Panasonic

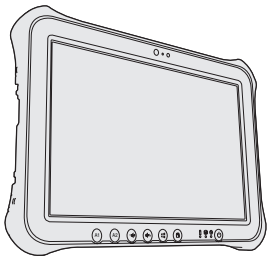

NÁVOD K OBSLUZE

Osobní počítač

Č. modelu řada **FZ-G1**

Obsah

Čtěte nejdříve

Bezpečnostní opatření..... 2
Informace o vyhláškách..... 8

Začínáme

Úvod 14
Popis součástí 16
První uvedení do provozu.....18
Zapnutí / Vypnutí 24

Praktické informace

Manipulace a údržba 25
Instalace softwaru.....29

Odstraňování problémů

Odstraňování problémů (Základní přehled)...34

Příloha

LIMITED USE LICENSE AGREEMENT 40
LICENČNÍ UJEDNÁNÍ PRO OMEZENÉ POUŽITÍ ..42
Technické údaje.....44
Standardní omezená záruka 49

Před uvedením tohoto výrobku do provozu si pozorně přečtěte tento návod a uchovejte jej pro budoucí použití.

Bezpečnostní opatření

Pro snížení rizika zranění, úmrtí, zasažení elektrickým proudem, požáru, chybné funkce a poškození zařízení nebo majetku vždy dodržujte následující bezpečnostní opatření.

Vysvětlení slovních a symbolických značek

Následující slovní a symbolické značky se používají ke klasifikaci a popis úrovně nebezpečí, zranění a poškození majetku způsobeného nerespektováním označení a nesprávným použitím.

⚠ NEBEZPEČÍ

Označuje potenciální nebezpečí, které bude mít za následek vážné zranění nebo smrt.

⚠ VÝSTRAHA

Označuje potenciální nebezpečí, které by mohlo mít za následek vážné zranění nebo smrt.

⚠ UPOZORNĚNÍ

Označuje potenciální nebezpečí, které by mohlo mít za následek lehké zranění.

POZNÁMKA

Označuje nebezpečí, které by mohlo mít za následek poškození majetku.

Následující symboly se používají ke klasifikaci a popisu typu pokynů, které mají být dodržovány.

	Tyto symboly se používají k upozornění uživatele na specifický postup, který se nesmí provádět.
	Tyto symboly se používají k upozornění uživatele na specifický postup, který musí být dodržován pro bezpečný provoz přístroje.

⚠ NEBEZPEČÍ

Opatření týkající se bateriového bloku

	Bateriový blok nevhazujte do ohně, ani jej nevystavujte nadměrnému teplu V opačném případě může dojít k vývinu tepla, vznícení nebo prasknutí.
	Nezavádějte ostré předměty do bateriového bloku, nerozebírejte jej ani jej neupravujte V opačném případě může dojít k úniku elektrolytu, vývinu tepla, vznícení nebo prasknutí.
	Nespojujte kladný (+) a záporný (-) kontakt V opačném případě může dojít k vývinu tepla, vznícení nebo prasknutí. • Bateriový blok při přemisťování nebo skladování neukládejte společně s předměty, jakými jsou například náhrdelníky nebo vlasové jehly.
	Baterie udržujte mimo dosah silného tepla, které vzniká například v blízkosti ohně nebo na přímém slunečním světle V opačném případě může dojít k úniku elektrolytu, vývinu tepla, vznícení nebo prasknutí.
	Nevystavujte výrobek otřesům způsobeným pádem, nevyvíjejte na něj silný tlak atd. V opačném případě může dojít k úniku elektrolytu, vývinu tepla, vznícení nebo prasknutí. • Jestliže u tohoto produktu dojde k silnému nárazu, poškození nebo deformaci, okamžitě ho přestaňte používat.

⚠ NEBEZPEČÍ

Opatření týkající se bateriového bloku

Baterie nedobíjejte s použitím jiných, než předepsaných metod
Není-li baterie nabita s použitím předepsané metody, může dojít k úniku elektrolytu, vývinu tepla, vznícení nebo prasknutí.

Pokud dojde k ukončení životnosti bateriového bloku, nahraďte jej novým
Pokračování používání poškozeného bateriového bloku může mít za následek vývin tepla, vznícení nebo prasknutí baterie.

Baterie nepoužívejte s žádným jiným přístrojem
Dobíjecí bateriový blok je určen pouze pro předepsaný výrobek. Použití bateriového bloku v jiném výrobku, než pro který je určen, může mít za následek únik elektrolytu, vývin tepla, vznícení nebo prasknutí.

Do tohoto přístroje nevkládejte jiný, než předepsaný bateriový blok
S tímto výrobkem používejte pouze určený bateriový zdroj (➔ strana 18). Použití bateriových bloků, které nebyly vyrobeny a dodány společností Panasonic, může ohrozit bezpečnost (generování tepla, vznícení nebo prasknutí).

⚠ VÝSTRAHA

V případě výskytu poruchy nebo problému přestaňte tento výrobek ihned používat

V případě vzniku některého z následujících problémů ihned odpojte síťový kabel a vyjměte bateriový blok:
- Přístroj je poškozen.
- Dovnitř přístroje vniknul cizí předmět.
- Z přístroje vystupuje kouř.
- Přístroj vydává nestandardní zápach.
- Přístroj se nadměrně ohřívá.

Pokračování používání tohoto přístroje při výskytu kteréhokoli z výše uvedených problémů může mít za následek požár nebo úraz elektrickým proudem.
- V případě výskytu poruchy nebo problému ihned vytáhněte síťový kabel ze zásuvky a vyjměte bateriový blok. Poté se obraťte na centrum technické podpory s žádostí o opravu.

Nedotýkejte se tohoto přístroje za bouřky, pokud je k němu připojen síťový kabel nebo jiné kabely
V opačném případě hrozí úraz elektrickým proudem.

Síťový adaptér nepřipojuje k žádnému jinému zdroji energie, než ke standardní domácí síťové zásuvce
V opačném případě může vzniknout požár v důsledku přehřátí. Připojení síťového adaptéru ke střídači (invertoru) může způsobit jeho poškození. V letadlech připojujte síťový adaptér/nabíječku pouze k síťové zásuvce, která je pro tyto účely schválená.

Koncovku síťového kabelu nevytahujte, ani nezasunujte mokrýma rukama
V opačném případě hrozí úraz elektrickým proudem.

⚠ VÝSTRAHA

Ze síťového kabelu pravidelně odstraňujte prach a nečistotu
Při vytvoření nánosů prachu nebo jiné nečistoty na síťovém kabelu může vlivem vlhkosti dojít k porušení izolace s následným vznikem požáru.
- Síťový kabel odpojte a otřete jej suchou tkaninou.
  Nebude-li počítač delší dobu používán, vytáhněte koncovku síťového kabelu ze zásuvky.

Dbejte na úplné připojení koncovky síťového kabelu do zásuvky
Pokud nebude koncovka kabelu zcela zasunuta, hrozí nebezpečí požáru nebo úraz elektrickým proudem vlivem přehřátí.
- Poškozený síťový kabel nebo uvolněnou síťovou zásuvku nepoužívejte.

Při použití tohoto produktu v místech s vysokým objemem vody, vlhkosti, páry, prachu, olejových výparů, atd. kryt konektoru pevně uzavřete.
Vniknutí cizí látky může způsobit požár nebo úraz elektrickým proudem.
- Pokud dovnitř vnikne cizí materiál, okamžitě vypněte napájení a odpojte napájecí kabel, poté vyjměte sady baterií. Potom kontaktujte technickou podporu.

Tento přístroj nerozebírejte
Mohlo by dojít k úrazu elektrickým proudem nebo mohou dovnitř proniknout cizí předměty a způsobit vznícení.

Během poslechu na sluchátka nenastavujte hlasitost na příliš vysokou úroveň
Poslech při vysokých hlasitostech, který dlouhodobě namáhá sluch, může mít za následek poškození sluchu.

Vyhněte se dlouhodobému provozu tohoto přístroje, je-li ve styku s pokožkou
Provozování tohoto přístroje během dlouhodobého styku tepelného zdroje nebo síťového adaptéru s pokožkou může způsobit popáleniny vlivem nízkých teplot.

Síťový kabel, jeho koncovku a síťový adaptér vždy chraňte před poškozením
Napájecí kabel nepoškozujte, neupravujte, neumisťujte do blízkosti horkých předmětů, neohýbejte, nezkrucujte, netahejte za něj silou, nepokládejte na něj těžké předměty, ani jej pevně nesvazujte. Používání poškozeného kabelu může mít za následek požár, zkrat nebo úraz elektrickým proudem.

Nevystavujte se horkému vzduchu z ventilačního otvoru (výstup) po dlouhou dobu
Může dojít k popáleninám. Zakrytí ventilačního otvoru (výstupu) rukou nebo jiným předmětem může způsobit nahromadění tepla uvnitř, a to může způsobit popáleniny.

⚠ UPOZORNĚNÍ

Nepokládejte tento výrobek na nestabilní povrch
V případě ztráty rovnováhy tohoto přístroje může dojít k jeho převrácení nebo pádu s následným poraněním osob.

Nestavte tento přístroj do stohu s jinými přístroji
V případě ztráty rovnováhy tohoto přístroje může dojít k jeho převrácení nebo pádu s následným poraněním osob.

⚠ UPOZORNĚNÍ

Neponechávejte tento přístroj dlouhodobě v prostředí s vysokými teplotami
Ponechání tohoto přístroje v prostředí s extrémně vysokými teplotami, například v blízkosti ohně nebo na přímém slunečním světle, může způsobit deformaci jeho krytu nebo poškodit vnitřní součásti. Pokračování používání přístroje v tomto stavu může mít za následek zkrat, poškození izolace, apod., což může způsobit požár nebo úraz elektrickým proudem.

Neblokujte ventilační otvor (vstup/výstup)
Použití tohoto produktu zabaleného do látky nebo na ložním prádle nebo na prostěradle může blokovat ventilační otvor a může dojít k nahromadění tepla uvnitř, což může způsobit požár.

Při vytahování síťového kabelu ze zásuvky jej držte za koncovku
Taháním se může kabel poškodit s následným vznikem požáru nebo úrazu elektrickým proudem.

Tento přístroj nepřemisťujte, je-li připojen síťový kabel
V opačném případě se síťový kabel může poškodit a způsobit tak požár nebo úraz elektrickým proudem.
- Je-li síťový kabel poškozen, ihned jej odpojte ze zásuvky.

S tímto přístrojem používejte pouze předepsané síťové adaptéry
Použití jiného, než dodávaného síťového zdroje (který je součástí dodávky tohoto přístroje nebo je prodáván jako samostatné příslušenství) může způsobit vznícení.

Síťový adaptér chraňte před silnými nárazy
Používání síťového adaptéru po silném nárazu, například po pádu, může mít za následek úraz elektrickým proudem, zkrat nebo požár.

Každou hodinu si udělejte 10-15 minutovou přestávku
Dlouhodobé používání tohoto přístroje může mít škodlivé zdravotní účinky na zrak a ruce.

<Pouze pro mode s portem LAN>
Do portu sítě LAN nepřipojujte telefonní linku ani jiný síťový kabel než je určen v technických údajích
Je-li port sítě LAN připojen k síti, jako je některá z níže uvedených, může dojít k požáru či úrazu elektrickým proudem.
- Jiná síť, než 1000BASE-T, 100BASE-TX a 10BASE-T
- Telefonní linky (IP (internetový) telefon, telefonní vedení, vnitřní telefonní linky (místní ústředny), veřejné digitální telefony, apod.)

Nevystavujte pokožku tomuto produktu při používání v horkém nebo chladném prostředí
Mohlo by dojít k popáleninám, popáleninám vlivem nízkých teplot nebo k omrzlinám.
- Pokud je nezbytné vystavovat pokožku tomuto produktu, například při snímání otisku prstu, proveďte operaci v co nejkratší době.

POZNÁMKA

- Neumisťujte tento počítač do blízkosti televizoru nebo rozhlasového přijímače.
- Počítač udržujte mimo dosah magnetických polí. Může dojít ke ztrátě dat uložených v paměti.
- Tento počítač není určen pro zobrazování obrazového materiálu pro lékařskou diagnostiku.
- Tento počítač není určen pro připojení k lékařskému vybavení pro účely lékařské diagnostiky.
- Společnost Panasonic nenese odpovědnost za ztrátu dat nebo jiných náhodných nebo následných škod způsobených používáním tohoto produktu.
- Nedotýkejte se svorek bateriového bloku. V případě znečistění nebo poškození kontaktů nemusí bateriový blok vykazovat správnou funkčnost.
- Bateriový blok chraňte před stykem s vodou a vlhkostí.
- Pokud bateriový blok máte v úmyslu nepoužívat delší dobu (měsíc nebo déle), nabijte jej nebo jej vybijte (provozem) na 30% až 40% zbytkové kapacity, poté jej uložte na chladném a suchém místě.
- Tento počítač zabraňuje nadměrnému nabití bateriového bloku tím, že jej dobíjí pouze při poklesu zbytkové kapacity pod cca 95%.
- Bateriový blok není u nově zakoupeného počítače nabitý. Před prvním použitím jej proto nezapomeňte nabít. Jeli k počítači připojen síťový adaptér, nabíjení bude zahájeno automaticky.
- V případě výtoku baterie a vniknutí tekutiny do očí si oči nemněte rukama. Oči si ihned vypláchněte čistou vodou a co nejdříve vyhledejte lékařské ošetření.

POZNÁMKA

- Bateriový blok se během dobíjení nebo normálního používání může ohřívat. Tento jev je zcela normální.
- Pokud vnitřní teplota bateriového bloku leží mimo povolený rozsah (0 °C až 50 °C), dobíjení nebude spuštěno. (➔ *Reference Manual* “Battery Power”) Jakmile je podmínka povoleného rozsahu splněna, nabíjení se spustí automaticky. Pamatujte na to, že čas dobíjení se mění v závislosti na provozních podmínkách. (Nabíjení trvá déle než obvykle při teplotě 10 °C nebo méně.)
- Při nízké teplotě se doba provozu zkracuje. Počítač používejte pouze v povoleném rozsahu teplot.
- Tento počítač je vybaven vysokoteplotním režimem, který zabraňuje degradaci baterie v prostředích s vysokými teplotami. (➔ *Reference Manual* “Battery Power”) Úroveň odpovídající 100% nabití ve vysokoteplotním režimu je přibližně ekvivalentní 80% nabití v režimu normální teploty.
- Bateriový blok je spotřební součást. Pokud se čas, po který lze počítač provozovat na konkrétní bateriový blok velmi zkrátí a tuto dobu nelze prodloužit ani opakovaným dobitím, je nutné bateriový blok vyměnit.
- Během přepravy náhradního bateriového bloku v zásilce, brašně, apod. je doporučeno jej umístit do plastového sáčku, aby byly chráněny jeho kontakty.
- Pokud počítač nepoužíváte, vždy zajistěte jeho vypnutí. Ponechání spuštěného počítače při nezapojeném adaptéru vyčerpá zbývající kapacitu baterie.

TENTO VÝROBEK NENÍ URČEN PRO POUŽITÍ V JADERNÝCH ZAŘÍZENÍCH/SYSTÉMECH, V ZAŘÍZENÍCH/ SYSTÉMECH ŘÍZENÍ LETOVÉHO PROVOZU, JAKO SOUČÁST PŘÍSTROJOVÉ TECHNIKY V KABINÁCH LETADEL[*1], LÉKAŘSKÝCH SYSTÉMŮ NEBO PŘÍSLUŠENSTVÍ[*2], SYSTÉMŮ NA PODPORU ŽIVOTNĚ DŮLEŽITÝCH FUNKCÍ NEBO V JINÝCH ZAŘÍZENÍCH/PŘÍSTROJOVÝCH SESTAVÁCH/SYSTÉMECH, KTERÉ SOUVISEJÍ SE ZAJIŠŤOVÁNÍM LIDSKÝCH ŽIVOTŮ NEBO BEZPEČNOSTI OSOB. SPOLEČNOST PANASONIC NENESE ODPOVĚDNOST ZA ÚJMY ZPŮSOBENÉ UŽITÍM TOHOTO PŘÍSTROJE K VÝŠE UVEDENÝM ÚČELŮM.

[*1] ZAŘÍZENÍ/SYSTÉMY V PILOTNÍCH KABINÁCH LETADEL disponují systémy EFB (Electrical Flight Bag) třídy 2 a třídy 1 při použití v kritických fázích letu (např. b hem vzletu či přistání) nebo upevnění na letadle. Systémy EFB třídy 1 a 2 jsou definovány normou FAA: AC (Advisory Circular) 120-76A nebo JAA: JAA TGL (Temporary Guidance Leaflets) č.36.

[*2] Ve smyslu definice Evropskou směrnicí pro lékařské přístroje (MDD) 93/42/EEC.

Společnost Panasonic nezaručuje splnění požadavků v oblasti specifikací, technologií, spolehlivosti (například vznětlivosti / kouřivosti / toxicity / elektromagnetických emisí, apod.) vztahujících se ke standardům leteckého průmyslu a lékařských přístrojů nad rámec specifikací standardních komerčních produktů (COTS) Panasonic.

Informace o vyhláškách

Informace pro uživatele

<Pouze pro model s bezdrátovým rozhraním LAN/Bluetooth>

Vliv tohoto přístroje na lidské zdraví

Tento přístroj, podobně jako ostatní radiová zařízení, vyzařuje elektromagnetickou energii. Úroveň této energie je však podstatně nižší, než úroveň elektromagnetické energie vyzařované bezdrátovými zařízeními, například mobilními telefony.

Jelikož tento přístroj vyhovuje předpisům podle bezpečnostních norem a doporučení pro elektromagnetické vlny, lze předpokládat, že pro koncové uživatele je zcela bezpečný. Tyto normy a doporučení vyjadřují společný názor vědecké komunity a vyplývají z kontinuálních studií vědeckých týmů, které se opírají o informace získané z široké odborné literatury.

V některých situacích a prostředích může být užití tohoto přístroje omezeno majitelem nemovitosti nebo odpovědnými zástupci organizace. Takovéto situace mohou zahrnovat:

- Provozování tohoto přístroje na palubě letadla, nebo
- v libovolném jiném prostředí, kde jsou případné interference s jinými zařízeními nebo činnostmi vnímány či posuzovány jako škodlivé.

V případě pochybností o zásadách používání bezdrátových zařízení v konkrétní organizaci nebo prostředí (například na letištích) je nutné před zapnutím tohoto přístroje požádat o povolení k jeho používání.

Informace o vyhláškách

Společnost Panasonic Corporation neodpovídá za případné rušení rozhlasového nebo televizního příjmu v důsledku neoprávněného zásahu do tohoto přístroje. Za odstranění rušení způsobených takovýmto neoprávněným zásahem odpovídá uživatel. Společnost Panasonic Corporation, ani její autorizovaní prodejci či distributoři neodpovídají za škody nebo následky porušení zákonných předpisů v důsledku nedodržení uvedených zásad.

26-Cz-1

Omezení pro bezdrátové místní sítě / Bluetooth

<Pouze pro model s bezdrátovým rozhraním LAN/Bluetooth>

Země / oblast	802.11a	802.11b/g Bluetooth
Rakousko, Belgie, Chorvatsko, Kypr, Česká republika, Dánsko, Estonsko, Finsko, Francie, Německo, Řecko, Maďarsko, Island, Irsko, Lotyšsko, Litva, Lucembursko, Makedonie, Malta, Nizozemsko, Polsko, Portugalsko, Slovensko, Slovinsko, Španělsko, Švédsko, Švýcarsko, Velká Británie	Omezeno na používání ve vnitřních prostorech.	
Itálie	Omezeno na používání ve vnitřních prostorech. Pro venkovní používání je vyžadováno všeobecné schválení.	Pro používání mimo vlastní prostory je vyžadováno všeobecné schválení.
Turecko	Omezeno na používání ve vnitřních prostorech. Zakázano používat ve vzdálenosti menší než 1 km od středu vzletové a přistávací dráhy letiště.	
Norsko	Omezeno na používání ve vnitřních prostorech.	Zakázáno do 20 km od středu Ny-Ålesund.

- Poslední verze „DOPORUČENÍ ERC 70-03“ vydané Evropským výborem pro radiokomunikace a předpisy v Turecku.
- Používejte pouze anténu Use specifikovanou společností Panasonic.
- Ověřte si nejaktuálnější informace u radiokomunikačních úřadů.

40-Cz-1

Lithiová baterie

Lithiová baterie!
Tento počítač obsahuje lithiovou baterii umožňující uchování data, času a dalších údajů. Výměnu baterie smí provádět výhradně autorizovaný servisní personál.
Varování!
V případě chybné instalace nebo nesprávného užití baterie hrozí nebezpečí exploze.

15-Cz-1

Informace pro spotřebitele o sběru a likvidaci odpadu z elektrických a elektronických zařízení a použitých baterií z domácností

Tyto symboly na výrobcích, obalech nebo v průvodní dokumentaci znamenají, že použitá elektrická a elektronická zařízení a baterie nepatří do běžného domácího odpadu.
Správná likvidace, recyklace a opětovné použití jsou možné jen pokud odevzdáte tato zařízení a použité baterie na místech k tomu určených, za což neplatíte žádné poplatky, v souladu s platnými národnímu předpisy a se Směrnicemi 2002/96/EU a 2006/66/EU.
Správnou likvidací přístrojů a baterií pomůžete šetřit cenné suroviny a předcházet možným negativním účinkům na lidské zdraví a na přírodní prostředí, které jinak mohou vzniknout při nesprávném zacházení s odpady.
Další informace o sběru, likvidaci a recyklaci starých přístrojů a použitých baterií Vám poskytnou místní úřady, provozovny sběrných dvorů nebo prodejna, ve které jste toto zboží zakoupili.
Při nesprávné likvidaci odpadu vám hrozí pokuta v souladu s národní legislativou a místními předpisy.

Informace pro právnické osoby se sídlem v zemích Evropské Unie (EU)

Pokud chcete likvidovat elektrická nebo elektronická zařízení, obraťte se na prodejce nebo dodavatele s žádostí o další informace.

[Informace o likvidaci v zemích mimo Evropskou Unii (EU)]

Tyto symboly platí jen v zemích Evropské unie. Chcete-li tento výrobek zlikvidovat, vyžádejte si potřebné informace o správném způsobu likvidace od místních úřadů nebo od svého prodejce.

Poznámka k symbolu baterie (symboly uprostřed a dole):

Tento symbol může být použit v kombinaci s chemickým symbolem. V tomto případě splňuje tento symbol legislativní požadavky, které jsou předepsány pro chemickou látku obsaženou v baterii.

53-Cz-1

Bezpečnostní upozornění

<Pouze pro model s bezdrátovým rozhraním WAN>
Následující bezpečností upozornění je nutné dodržovat ve všech fázích obsluhy, používání či servisních oprav libovolného osobního nebo příručního počítače vybaveného bezdrátovým modemem WAN. Výrobcům celulárních terminálů je doporučeno sdělit následující bezpečnostní informace uživatelům a obsluhujícímu personálu a tyto zásady zanést do všech manuálů dodávaných s tímto výrobkem. Nedodržení uvedených upozornění je porušením bezpečnostních standardů týkajících se designu, výroby a zamýšleného účelu použití výrobku. Společnost Panasonic nenese žádnou odpovědnost za následky plynoucí z nedodržení uvedených upozornění zákazníkem.

Osobní nebo příruční počítač vybavený bezdrátovým modemem sítě WAN vypněte, pokud to nařizují pokyny platné v citlivých prostorách. Lékařská zařízení mohou být citlivá na elektromagnetickou energii.
Činnost srdečních stimulátorů a dalších implantovaných zdravotních přístrojů nebo pomůcek pro neslyšící může být narušena osobním nebo příručním počítačem vybaveným bezdrátovým modemem sítě WAN, pokud je provozován v jejich blízkosti.
V případě pochybností o možném nebezpečí ověřte u lékaře nebo výrobce daného zařízení, zda je řádně stíněno. Pacientům se srdečním stimulátorem je doporučeno udržovat osobní nebo příruční počítač vybavený bezdrátovým modemem sítě WAN v zapnutém stavu mimo dosah srdečního stimulátoru.

Osobní nebo příruční počítač vybavený bezdrátovým modemem sítě WAN vypněte před vstupem na palubu letadla. Zajistěte jej proti nežádoucímu náhodnému zapnutí.
Na palubě letadla je provoz bezdrátových přístrojů zakázán, aby nedocházelo k rušení komunikačních systémů. Nedodržení těchto pokynů může mít za následek pozastavení či zákaz používání mobilních služeb viníkem, soudní žalobu nebo obojí.
Podrobnosti o použití tohoto zařízení v letadlech získáte v pokynech letecké společnosti a tyto pokyny je nutno dodržovat.

Osobní či příruční počítač vybavený bezdrátovým modemem sítě WAN neprovozujte v blízkosti vznětlivých plynů nebo výparů. Mobilní terminál vypněte u čerpacích stanic, skladů paliva, chemických továren nebo v blízkosti provádění odstřelovacích prací. Provoz jakéhokoli elektrického zařízení v prostředí s možností výbuchu představuje bezpečnostní riziko.

Osobní nebo příruční počítač vybavený bezdrátovým modemem sítě WAN v zapnutém stavu přijímá a vysílá elektromagnetickou energii. Pamatujte na to, rušení může vzniknout v případě provozu tohoto přístroje v blízkosti televizorů, rozhlasových přijímačů, počítačů nebo jiných nedostatečně stíněných zařízení. Dodržujte veškeré zvláštní pokyny týkající se provozu osobního či příručního počítače vybaveného bezdrátovým modemem sítě WAN a vždy jej vypínejte, pokud je jeho používání zakázáno nebo pokud vznikne podezření na způsobení rušení nebo jiného nebezpečí.

Bezpečnost silničního provozu je vždy na prvním místě! Osobní nebo příruční počítač vybavený bezdrátovým modemem sítě WAN nepoužívejte během řízení vozidla.
Počítač vybavený bezdrátovým modemem sítě WAN neumisťujte do oblastí, kde by mohl způsobit úraz řidiči nebo spolucestujícím. Během jízdy je doporučeno počítač uložit do zavazadlového prostoru nebo do bezpečnostní schránky.
Počítač vybavený bezdrátovým modemem sítě WAN neumisťujte do okolí airbagu, ve kterém se airbag nafukuje.
Airbagy se nafukují velmi rychle a pokud je počítač vybavený bezdrátovým modemem sítě WAN umístěn v pracovní oblasti airbagu, může být vržen vysokou silou a způsobit vážné poranění cestujícím ve vozidle.

DŮLEŽITÉ!
Osobní nebo příruční počítače vybavené bezdrátovými modemy sítě WAN používají radiové signály a mobilní sítě neposkytují záruku připojení za všech podmínek. Z těchto důvodů není vhodné se na bezdrátová zařízení vždy spoléhat, pokud jde o základní komunikace, například tísňová volání.
Pamatujte na to, že provádění příchozích a odchozích volání vyžaduje, aby byl osobní nebo příruční počítač vybavený bezdrátovým modemem zapnutý a nacházel se v servisní oblasti s dostatečně silným signálem.

Některé sítě neumožňují tísňové volání, pokud se používají určité síťové služby nebo funkce telefonu (například blokování funkcí, pevná volba, apod.). Před uskutečněním tísňového volání bude pravděpodobně nutné tyto funkce deaktivovat.
U některých sítí je nutné do osobního nebo příručního počítače s bezdrátovým modemem sítě WAN vložit platnou SIM kartu.

UPOZORNĚNÍ:
V případě náhrady baterie za nesprávný typ hrozí nebezpečí výbuchu. Použité baterie likvidujte podle předpisů.

58-Cz-1

Propojovací kabel
Nedoporučujeme používat delší kabel rozhraní než 3 m.

11-Cz-1

Osvětlení kamery

<Pro model se zadní kamerou>

UPOZORNĚNÍ

- Světlo z LED je silné a může poranit lidské oči. Do LED se nedívejte přímo nemáte-li zakryté oči.

57-Cz-1

Pro Evropu

<Pouze pro model se značkou “CE ⓘ” na spodní části počítače>

Prohlášení o shodě (DoC)
“Společnost Panasonic tímto prohlašuje, že tento osobní počítač vyhovuje základním požadavkům a dalším souvisejícím ustanovením směrnice 1999/5/EC.”

Nápověda:
Chcete-li získat kopii originálu prohlášení o shodě (DoC) na výše uvedené výrobky, navštivte webové stránky na adrese: http://www.doc.panasonic.de

Autorizované zastoupení:
Zkušební centrum Panasonic
Panasonic Marketing Europe GmbH
Winsbergring 15, 22525 Hamburg, SRN

Seznam zemí, ve kterých lze používat bezdrátovou místní síť (WLAN):
AT BE BG CH CY CZ DE DK EE ES
FI FR GB GR HU IE IS IT LT LU
LV MT NL NO PL PT RO SE SI SK TR

18-25-Cz-0

<Pouze pro model se značkou “CE” na spodní části počítače>

Prohlášení o shodě (DoC)
“Tímto společnost Panasonic prohlašuje, že tento osobní počítač je v souladu se základními požadavky a ostatními relevantními ustanoveními směrnic Rady EU.”

Autorizované zastoupení:
Zkušební centrum Panasonic
Panasonic Marketing Europe GmbH
Winsbergring 15, 22525 Hamburg, SRN

18-Cz--0

Pro použití v motorovém vozidlu

Varování: Zkontrolujte následující doporučení k uvedení do provozu a stanovte správnou instalaci a použití tohoto produktu během provozu motorového vozidla.
„Doporučení k uvedení do provozu týkající se bezpečných a efektivních informací o vozidle a komunikačních systémech: Evropské prohlášení týkající se principů rozhraní stroje ovládaného člověkem."
Doporučení komise je k dispozici v Oficiálním věstníku Evropských společenství.

35-Cz-1

Externí anténa

Při použití replikátoru portů nebo držáku do automobilu, na který lze umístit externí anténu:

- Musí být odborně nainstalována externí anténa pro bezdrátovou síť LAN.
- Zisk externí antény pro bezdrátovou síť LAN nesmí překročit 5dBi.
- Uživatel musí při provozu v bezdrátových režimech mezi externí anténou a ostatními osobami (včetně rukou, zápěstí a nohou) udržovat minimální odstup 20 cm.

41-Cz-1-1

For UK

For your safety, please read the following text carefully.

This appliance is supplied with a molded three pin mains plug for your safety and convenience.
A 3 ampere fuse is fitted in this plug.
Should the fuse need to be replaced please ensure that the replacement fuse has a rating of 3 ampere and that it is approved by ASTA or BSI to BS1362.
Check for the ASTA mark or the BSI mark on the body of the fuse.
If the plug contains a removable fuse cover you must ensure that it is refitted when the fuse is replaced.
If you lose the fuse cover the plug must not be used until a replacement cover is obtained. A replacement fuse cover can be purchased from your local dealer.
If the fitted molded plug is unsuitable for the socket outlet in your home then the fuse should be removed and the plug cut off and disposed of safely.
There is a danger of severe electrical shock if the cut off plug is inserted into any 13-ampere socket.

How to replace the fuse

The location of the fuse differs according to the type of AC mains plug (figures A and B).
Confirm the AC mains plug fitted and follow the instructions below. Illustrations may differ from actual AC mains plug.
Open the fuse cover with a screwdriver and replace the fuse and close or attach the fuse cover.

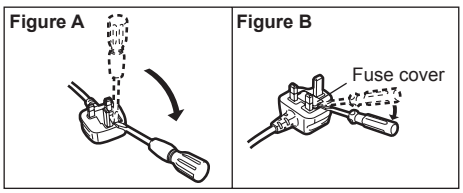

8-E-1

Úvod

Děkujeme vám za nákup tohoto produktu Panasonic. Dosažení optimálního výkonu a bezpečnosti vyžaduje pozorné přečtení tohoto návodu k obsluze.

V tomto návodu jsou použity následující názvy.
Windows 8 označuje operační systém Windows® 8.
Windows 7 označuje operační systém Windows® 7.

■ Termíny a symboly používané v tomto návodu

UPOZORNĚNÍ :	Tento symbol upozorňuje na situaci, která by mohla vést k lehkému nebo středně těžkému zranění.
POZNÁMKA :	Tento symbol upozorňuje na praktické informace.
Enter :	Stiskněte klávesu [Enter].
Alt + **Del** :	Podržte klávesu [Alt], poté stiskněte klávesu [Del].
➔ :	Odkaz na stranu v tomto návodu k obsluze nebo v Reference Manual.
:	Odkaz na elektronické příručky.
Windows 8	
Zobrazte „Ovládací tlačítko“	Udělejte pohyb z pravé části obrazovky doprostřed.
Klepněte na [Ovládací tlačítko] - :	Tato ilustrace znamená kliknutí na (Nastavení) v nabídce Ovládací tlačítko.
Windows 7	
(Start) - [Všechny programy] :	Klepněte na (Start) a potom klepněte na [Všechny programy].

- Některé obrázky v tomto návodu jsou za účelem snadnějšího porozumění zjednodušeny a mohou se lišit od skutečného vzhledu přístroje.
- Pokud nejste v počítači přihlášeni jako správce, některé funkce nejsou k dispozici a některá okna se nezobrazí.
- Nejnovější informace o volitelných produktech naleznete v katalozích, apod.
- V tomto návodu jsou použity následující odkazy na názvy a termíny.
  - “Windows® 8 Pro 64bit” jako “Windows” nebo “Windows 8”
  - “Genuine Windows® 7 Professional 32-bit Service Pack 1” a “Genuine Windows® 7 Professional 64-bit Service Pack 1” jako “Windows” nebo “Windows 7”
  - Jednotka DVD MULTI jako “DVD drive”

■ Zamítnutí

Technické údaje počítačů a informace uvedené v příručkách podléhají změnám bez předchozího upozornění. Společnost Panasonic Corporation nepřijímá žádnou odpovědnost za škody vzniklé přímo či nepřímo v souvislosti s chybami, nedbalostmi nebo obsluhou počítače v rozporu s příručkami.

■ Ochranné známky

Microsoft®, Windows® a logo Windows jsou ochranné známky společnosti Microsoft Corporation registrované na území USA a dalších zemí.
Intel, Core, Centrino a PROSet jsou registrované ochranné známky nebo ochranné známky společnosti Intel Corporation.

Logo microSDXC je ochranná známka společnosti SD-3C, LLC.

Název Adobe, logo Adobe a název Adobe Reader jsou registrované ochranné známky nebo ochranné známky společnosti Adobe Systems Incorporated na území USA a dalších zemí.
Bluetooth® je registrovaná ochranná známka vlastněná společností Bluetooth SIG, Inc., U.S.A. a udělená na základě licence společnosti Panasonic Corporation.
HDMI, logo HDMI a High-Definition Multimedia Interface jsou ochranné známky nebo registrované ochranné známky HDMI Licensing LLC ve Spojených státech a v jiných zemích.
Názvy produktů, značek, atd. vyobrazených v tomto manuálu jsou ochranné známky nebo registrované ochranné známky příslušných vlastníků.

■ Elektronická příručka

Podrobnější informace o počítači naleznete v elektronické příručce.

- **Reference Manual**
  V příručce Reference Manual jsou uvedeny praktické informace, které vám umožní plné využití možností počítače.
- **Important Tips**
  Dokument Important Tips obsahuje užitečné informace týkající se baterie. Dodržováním těchto tipů bude bateriový blok udržován v optimálním stavu a prodlouží se jeho provozní doba.

Pro vstup do elektronické příručky se řiďte níže uvedenými kroky.

Windows 8

Na Úvodní obrazovce klikněte na dlaždici [Manual Selector] a vyberte elektronickou příručku.

Windows 7

Klikněte dvakrát na [Manual Selector] na ploše a vyberte elektronickou příručku.

Popis součástí

Přední strana

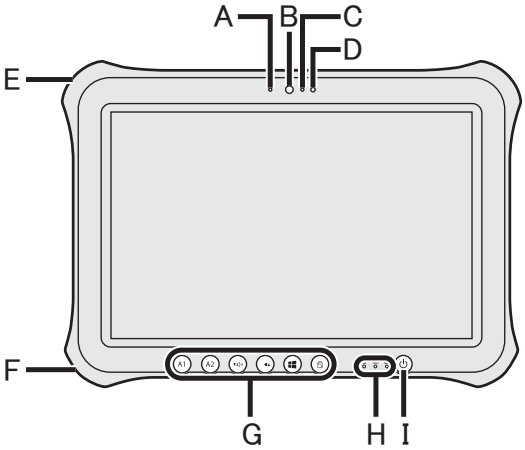

Pravá strana

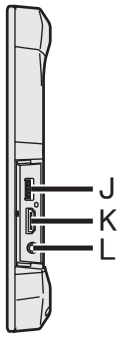

Přední kamera

➔ *Reference Manual* “Camera”

A: Indikátor kamery
B: Objektiv kamery
C: Mikrofon

D: Čidlo intenzity okolního osvětlení
Čidlo intenzity okolního osvětlení je vybaveno automatickou funkcí nastavení jasu, která nastavuje displej. (➔ strana 27)

E: Bezpečnostní zámek
Připojit lze lanko typu Kensington. Podrobnější informace naleznete v příručce k lanku.

F: Zásuvka DC-IN

G: Tlačítka tabletu
➔ *Reference Manual* “Tablet Buttons”

H: LED indikátor
: Indikátor napájení
Nesvítí: vypnutí/úsporný režim, svítí, zeleně: zapnutí, bliká zeleně: režim spánku
: Stav jednotky
: Stav baterie
➔ strana 26 “Nerozsvítí-li se indikátor baterií”
➔ *Reference Manual* “Battery Power”

I: Spínač napájení

J: Port USB 3.0
➔ *Reference Manual* “USB Devices”

K: Port HDMI
➔ *Reference Manual* “External Display”

L: Konektor sluchátek
Lze zapojit sluchátka.

Zadní strana

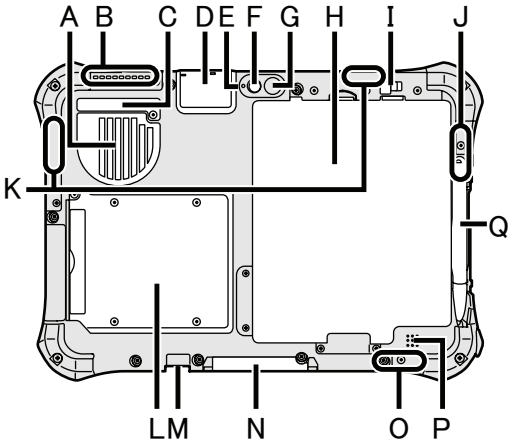

A: Ventilační otvor (vstup)
B: Ventilační otvor (výstup)
C: Protiprachový kryt
➔ strana 28 „Čištění uvnitř protiprachového krytu“

D: Port USB 2.0[*1] / Zásuvka LAN[*2] / Sériový port[*3] / Slot pro paměťovou kartu Micro-SD[*4]

[*1] Pouze pro model s portem USB 2.0
➔ *Reference Manual* “USB Devices”

[*2] Pouze pro model s portem LAN
➔ *Reference Manual* “LAN”

[*3] Pouze pro model se sériovým portem
➔ *Reference Manual* “Serial Port”

[*4] Pouze u modelu se slotem pro kartu MicroSD
➔ *Reference Manual* “MicroSD Memory Card”

Zadní kamera
<Pouze pro model se zadním fotoaparátem>
➔ *Reference Manual* “Camera”

E: Indikátor kamery
F: Objektiv kamery
G: Osvětlení kamery

H: Bateriový blok
➔ *Reference Manual* “Battery Power”

I: Západka pro uvolnění baterie
➔ *Reference Manual* “Battery Power”

J: Anténa bezdrátové sítě LAN
<Pouze pro model s bezdrátovou sítí LAN>
➔ *Reference Manual* “Wireless LAN”

K: Anténa bezdrátové sítě WAN
<Pouze pro model s bezdrátovou sítí WAN>
➔ *Reference Manual* “Wireless WAN”

L: Slot pro kartu Smart
<Pouze pro model se slotem pro kartu Smart>
➔ *Reference Manual* “Smart Card”

M: Konektor externí antény

N: Konektor pro rozšiřující sběrnici
➔ *Reference Manual* “Cradle”

O: Anténa bezdrátové sítě LAN / anténa Bluetooth
<Pouze pro model s bezdrátovou sítí LAN>
<Pouze pro model s bezdrátovou sítí Bluetooth>
➔ *Reference Manual* “Wireless LAN” “Bluetooth”

P: Reproduktor
➔ *Reference Manual* “Dashboard for Panasonic PC”

Q: Držák pera

První uvedení do provozu

■ **Příprava**

① Identifikujte dodávané příslušenství a zkontrolujte jeho úplnost podle následujícího obrázku. Pokud některé z nich nenaleznete, obraťte se na centrum technické podpory společnosti Panasonic.

- **Síťový adaptér . . 1**

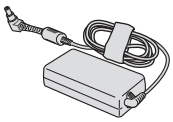

Č. modelu: CF-AA6413C

- **Síťový kabel. . 1**

- **Bateriový blok 1**

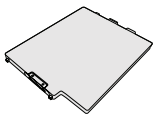

Č. modelu: FZ-VZSU84U

- **Pero digitizéru 1**

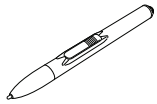

➔ *Reference Manual* “Screen Input Operation”

- **Šňůra 1**

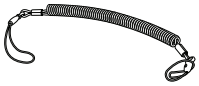

- **Měkká tkanina. . 1**

➔ *Reference Manual* “Screen Input Operation”

- **NÁVOD K OBSLUZE (tato příručka) 1**

② Před porušením pečeti na obalu počítače si přečtěte LICENČNÍ UJEDNÁNÍ PRO OMEZENÉ POUŽITÍ (➔ strana 42).

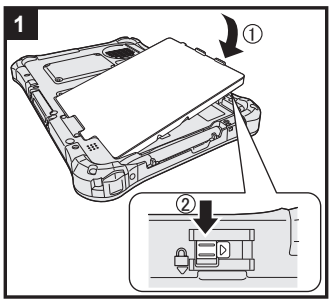

1 Vložení bateriového bloku.

Vypněte počítač a vložte sady baterií tak, aby byl v zajištěné pozici.

- Ujistěte se, že pod počítačem nejsou žádné cizí předměty.

UPOZORNĚNÍ

- Dbejte na to, aby byla západka řádně uzamčena. V opačném případě může při přenášení počítače dojít k pádu bateriového bloku.
- Nedotýkejte se svorek bateriového bloku a počítače. V opačném případě může dojít k jejich znečistění nebo poškození s následnou poruchou bateriového bloku nebo počítače.

POZNÁMKA

- Pamatujte na to, že tento počítač odebírá určitou elektrickou energii i ve vypnutém stavu. Bateriový blok se z plně nabitého stavu vybíjí v následujících časech:

Stav	Doba vybíjení
Ve vypnutém stavu	Přibl. 6 týdnů
V režimu spánku	Přibl. 4 dny
V režimu hibernace	Přibl. 7 dnů

2 Připevnění pera (součástí dodávky) k počítači.

Úvaz brání tomu, aby pero (součást balení) náhodně upadlo.

① Jedno z oček protáhněte kličkou.

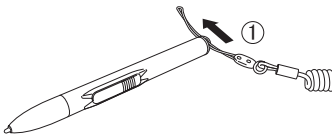

② Jedno z oček protáhněte další kličkou.

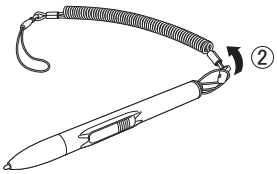

③ Navlékněte druhou kličku na popruh, postupujte dle nákresu.

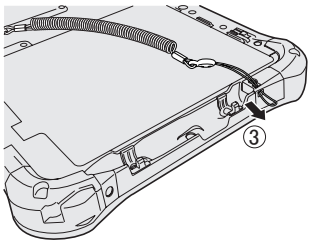

④ Druhou kličkou protáhněte pero a popruh.

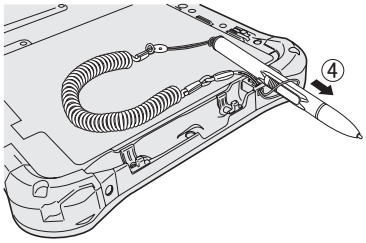

UPOZORNĚNÍ

- Netahejte za popruh nadměrnou silou. Pero (součást balení) může po uvolnění narazit do počítače, těla některé osoby či jiných předmětů.

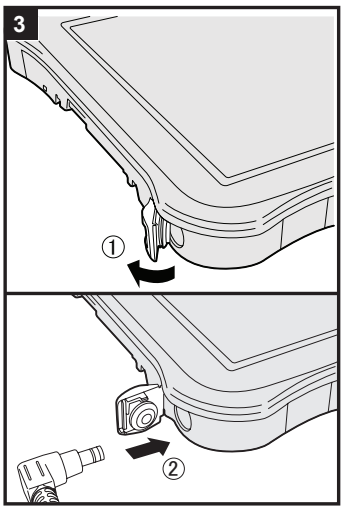

3 Připojte počítač k síťové zásuvce.

Nabíjení baterie bude zahájeno automaticky.

UPOZORNĚNÍ

- Síťový adaptér neodpojujte dokud nebude první uvedení do provozu zcela ukončen.
- Při prvním použití počítače nepřipojujte kromě bateriového bloku a síťového adaptéru žádné jiné periferní zařízení (včetně kabelu LAN).
- **Manipulace se síťovým adaptérem**
  - Během bouřky může docházet k potížím, například k náhlým poklesům napětí. Vzhledem k tomu, že by tyto problémy mohly mít negativní vliv na počítač, doporučuje se během této doby používat záložní zdroj napájení (UPS), pokud není počítač napájen samotnou baterií.

4 Zapněte počítač.

Stikněte a a přidržte hlavní vypínač ⏻ (➔ strana 16), dokud se nerozsvítí indikátor napájení ⏻ (➔ strana 16).

UPOZORNĚNÍ

- Spínač netiskněte opakovaně ani hlavní vypínač nedržte po dobu čtyř sekund nebo déle.

5 Windows 8 Vyberte jazyk.
Windows 7 Vyberte jazyk a operační systém (32bitový nebo 64bitový).

UPOZORNĚNÍ

Windows 7

- Výběr jazyka proveďte pečlivě, neboť jej nelze změnit později. V případě nastavení chybného jazyka je nutné přeinstalovat systém Windows.

Windows 8

① Vyberte jazyk v položce “Váš jazyk zobrazení” a klikněte na [Další].
Postupujte podle pokynů na obrazovce.

Windows 7

① Vyberte jazyk a OS (32bit nebo 64bit) na obrazovce “Select OS” a klikněte na [OK].
Nastavení jazyka se spustí kliknutím na [OK] na potvrzující obrazovce.
Můžete se vrátit na obrazovku “Select OS” kliknutím na [Cancel].
Nastavení jazyka a OS bude dokončeno během přibližně 15 minut.

② Po zobrazení okna ukončení vypněte počítač klepnutím na [OK].

③ Zapněte počítač.

6 Proveďte nastavení systému Windows.

Postupujte podle pokynů na obrazovce.

- Počítač se několikrát restartuje. Nedotýkejte se obrazovky ani tlačítek tabletu, a počkejte, dokud nezhasne kontrolka disku .
- Po zapnutí počítače zůstane obrazovka chvíli černá nebo nezměněná, avšak toto není závada. Počkejte chvíli, dokud se nezobrazí instalační obrazovka systému Windows.
- Instalace systému Windows trvá kolem Windows 8 5 minut / Windows 7 20 minut.
  Přejděte k dalšímu kroku s potvrzením jednotlivých hlášení na obrazovce.
- Windows 7 Řiďte se níže uvedenými kroky.
  ① Zobrazí-li se “Enable sensors”, klikněte na [Enable this sensor].
  ② Zobrazí-li se [Řízení uživatelských účtů], klepněte na tlačítko [Yes].
  ③ Na potvrzující obrazovce [Display Rotation Tool] klikněte na [Yes].
  Počítač se automaticky restartuje a nastavení je povolené.
- Windows 7 “Připojit k bezdrátové síti” obrazovka se nemusí zobrazit.

Po dokončení nastavení systému Windows můžete nastavit bezdrátovou síť.

UPOZORNĚNÍ

- Jméno uživatele, heslo, obrázek a nastavení zabezpečení můžete změnit po dokončení instalace systému Windows.
- Heslo si zapamatujte. Pokud heslo zapomenete, nelze operační systém Windows používat. Doporučujeme nejdříve vytvořit disk pro resetování hesla.
- Jako uživatelské jméno nelze použít následující slova: CON, PRN, AUX, CLOCK$, NUL, COM1 až COM9, LPT1 až LPT9, @, &, mezera. Zejména pokud vytvoříte uživatelské jméno (jméno účtu), které obsahuje znak “@”, bude v přihlašovací obrazovce vyžadováno heslo i v případě, pokud žádné heslo nebylo nastaveno. V případě pokusu o přihlášení bez zadání hesla se zobrazí hlášení “Uživatelské jméno nebo heslo nesprávné.” a Windows 8 zaregistrování / Windows 7 přihlášení k systému nebude možné (➔ strana 37).
- Jako název počítače použijte standardní znaky: číslice 0 až 9, velká a malá písmena od A do Z a pomlčku (-).
  Objeví-li se chybové hlášení “Neplatný název počítače”, zkontrolujte, zda nejsou použity jiné než výše uvedené znaky. Zůstane-li chybové hlášení na displeji, přepněte režim klávesnice na angličtinu (“EN”) a zadejte znaky.

7 Windows 8 Nastavení časového pásma, a poté nastavte datum a čas.

① Otevřete Ovládací panely.
1. Klikněte pravým tlačítkem na jakékoliv prázdné místo na Úvodní obrazovce.
2. Klikněte na [Všechny aplikace] na nástrojové liště.
3. Klikněte na [Ovládací panely] ve “Systém Windows”.

② Klikněte na [Hodiny, jazyk a oblast] - [Datum a čas].
③ Klikněte na [Změnit časové pásmo...].
④ Vyberte časové pásmo, poté klikněte na [OK].
⑤ Klikněte na [Změnit datum a čas...], poté nastavte datum a čas.

8 Vytvořte Recovery Disc.

Obnovovací disk vám umožní nainstalovat OS a obnovit stav výchozího nastavení, jestliže například dojde k poškození paměti obnovovacího oddílu. Doporučujeme vytvořit Recovery Disc před zahájením používání počítače.
Nahlédněte do ➔ *Reference Manual* “Recovery Disc Creation Utility” o vytvoření disku.

POZNÁMKA

- **PC Information Viewer**
  Tento počítač pravidelně zaznamenává informace o paměti, atd. Maximálně objem dat pro každý záznam je1024 bytů.
  Tato informace se používá pouze pro odhad příčiny v případě, že paměť bez přičiny selže.
  Tyto informace nejsou nikdy odesílány po síti mimo počítač, ani nejsou používány k žádným jiným, než k výše popsaným účelům.
  Chcete-li tuto funkci vypnout, zaškrtněte políčko [Disable the automatic save function for management information history] v [Hard Disk Status] v PC Information Viewer a klepněte na [OK].
  (➔ *Reference Manual* “Checking the Computer’s Usage Status”)
- **Windows 8**
  Ve výchozích nastaveních je na obrazovce plochy ikona zástupce korejštiny. Není-li ikona potřebná, můžete ji smazat.

■ Před použitím bezdrátové funkce

Windows 8

① Zobrazte „Ovládací tlačítko“ a dotkněte se ⚙ - [Změnit nastavení počítače] - [Bezdrátová síť].
Nastavte [Režim v letadle] na [Vypnuto] a poté
nastavte [Wi-Fi] v položce “Bezdrátová zařízení” na [Zapnuto] (pro bezdrátovou síť LAN).
nastavte [Mobilní širokopásmové připojení (mobile broadband)] v položce “Bezdrátová zařízení” na [Zapnuto] (pro bezdrátovou síť WAN).
nastavte [GPS] v položce “Bezdrátová zařízení” na [Zapnuto] (pro bezdrátovou síť WAN).
nastavte [Bluetooth] v položce “Bezdrátová zařízení” na [Zapnuto] (pro Bluetooth).

Windows 7

① Pro zobrazeí rozbalovacího menu se dotkněte ikony Nástroj pro spínač bezdrátového sítě.
② U zařízení, které chcete aktivovat, vyberte ZAP.

■ Změna struktury oddílů

Zmenšením části existujícího oddílu lze vytvořit volné místo na disku, ze kterého lze následně vytvořit nový oddíl. Ve výchozím nastavení můžete používat jediný oddíl.

① **Windows 8**
Otevřete “Počítač”. Klikněte pravým tlačítkem na [Počítač], poté klikněte na [Spravovat].
Pro otevření položky “Počítač” postupujte následovně na Úvodní obrazovce.
1. Klikněte pravým tlačítkem na jakékoliv prázdné místo na Úvodní obrazovce.
2. Klikněte na [Všechny aplikace] na nástrojové liště.
3. Klikněte na [Počítač] ve “Systém Windows”.

Windows 7
Přejděte na položku (Start), poté klepněte pravým tlačítkem myši na položku [Počítač], poté na položku [Spravovat].
- Běžný uživatel musí zadat heslo správce.

② Klepněte na [Správa disku].
③ Klepněte pravým tlačítkem myši na oddíl pro Windows (podle výchozího nastavení jednotka “c”), poté klepněte na [Zmenšit velikost].
- Velikost oddílu závisí na specifikacích počítače.

④ Do pole [Zadejte velikost zmenšení (MB)] zadejte požadovanou velikost a klepněte na [Zmenšit].
- Nelze zadat větší číslo, než je zobrazovaná velikost místa.
- Pro výběr [Reinstall to the System and OS partitions.] v instalaci OS (➔ strana 30), 100 GB nebo více / **Windows 7** 60 GB nebo více pro [Celková velikost pro zmenšení v MB].

⑤ Klepněte pravým tlačítkem myši na položku [Volné místo] (zmenšované místo v kroku ④), poté klepněte na položku [Nový jednoduchý svazek].
⑥ Proveďte nastavení podle pokynů na obrazovce, poté klepněte na tlačítko [Dokončit].
Počkejte, dokud nebude dokončeno formátování.

POZNÁMKA

- Pomocí zbývajícího volného místa nebo nově vytvořeného volného místa můžete vytvořit další oddíl.
- Chcete-li odstranit oddíl, klepněte na něj pravým tlačítkem myši, poté v kroku ③ klepněte na položku [Odstranit svazek].

■ Windows 8 Pro výběr jazyka

Pro výběr jiného jazyka, než jste vybrali poprvé, se řiďte následujícími kroky.

① Otevřete ovládací panel.
   1. Klikněte pravým tlačítkem na jakékoliv prázdné místo na Úvodní obrazovce.
   2. Klikněte na [Všechny aplikace] na nástrojové liště.
   3. Klikněte na [Ovládací panely] v položce “Systém Windows”.

② Klikněte na [Hodiny, jazyk a oblast] - [Jazyk] - [Přidat jazyk].

③ Vyberte jazyk a klikněte na [Přidat].
   V závislosti na oblasti lze vybrat dva nebo více jazyků. Klikněte na [Otevřít], vyberte požadovaný jazyk a klikněte na [Přidat].

④ Klikněte na [Možnosti] pro jazyk, který chcete použít.

⑤ Klikněte na [Nastavit jako primární jazyk].

⑥ Klikněte na [Odhlásit se nyní].

⑦ Zaregistrujte se do Windows.

Zapnutí / Vypnutí

Zapnutí

Stikněte a a přidržte hlavní vypínač ⏻ (➔ strana 16), dokud se nerozsvítí indikátor napájení (➔ strana 16).

POZNÁMKA

- Hlavní vypínač netiskněte opakovaně.
- Pokud hlavní vypínač přesunete a přidržíte v poloze déle než čtyři sekundy či déle, počítač se nuceně vypne.
- Po vypnutí počítače počkejte před dalším zapnutím nejméně deset sekund.
- Následující operace neprovádějte, dokud nezhasne kontrolka disku.
  - Připojení a odpojení síťového adaptéru
  - Stisknutí hlavního vypínače
  - Dotyk tlačítek tabletu, obrazovky nebo externí myši/klávesnice

Vypnutí

① Spegnere il computer.

Windows 8

1. Zobrazte „Ovládací tlačítko“ a dotkněte se ⚙.
2. Klikněte na [Vypnutí] - [Vypnout].

Windows 7

Klikněte na (Start) - [Vypnout].

POZNÁMKA

- **Windows 8**
  Chcete-li vypnout počítač, postupujte následovně.
  ① Zobrazte „Ovládací tlačítko“ a dotkněte se ⚙ - [Změnit nastavení počítače] - [Obecné].
  ② Klikněte na [Restartovat teď] pod položkou “Spuštění s upřesněným nastavením”.
  ③ Klikněte na [Vypnout počítač].

Opatření proti nežádoucímu spouštění a vypínání

- Neprovádějte následující akce
  - Připojení a odpojení síťového adaptéru
  - Stisknutí hlavního vypínače
  - Dotyk obrazovky nebo externí myši/klávesnice

POZNÁMKA

- U nového počítače je provedeno následující nastavení funkcí na úsporu energie.
  - Obrazovka se automaticky vypne po:
    10 minutách (je-li připojený síťový adaptér) neaktivity
    5 minutách (při provozu na bateriové napájení) neaktivity
  - Počítač automaticky přejde do režimu spánku[*1] po:
    Windows 8 30 minutách / **Windows 7** 20 minutách (je-li připojený síťový adaptér) neaktivity
    15 minutách (při provozu na bateriové napájení) neaktivity

  [*1] Více informací o obnovení provozu z režimu spánku viz *Reference Manual* “Sleep and Hibernation Functions”.

Začínáme

Manipulace a údržba

Provozní prostředí

- Počítač umístěte na rovný a stabilní povrch, který není vystaven nárazům, vibracím a nebezpečí pádu. Počítač nepokládejte na bok, ani jej nepřevracejte. Je-li počítač vystaven velmi silným nárazům, může dojít k jeho poškození.
- Provozní prostředí.

  Teplota: Provozní: -10 °C až 50 °C (IEC60068-2-1, 2)[*1]
  Skladovací: -20 °C až 60 °C

  Vlhkost: Provozní: 30% až 80% RV (bez kondenzace)
  Skladovací: 30% až 90% RV (bez kondenzace)

  Pokud počítač delší dobu používáte v prostředí s mimořádně nízkými či vysokými teplotami nebo vysokou vlhkostí, v kuřáckém prostředí nebo na místech, kde se používá olej nebo na prašných místech, může dojít ke zhoršení stavu výrobku a ke zkrácení jeho životnosti i tehdy, pokud se hodnoty pohybují ve výše uvedeném rozsahu.

[*1] Nevystavujte pokožku tomuto produktu při používání v horkém nebo chladném prostředí. (➔ strana 5)
  Je-li počítač vlhký v teplotách 0 °C nebo méně, může dojít k poškození zamrznutím. Při takových teplotách počítač vysušte.
- Počítač neprovozujte v dále uvedených oblastech, v opačném případě může dojít k jeho poškození.
  - V blízkosti elektronických zařízení, kde by mohlo dojít ke zkreslení obrazu nebo k výskytu šumu.
  - V prostředích s extrémně vysokou nebo nízkou teplotou.
- Vzhledem k tomu, že počítač se během provozu ohřívá, udržujte jej mimo dosah předmětů, které jsou citlivé na teplo.

Upozornění týkající se manipulace

Tento počítač je určen k tomu, aby minimalizoval elektrický ráz na části, např. LCD a paměť, ale v případě, že dojde k problémům způsobeným elektrickým rázem, není poskytována žádná záruka. Při manipulaci s počítačem dbejte extrémní opatrnosti.

- Při manipulaci s počítačem dodržuje následující zásady:
  - Vypněte počítač.
  - Vyjměte všechna externí zařízení, kabely, karty Smart Card a další vyčnívající předměty.
  - Zabraňte pádu počítače nebo jeho nárazu do pevných předmětů.
  - Počítač neuchopujte za obrazovku.
- Pokud počítač berete na palubu letadla, umístěte jej do příručního a nikoliv do odbavovaného zavazadla. Při používání počítače v letadle dodržujte pokyny letecké společnosti.
- Pokud s sebou převážíte náhradní baterii, umístěte ji do plastového sáčku, aby byly chráněny její vývody.
- Zabraňte poškození dotykové desky nebezpečnými látkami, například olejem. V takovém případě nemusí šipka vykazovat správnou funkci.
- Při přenášení počítače dbejte na to, aby nedošlo k úrazu pádem nebo nárazem.
- Používejte k dotýkání se obrazovky pouze přiložené pero digitizéru. Na povrch dotykové desky neumisťujte žádné předměty. Kromě toho na ni silně netlačte ostrými nebo tvrdými předměty, které by mohly zanechat stopy (např. nehty, tužky a kuličková pera).
- Nepoužívejte obrazovku, je-li znečistěná prachem nebo nečistotou (například olejem). V opačném případě mohou cizí částice usazené na obrazovce / peru digitizéru povrch obrazovky poškrabat nebo bránit v používání pera digitizéru.
- Pero digitizéru používejte pouze k doteku obrazovky. Používání pera digitizéru k jakýmkoli jiným účelům může způsobit jeho poškození a následné poškrabání obrazovky.

- Digitizér využívá elektromagnetickou indukci a nemusí fungovat správně v blízkosti silného elektrického pole nebo magnetického pole, například:
  - V blízkosti antén radiostanice AM nebo reléové stanice
  - V blízkosti zobrazovacích zařízení CRT, která vytvářejí pole silného elektromagnetického šumu

  Aby digitizér fungoval správě, přesuňte jej mimo tyto oblasti.
- Pohybujete-li s perem digitizéru příliš rychle, šipka nemůže sledovat pohyb pera digitizéru.

■ Nerozsvítí-li se indikátor baterií

Indikátor baterie se nemusí rozsvítit, i když jsou síťový adaptér a bateriový blok připojené k počítači, z následujících důvodů.

- Může být aktivovaná ochranná funkce síťového adaptéru. V tomto případě vytáhněte síťový adaptér, vyčkejte déle než 1 minutu a znovu jej připojte.

■ Zásady týkající se používání periferií

Dodržováním pokynů uvedených v tomto návodu a v příručce Reference Manual zabraňte poškození zařízení. Pečlivě si prostudujte uživatelské příručky periferních zařízení.

- Používejte pouze periferní zařízení, která vyhovují specifikacím počítače.
- Připojování konektorů do zásuvek provádějte ve správném směru.
- Pokud nelze konektor snadno zasunout, nepřipojujte jej násilně. Zkontrolujte tvar konektoru, jeho směr, uspořádání vývodů, apod.
- Pokud je konektor opatřen šrouby, bezpečně je zašroubujte.
- Během přemisťování počítače vyjměte kabely. Kabely nevytahujte silou.

■ Zamezení neoprávněného provozování počítače přes bezdrátovou síť LAN / rozhraní Bluetooth / bezdrátovou síť WAN

<Pouze pro model s bezdrátovou sítí LAN / rozhraním Bluetooth / bezdrátovou sítí WAN>

- Před použitím bezdrátové sítě LAN / rozhraní Bluetooth / bezdrátové sítě WAN proveďte odpovídající nastavení zabezpečení, například šifrování dat.

■ Nová kalibrace baterie

- Nová kalibrace baterie může trvat dlouho z důvodu velké kapacity baterie. Tento stav není příznakem poruchy.

  <Při provádění “Nové kalibrace baterie” po vypnutí operačního systému Windows>
  - Plné nabití: Přibližně 2,5 hodiny
  - Úplné vybití: Přibližně 3 hodiny

  Při provádění “Nové kalibrace baterie” bez vypnutí operačního systému Windows může nabíjení / vybíjení trvat déle.

■ Senzory

Tento počítač je vybavený čtyřmi senzory (senzor akcelerace, senzor gyro, magnetický senzor, čidlo intenzity okolního osvětlení) a můžete je používat s jakýmkoliv kompatibilním softwarem. Jelikož je přesnost každého senzoru závislá na provozním prostředí a jiných podmínkách, výsledky lze používat pouze jako referenci.
Senzor akcelerace, senzor gyro a magnetický senzor jsou umístěné dole vlevo na LCD. Výsledky detekce každého snímače se mohou lišit podle toho, jak počítač držíte, jaký software používá a podle dalších faktorů.

- **Automatické nastavení jasu**
  Počítač je vybaven automatickou funkcí nastavení jasu, která nastavuje obrazovku displeje podle čidla intenzity osvětlení okolí. Funkci automatického nastavení můžete konfigurovat následovně.

  Windows 8

  ① Zobrazte „Ovládací tlačítko“ a dotkněte se ⚙ - [Změnit nastavení počítače] - [Obecné] - [Obrazovka] - [Nastavovat mi jas obrazovky automaticky].

  Windows 7

  ① Klikněte na položku (Start) - [Ovládací panely] - [Hardware a zvuk] - [Možnosti napájení].
  ② Klikněte na položku [Změnit nastavení schématu] pro aktuálně používané schéma napájení.
  ③ Klikněte na [Změnit pokročilé nastavení napájení] a dvakrát klikněte na [Zobrazení].
  ④ Dvakrát klikněte na [Povolit funkci adaptivního jasu], proveďte potřebná nastavení a klikněte na [OK].
  Nastavte každou položku na ZAPNUTO a jas displeje se nastaví automaticky.

  Čidlo intenzity okolního osvětlení je umístěno na vrchu LCD.
  Okolní světlo nelze řádně detekovat, je-li tato oblast zakrytá nebo znečištěná.

- **Magnetický senzor**
  Magnetický senzor na počítači funguje na principu detekování geomagnetického pole. Proto nemusí magnetický senzor fungovat správně a jeho odečty mohou být nepřesné, zvláště v následujících prostředích.
  • Uvnitř nebo v blízkosti ocelových konstrukcí, např. budov nebo mostů
  • Uvnitř nebo v blízkosti automobilů nebo poblíž železničních silnoproudých vedení
  • Poblíž kovového nábytku nebo spotřebičů
  • Jsou-li síťový adaptér nebo periferní zařízení umístěná blíže k počítači
  • Poblíž magnetů, reproduktorů nebo jiných předmětů se silnými magnetickými poli
  Magnetické směry indikované magnetickým senzorem nemusí být přesné bezprostředně po zakoupení nebo v prostředích se slabými magnetickými poli.
  V takových případech počítač zapněte a pohybujte jím následovně.
  ① Počítač držte tak, aby strana obrazovky směřovala nahoru a rovně.
  ② Zatímco držíte počítač rovně, otočte jím o 90 stupňů nebo více ve směru pohybu hodinových ručiček.
  ③ Vraťte počítač do polohy ① a otočte jím o 90 stupňů nebo více proti směru pohybu hodinových ručiček.
  ④ Vraťte počítač do polohy ①.
  ⑤ Nakloňte počítač o 90 stupňů nebo více doleva tak, aby se levá strana počítače nakláněla dolů.
  ⑥ Vraťte počítač do polohy ① a nakloňte počítač o 90 stupňů nebo více doprava tak, aby se pravá strana počítače nakláněla dolů.

UPOZORNĚNÍ

- Držte počítač pro pohybu pevně. Silné otřesy nebo pád počítače mohou mít za následek poškození.

Údržba

Pokud se na povrchu panelu LCD objeví voda nebo jiné skvrny, ihned je otřete. V opačném případě by mohlo dojít ke znečištění skvrnami.

Čistění LCD panelu

Používejte hadřík dodaný s počítačem. (Pro další informace nahlédněte do “Suggestions About Cleaning the LCD Surface” ➔ *Reference Manual* “Screen Input Operation”.)

Čistění jiných oblastí, než LCD panelu

Povrchy otřete měkkou a suchou tkaninou, například gázou. K čistění můžete použít i mycí prostředek. Navlhčete měkkou tkaninu do mycího prostředku zředěného vodou a řádně ji vyždímejte.

UPOZORNĚNÍ

- K čistění nepoužívejte benzín, ředidlo nebo líh, neboť tyto látky by mohly narušit povrch a způsobit odbarvení, apod. Nepoužívejte ani komerčně dostupné domácí čisticí a kosmetické prostředky, neboť tyto látky mohou obsahovat složky s nepříznivými účinky pro povrch.
- Zabraňte přímému kontaktu počítače s vodou nebo čisticími prostředky, neboť voda, která vnikne dovnitř počítače, může způsobit poruchu nebo poškození.

Čištění uvnitř protiprachového krytu

Zhruba jednou měsíčně vyčistěte vnitřní část protiprachového krytu, a to následujícím způsobem.

① Vypněte počítač a odpojte síťový adaptér.
② Vypněte počítač a vyjměte bateriový blok.
③ Odstraňte šroub (A) a protipracovhý kryt je znázorněný níže.

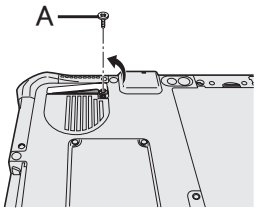

④ Čištění uvnitř protiprachového krytu.
⑤ Protiprachový kryt vraťte zpět, zašroubujte a sady baterií.

Instalace softwaru

Instalací softwaru obnovíte výchozí stav počítače. Pokud software nainstalujete, data na pevném disku budou vymazána.
Před instalací proto důležitá data zálohujte na jiná média nebo na externí pevný disk.

UPOZORNĚNÍ

- Nemažte obnovovací oddíl na pevném disku. Obnovovací oddíl není pro ukládání dat k dispozici. Pro kontrolu oddílu pro obnovení proveďte následující postup.
  ① **Windows 8**
  Otevřete “Počítač”. Dlouhý dotyk [Počítač], poté klikněte na [Spravovat].
  Pro otevření položky “Počítač” postupujte následovně na Úvodní obrazovce.
  1. Na Úvodní obrazovka se dotkněte vpravo a přejděte doprostřed obrazovky.
  2. Klikněte na [Všechny aplikace] na nástrojové liště.
  3. Klikněte na [Počítač] ve “Systém Windows”.
  Windows 7
  Přejděte na položku (Start), poté klepněte pravým tlačítkem myši na položku [Počítač], poté na položku [Spravovat].
  - Běžný uživatel musí zadat heslo správce.

  ② Klepněte na [Správa disků].

POZNÁMKA

- Místo klávesnice můžete použít následující tlačítka.
  : F2 (výchozí nastavení)
  : ↓ tlačítko
  : ↑ tlačítko
  : Tlačítko Enter
  : Tabulátor

■ Obnovení pevného disku

Můžete přeinstalovat OS tak, jak byl předinstalovaný při zakoupení (Windows 8 nebo Windows 7).

Příprava

- **Windows 8** <Pouze u modelu podporujícího technologii TPM> Zapojte externí klávesnici.
- Odpojte všechna periferní zařízení.
- Připojte k počítači síťový adaptér a neodpojujte jej, dokud nebude dokončená instalace softwaru.

Windows 8

1 Proveďte “Všechno smazat a přeinstalovat Windows”.

① Zobrazte „Ovládací tlačítko“ a dotkněte se - [Změnit nastavení počítače] - [Obecné].
② Klikněte na [Spustit] pod položkou “Všechno smazat a přeinstalovat Windows”.
③ Vyberte možnost.
- Odebrat moje soubory
  Během několika okamžiků proveďte reinstalaci Windows (zhruba 20 minut).
- Plně vyčistěte disk
  Prostřednictvím plného čištění nelze smazané soubory snadno obnovit a úroveň zabezpečení se zvýší. Čas zpracování bude delší (zhruba 140 minut).

Postupujte podle pokynů na obrazovce.
Po reinstalaci se počítač restartuje.

- Instalaci nepřerušujte, například vypnutím počítače nebo jinak.
  V opačném případě by tato instalace mohla být ztracena v důsledku nespuštění systému Windows nebo porušení dat.

2 Proveďte “První uvedení do provozu” (➔ strana 20).

POZNÁMKA

- Datum a čas, a časové pásmo nemusí být správné. Ujistěte se, že nastavení je správné.

3 Proveďte aktualizaci systému Windows.

4 <Pouze u modelu podporujícího technologii TPM> Vymazat TPM.

① Na Úvodní obrazovka se dotkněte části dole a přejděte doprostřed obrazovky a klikněte na [Všechny aplikace] na nástrojové liště.
② Klikněte na [Spustit] pod položkou “Systém Windows”, zadejte [tpm.msc] a klikněte na [OK].
③ Klikněte na [Vymazat TPM...] pod položkou “Akce” vpravo na obrazovce “Všechno smazat a přeinstalovat Windows”.
④ Klikněte na [Restartovat] obrazovky “Správa hardwaru pro zabezpečení TPM”. Počítač bude restartován.
⑤ Po zobrazení “TPM configuration change was requested to ...” stiskněte **F12**. Zobrazí se obrazovka plochy.
⑥ Po zobrazení “čip TPM připraven” klikněte na [Zavřít].

Windows 7

1 Počítač zapněte a několikrát se dotkněte levého horního rohu obrazovky zatímco se zobrazí startovací obrazovka [Panasonic].

Spustí se nástroj Setup Utility.

- Pokud se nezobrazuje startovací obrazovka [Panasonic], zapněte počítač a dotkněte se levého horního rohu obrazovky.
- Je-li vyžadováno heslo, zadejte heslo uživatele Supervisor.

2 Zapiště veškerý obsah Setup Utility a dotkněte se [Exit] a dvakrát se dotkněte [Load Default Values].

Při zobrazení potvrzujícího hlášení klepněte na [YES].

3 Dotkněte se [Exit] a dvakrát se dotkněte [Save Values and Reboot].

Při zobrazení potvrzujícího hlášení klepněte na [YES].
Počítač se restartuje.

4 Několikrát se dotkněte levého horního rohu obrazovky zatímco se zobrazí startovací obrazovka [Panasonic].

Spustí se nástroj Setup Utility.

- Je-li vyžadováno heslo, zadejte heslo uživatele Supervisor.

5 Vyberte nabídku [Exit], potom dvakrát se dotkněte [Recovery Partition] a stiskněte Enter.

6 Klepněte na [Reinstall Windows] a potom klepněte na [Next].

Zobrazí se okno s licenční smlouvou.

7 Klikněte na [YES].

Zobrazí se okno s licenční smlouvou.

8 Klikněte na [Yes, I agree to the provisions above and wish to continue!] a potom klikněte na [Next].

9 Vyberte požadované nastavení, poté klikněte na [Next].

- [Reinstall Windows to the whole Hard Disk to factory default.]
  Vyberte tuto možnost, chcete-li nainstalovat Windows ve výchozím výrobním nastavení. Po instalaci můžete vytvořit nový oddíl. Informace o způsobu vytvoření nového oddílu naleznete v části “Změna struktury oddílů” (➔ strana 22).

- [Reinstall to the System and OS partitions.][*1]
  Jestliže byl pevný disk rozdělený na několik částí, vyberte tuto možnost. Informace o způsobu vytvoření nového oddílu naleznete v části "Změna struktury oddílů" (➔ strana 22). Můžete zachovat strukturu oddílu.
  [*1] Tato možnost se nezobrazí, pokud systém Windows nelze instalovat do oddílu pro obnovu a oblast využívanou systémem Windows.

10 Při zobrazení potvrzujícího hlášení klikněte na [YES].

11 Vyberte OD (32bit nebo 64bit), poté klikněte na [OK].

12 Při zobrazení potvrzujícího hlášení klikněte na [YES].

Instalace bude spuštěna podle pokynů na obrazovce. (Tento děj trvá přibližně 20 minut.)

- Instalaci nepřerušujte, například vypnutím počítače nebo jinak.
  V opačném případě by tato instalace mohla být ztracena v důsledku nespuštění systému Windows nebo porušení dat.

13 Po zobrazení okna ukončení vypněte počítač kliknutím na [OK].

14 Zapněte počítač.

- Je-li vyžadováno heslo, zadejte heslo uživatele Supervisor.

15 Proveďte "První uvedení do provozu" (➔ strana 20).

16 Spusťte program Setup Utility a proveďte potřebná nastavení.

17 Proveďte aktualizaci systému Windows.

■ Použití Recovery Disc

Obnovovací disk použijte v následujících případech.

- Zapomněli jste heslo správce.
- Instalace nebyla dokončena. Obnovovací oddíl na pevném disku mohou být poškozené.
- Windows 7 <Pouze pro model downgradovaný na Windows 7>
  Pro změnu OS z Windows 7 na Windows 8 nebo opačně.

POZNÁMKA

- Windows 7 Chcete-li změnit OS 32 bitové verze na 64 bitovou verzi nebo naopak, nainstalujte OS pomocí obnovovacího oddílu na pevném disku.

Příprava

- Připravte si následující položky:
  - Recovery Disc (➔ *Reference Manual* "Recovery Disc Creation Utility")
  - Jednotka DVD USB (volitelná) (informace o dostupných produktech naleznete v nejnovějších katalozích a dalších zdrojových materiálech)
- Odejměte všechny periferie (kromě jednotky USB DVD).
- Připojte k počítači síťový adaptér a neodpojujte jej, dokud nebude dokončená instalace softwaru.

1 Připojte jednotku DVD k portu USB.

2 Spusťte Setup Utility.

Windows 8

① Zobrazte „Ovládací tlačítko" a dotkněte se ⚙ - [Změnit nastavení počítače] - [Obecné].

② Klikněte na [Restartovat teď] pod položkou "Spuštění s upřesněným nastavením".

③ Klikněte na [Odstranit potíže] - [Upřesnit možnosti] - [Nastavení firmwaru UEFI] - [Restartovat].

Windows 7

Zapněte počítač a dotkněte se nalevo nahoře, zatímco se zobrazí úvodní obrazovka [Panasonic].

- Pokud se nezobrazuje startovací obrazovka [Panasonic], zapněte počítač a současně dotkněte se nalevo nahoře.
- Je-li vyžadováno heslo, zadejte heslo uživatele Supervisor.

3 Zapiště veškerý obsah Setup Utility a dotkněte se [Exit] a dvakrát se dotkněte [Load Default Values].

Při zobrazení potvrzujícího hlášení klepněte na [YES].

4 Zkontrolujte nastavení [UEFI Boot] programu Setup Utility.

[UEFI Boot] by mělo být nastaveno na následovně.

Při použití obnovovacího disku pro Windows 8: [Enabled]

Při použití obnovovacího disku pro Windows 7: [Disabled]

5 Do jednotky DVD vložte Recovery Disc na obnovení systému.

6 Dotkněte se [Exit] a dvakrát se dotkněte [Save Values and Reboot].

Při zobrazení potvrzujícího hlášení klepněte na [YES].
Počítač bude restartován.

7 Dotkněte se nalevo nahoře, zatímco se zobrazí úvodní obrazovka [Panasonic].

Spustí se nástroj Setup Utility.

- Je-li vyžadováno heslo, zadejte heslo uživatele Supervisor.

8 Dotkněte se [Exit], potom se dvakrát dotkněte disku DVD v [Boot Override].

9 Dvakrát se dotkněte [Yes].

Počítač bude restartován.

10 Klepněte na [Reinstall Windows] a potom klepněte na [Next].

11 Windows 8 Při zobrazení potvrzujícího hlášení klepněte na [YES].

12 Na obrazovce licenční smlouvy klikněte na [Yes, I agree to the provisions above and wish to continue!] a potom klikněte na [Next].

13 Při použití obnovovacího disku pro Windows 8 klikněte na [Next].

Při použití obnovovacího disku pro Windows 7 vyberte nastavení a klikněte na [Next].

- [Reinstall Windows to the whole Hard Disk to factory default.]
  Vyberte tuto možnost, chcete-li nainstalovat Windows ve výchozím výrobním nastavení. Po instalaci můžete vytvořit nový oddíl. Informace o způsobu vytvoření nového oddílu naleznete v části "Změna struktury oddílů" (➔ strana 22).
- [Reinstall to the System and OS partitions.][*2]
  Tuto možnost vyberte, je-li pevný disk již rozdělen do několika oddílů. Informace o způsobu vytvoření nového oddílu naleznete v části "Změna struktury oddílů" (➔ strana 22). Můžete zachovat strukturu oddílu.

[*2] Tato možnost se nezobrazí, pokud systém Windows nelze instalovat do oddílu pro obnovu a oblast využívanou systémem Windows.

14 Při zobrazení potvrzujícího hlášení klikněte na [YES].

Instalace bude spuštěna podle pokynů na obrazovce. (Délka trvání je přibližně 30-45 minut.)

- Instalaci nepřerušujte, například vypínáním počítače nebo stisknutím **Ctrl** + **Alt** + **Del**.

V opačném případě by tato instalace mohla být ztracena v důsledku nespuštění systému Windows nebo porušení dat.

15 Po zobrazení okna ukončení vyjměte Recovery Disc a odeberte jednotku DVD.

Postupujte podle pokynů na obrazovce.

U některých modelů to může trvat zhruba 40 minut.

16 Proveďte “První uvedení do provozu” (➔ strana 20).

POZNÁMKA

- Windows 8 Datum a čas, a časové pásmo nemusí být správné. Ujistěte se, že nastavení je správné.

17 Spusťte program Setup Utility a proveďte potřebná nastavení.

18 Proveďte aktualizaci systému Windows.

19 Windows 8 <Pouze u modelu podporujícího technologii TPM> Vymazat TPM (➔ strana 30).

Odstraňování problémů (Základní přehled)

V případě výskytu problému proveďte dále uvedený postup. Příručka “Reference Manual” také obsahuje také pokročilého průvodce odstraňováním problémů. V případě softwarového problému postupujte podle softwarové příručky. Pokud problém trvá, obraťte se na centrum technické podpory Panasonic. Stav počítače můžete zkontrolovat také v programu PC Information Viewer (➔ *Reference Manual* “Troubleshooting (Advanced)”).

■ Spouštění

Počítač nestartujte. Indikátor napájení nebo indikátor baterií nesvítí.	● Připojte síťový adaptér. ● Vložte plně nabitou baterii. ● Je-li k USB zásuvce připojeno zařízení, odpojte je, nebo nastavte [USB Port] nebo [Legacy USB Support] na [Disabled] v nabídce [Advanced] v části Setup Utility. ● Vypnutí utajeného režimu (➔ *Reference Manual* “Setup Utility”). ● Zkontrolujte nastavení [UEFI Boot] programu Setup Utility. [UEFI Boot] by mělo být nastaveno na Windows 8 [Enabled] / Windows 7 [Disabled].
Počítač je zapnutý, zobrazuje se však hlášení “Warming up the system”.	● Počítač se zahřívá před spuštěním. Vyčkejte na spuštění počítače (maximální doba čekání se zobrazí na obrazovce). Pokud se zobrazilo hlášení “Cannot warm up the system”, počítač se nezahřál a nelze jej spustit. V takovémto případě počítač vypněte, ponechte jej v prostředí s teplotou 5 °C nebo vyšší po dobu cca jedné hodiny, poté jej znovu zapněte.
Počítač nelze zapnout. Počítač nelze probudit z režimu spánku. (Kontrolka baterie bliká střídavě zeleně a oranžově.)	● Ponechejte počítač v prostředí s teplotou 5 °C nebo vyšší po dobu cca 1 hodiny, poté jej znovu zapněte.
Zapomněli jste heslo.	● Heslo uživatele Supervisor nebo heslo uživatele: Obraťte se na centrum technické podpory společnosti Panasonic. ● Heslo správce: • Pokud máte disk pro resetování hesla, můžete zadat heslo správce. Vložte disk a zadejte libovolné nesprávné heslo, poté postupujte podle pokynů na obrazovce a zadejte nové heslo. • Pokud nemáte disk pro resetování hesla, nainstalujte (➔ strana 29) a nastavte Windows a potom nastavte nové heslo.
Zobrazí se hlášení podobné následujícímu: “Remove disks or other media. Press any key to restart” (Vyjměte disky a další média. Restartujte počítač stisknutím libovolné klávesy).	● V jednotce je vložena disketa, která neobsahuje soubory potřebné ke spuštění systému. Vyjměte disketu z mechaniky a stiskněte libovolnou klávesu. ● Je-li k USB zásuvce připojeno zařízení, odpojte je, nebo nastavte [USB Port] nebo [Legacy USB Support] na [Disabled] v nabídce [Advanced] v části Setup Utility. ● Pokud problém přetrvává i po vyjmutí disku, může jít o selhání pevného disku. Obraťte se na centrum technické podpory společnosti Panasonic.

■ **Spouštění**

Příliš pomalý start a provoz systému Windows.	● Spusťte Setup Utility (➔ *Reference Manual* “Setup Utility”) a vraťte nastavení Setup Utility (vyjma hesel) na výchozí hodnoty. Spusťte program Setup Utility a proveďte potřebná nastavení znovu. (Pamatujte na to, že rychlost zpracování závisí na aplikačním softwaru, tento postup proto nemusí zvýšit rychlost systému Windows.) ● Pokud jste po zakoupení počítače nainstalovali rezidentní software, odstraňte jeho zavedení z paměti.
Chybné nastavení data a času.	● Proveďte správné nastavení. ① Otevřete ovládací panel. **Windows 8** 1. Na Úvodní obrazovka se dotkněte části dole a přejděte doprostřed obrazovky. 2. Klikněte na [Všechny aplikace] na nástrojové liště. 3. Klikněte na [Ovládací panely] v položce “Systém Windows”. **Windows 7** Klikněte na (Start) - [Ovládací panel]. ② Klikněte na [Hodiny, jazyk a oblast] - [Datum a čas]. ③ Klikněte na [Změnit časové pásmo...]. ④ Vyberte časové pásmo, poté klikněte na [OK]. ⑤ Klikněte na [Změnit datum a čas...], poté nastavte datum a čas. ● Pokud problém trvá, bude pravděpodobně nutné vyměnit vnitřní baterii hodin. Obraťte se na centrum technické podpory společnosti Panasonic. ● Během připojení počítače k místní síti (LAN) zkontrolujte datum a čas serveru. ● Rok 2100 a pozdější roky nebudou tímto počítačem rozpoznány správně.
Zobrazuje se hlášení [Executing Battery Recalibration].	● Před posledním ukončením Windows byla zrušena kalibrace baterie. Windows lze spustit vypnutím počítače pomocí hlavního vypínače a poté zapnutím.
Při probuzení počítače z režimu spánku / hibernace se nezobrazuje okno [Enter Password].	● Vyberte [Enabled] v [Password On Resume] v menu [Security] Setup Utility (➔ *Reference Manual* “Setup Utility”). ● Lze použít heslo systému Windows místo hesla nastaveného v Setup Utility. ① Otevřete ovládací panel. **Windows 8** 1. Na Úvodní obrazovka se dotkněte části dole a přejděte doprostřed obrazovky. 2. Klikněte na [Všechny aplikace] na nástrojové liště. 3. Klikněte na [Ovládací panely] v položce “Systém Windows”. **Windows 7** Klikněte na (Start) - [Ovládací panel]. ② Klikněte na [Uživatelské účty a zabezpečení rodiny] - [Přidat nebo odebrat uživatelské účty]. ③ Klikněte na [Systém a zabezpečení] - [Možnost napájení] - [Po probuzení počítače požadovat heslo] a zaškrtněte pole [Požadovat heslo].

■ **Spouštění**

Nelze obnovit normální provoz.	● Mohla být provedena jedna z následujících operací. Stiskněte hlavní vypínač a počítač zapněte. Neuložená data budou ztracena. • V režimu spánku byl odpojen síťový adaptér nebo bateriový blok nebo bylo připojeno nebo odpojeno některé periferní zařízení. • Hlavní vypínač byl přesunut a přidržen v poloze déle než čtyři sekundy pro nucené vypnutí počítače. ● Pravděpodobně nastala chyba při automatickém uvedení počítače do režimu spánku nebo do úsporného režimu během aktivace spořiče obrazovky. V takovémto případě spořič obrazovky vypněte nebo změňte jeho nastavení.
Jiné problémy při spouštění.	● Spusťte Setup Utility (➔ *Reference Manual* “Setup Utility”) a vraťte nastavení Setup Utility (vyjma hesel) na výchozí hodnoty. Spusťte program Setup Utility a proveďte potřebná nastavení znovu. ● Odpojte všechna periferní zařízení. ● Ujistěte se, zda nenastala chyba disku. ① Odpojte všechna periferní zařízení včetně externího displeje. ② Otevřete “Počítač”. **Windows 8** 1. Na Úvodní obrazovka se dotkněte části dole a přejděte doprostřed obrazovky. 2. Klikněte na [Všechny aplikace] na nástrojové liště. 3. Klikněte na [Počítač] ve “Systém Windows”. **Windows 7** Klikněte na (Start) - [Počítač]. ③ Klikněte pravým tlačítkem na [Místní disk (C:)] a klikněte na [Vlastnosti]. ④ Klepněte na [Nástroje] - [Zkontrolovat...]. • Běžný uživatel musí zadat heslo správce. ⑤ Ve skupinovém rámečku [Možnosti kontroly disku] vyberte požadovanou možnost a klepněte na [Spustit]. ⑥ Klepněte na [Naplánovat kontrolu disku] a restartujte počítač. ● **Windows 7** Zapojte externí klávesnici a spusťte počítač v Nouzový režimu, potom zkontrolujte údaje o chybách. Jakmile při startu zmizí zaváděcí obrazovka [Panasonic][*1], stiskněte a podržte **F8**, dokud se nezobrazí nabídka Upřesnit možnosti systému Windows. Vyberte Nouzový režim a stiskněte klávesu **Enter**. *1 Když je [Password on boot] nastaveno na [Enabled] v nabídce [Security] v části Setup Utility, při zobrazení startovací obrazovky [Panasonic] se zobrazí [Enter Password]. Ihned po zadání hesla a stisknutí klávesy **Enter** stiskněte a podržte klávesu **F8**.

■ **Zadání hesla**

Po zadání hesla se obrazovka zadání hesla zobrazí znovu.	<Pouze je-li zapojena externí klávesnice> ● Počítač může být v režimu ten-key. Rozsvítí-li se indikátor NumLk 1, stiskněte **NumLk** pro vypnutí režimu ten-key a poté zadejte heslo. ● Počítač může být v režimu Caps Lock. Rozsvítí-li se indikátor Caps Lock A, stiskněte **Caps Lock** pro vypnutí režimu Caps Lock a poté zadejte heslo.

■ Zadání hesla

Nelze se přihlásit do systému Windows. (Zobrazí se hlášení “Uživatelské jméno nebo heslo nesprávné.”)	● Uživatelské jméno (název účtu) obsahuje znak “@”. - Existuje-li jiné uživatelské jméno: Přihlaste se do systému Windows použitím jiného názvu uživatelského účtu a vymažte název účtu obsahující “@”. Poté vytvořte nový název účtu. - Neexistuje-li jiný název účtu: Musíte přeinstalovat Windows (➔ strana 29).

■ Vypínání počítače

Systém Windows nelze ukončit.	● Vyjměte zařízení USB. ● Počkejte jednu až dvě minuty. Nejde o poruchu.

■ Displej

Chybí obraz.	● Byl vybrán externí monitor. **Windows 8** ① Zobrazte „Ovládací tlačítko“ a dotkněte se - . ② Dotkněte se a vyberte režim displeje. **Windows 7** ① Dlouze se dotkněte plochy a potom se dotkněte [Vlastnosti grafického odaptěru...]. ② Vyberte jednu z aplikací a dotkněte se [OK]. ③ Dotkněte se [Multiple Displays]. ④ Vyberte displej v [Operating Mode]. ⑤ Dotkněte se [Apply]. ⑥ Dotkněte se [OK]. ⑦ Je-li třeba, dotkněte se [General Settings], nastavte barevnou hloubku, rozlišení, atd. a dotkněte se [OK]. ● Pokud používáte externí monitor, proveďte následující zkoušky, • Zkontrolujte správnost připojení kabelů. • Zapněte monitor. • Zkontrolujte nastavení externího monitoru. ● Obrazovka byla vypnuta pomocí funkce řízení napájení. **Windows 8** Dotkněte se obrazovky. **Windows 7** Pro spuštění se dotkněte obrazovky. ● Počítač byl uveden do režim spánku nebo hibernace pomocí funkce řízení napájení. Normální provoz obnovíte, stisknutím hlavního vypínače.
Obrazovka je zatemněná.	● Pokud není připojen síťový adaptér, obrazovka je tmavší. Otevřete Dashboard for Panasonic PC a nastavte jas. Spotřeba energie z baterií stoupá se zvýšením jasu. Jas lze nastavit samostatně pro připojení i odpojení síťového adaptéru. ● Vypnutí utajeného režimu (➔ *Reference Manual* “Setup Utility”).
Chaotické zobrazení.	● Zkuste obnovit správné zobrazení změnou počtu barev a rozlišení. Restartujte počítač. ● Zkuste obnovit správné zobrazení připojením a odpojením externího monitoru. Restartujte počítač. Ve výchozích výrobních nastaveních se jas displeje nastaví automaticky podle okolního světla detekovaného čidlem intenzity okolního osvětlení. Nastavení tohoto čidla můžete upravit (➔ strana 26).

■ Displej

Při současném zobrazení na dvou monitorech je jedna obrazovka chaotická.	● Při používání rozšířené plochy použijte stejné barvy pro externí monitor, jako pro LCD obrazovku. Pokud problémy přetrvávají, zkuste změnit displej. Dlouze se dotkněte plochy a dotkněte se [Vlastnosti grafiky...] - [Display]. ● Současné zobrazení bude možné používat až po dokončení startu systému Windows (není k dispozici během používání programu Setup Utility, apod.).
Externí monitor nevykazuje normální funkci.	● Pokud externí monitor nepodporuje funkci úspory energie, nemusí vykazovat normální funkci při uvedení počítače do úsporného režimu. Vypněte externí monitor.
Nelze otáčet displejem.	● Aktuálně běžící aplikace nemusí otáčení obrazu podporovat. Ukončete program a zkuste otočit obraz. To může stav zlepšit. ● Když se automatiké otáčení vypne, displej se nebude automaticky otáčet.

■ Obrazovka

Nefunkční šipka.	● Pokud používáte externí myš, dbejte na její správné připojení. ● Počítač restartujte pomocí externí klávesnice/myši. ● Jestliže počítač nereaguje na příkazy externí klávesnice/myši, přečtěte si „Počítač nereaguje“ (➔ strana 39).
Dodávané pero digitizéru se nedotýká správné pozice.	● Proveďte kalibraci (➔ *Reference Manual* “Screen Input Operation”). ● Používejte dodané pero. ● Na přihlašovací obrazovce Windows nebo na uvítací obrazovce nemusí být možné dotknout se přiloženým perem digitizéru správné pozice. Pro přihlášení se použijte externí klávesnici nebo externí myš. ● Nemusí být možné se prstem dotknout správného místa po návratu z režimu spánku nebo hibernace při otáčení displeje. V tomto případě postupujte následovně. ① **Windows 8** 1. Na Úvodní obrazovka se dotkněte části dole a přejděte doprostřed obrazovky, a klikněte na [Všechny aplikace] na nástrojové liště. 2. Klikněte na [Spustit] ve “Systém Windows” zadejte [c:\util\resset\resset.exe] klikněte na [OK]. **Windows 7** Přejděte na položku (Start) a zadejte “c:\util\resset\resset.exe” v [Prohledat programy a soubory], poté stiskněte **Enter**. ② Klepněte na tlačítko [Ano] na obrazovce [Řízení uživatelských účtů]. ③ Vyberte [Zakázat] a klepněte na [OK]. ④ Klepněte na tlačítko [Ano], jste-li vyzváni k restartování počítače.
Nelze zobrazit „Ovládací tlačítko“ nebo problémy se zobrazením „Ovládací tlačítko“.	● Smažte kalibrační údaje. ① Spusťte Dashboard for Panasonic PC a dotkněte se [Basic] - [Touch Calibration]. ② Dotkněte se [Reset…] a dodržte pokyny na obrazovce.

■ Elektronický dokument

Windows 7 Dokument formátu PDF se nezobrazí.	● Proveďte instalaci programu Adobe Reader. ① Přihlaste se do systému Windows jako správce. ② Klikněte na položku (Start) a zadejte “c:\util\reader\Pinstall.bat” v [Prohledat programy a soubory], poté stiskněte **Enter**. ③ Zaktualizujte program Adobe Reader na nejaktuálnější verzi. Jestliže je počítač připojen k Internetu, spusťte program Adobe Reader a klepněte na [Help] - [Check for Updates...].

■ Ostatní

Počítač nereaguje.	● Otevřete Správce úloh a zavřete aplikaci, která neodpovídá. ● Vstupní obrazovka (tj. obrazovka pro zadání hesla při spuštění) může být skrytá za dalším oknem. Dotkněte se ikon aplikací ve spodní části obrazovky. ● Stiskněte hlavní vypínač po dobu čtyř sekund nebo déle a počítač vypněte, potom pro zapnutí znovu stiskněte hlavní vypínač. Pokud aplikační program nevykazuje normální funkci, odinstalujte jej a znovu nainstalujte. Chcete-li program nainstalovat, proveďte následující postup, ① Otevřete ovládací panel. **Windows 8** 1. Na Úvodní obrazovka se dotkněte části dole a přejděte doprostřed obrazovky. 2. Klikněte na [Všechny aplikace] na nástrojové liště. 3. Klikněte na [Ovládací panely] v položce “Systém Windows”. **Windows 7** Klikněte na (Start) - [Ovládací panel]. ② Klikněte na [Program] - [Odinstalovat program].
Obnovovací disk pro Windows 8 nefunguje.	● Proveďte nejprve obnovu pomocí obnovovacího disku pro Windows 7 a poté proveďte obnovu pomocí obnovovacího disku pro Windows 8.
Nelze se připojit k síti.	● Nastavte zařízení ([Wireless LAN] / [Bluetooth] / [Wireless WAN] ve [Wireless Configuration]) na [Enabled] v nabídce [Advanced] programu Setup Utility (Wireless Configuration). **Windows 8** ● Zobrazte „Ovládací tlačítko“ a dotkněte se - [Změnit nastavení počítače] - [Bezdrátová síť]. Nastavte [Režim v letadle] na [Vypnuto] a poté nastavte [Wi-Fi] v položce “Bezdrátová zařízení” na [Zapnuto] (pro bezdrátovou síť LAN). nastavte [Mobilní širokopásmové připojení (mobile broadband)] v položce “Bezdrátová zařízení” na [Zapnuto] (pro bezdrátovou síť WAN). nastavte [GPS] v položce “Bezdrátová zařízení” na [Zapnuto] (pro bezdrátovou síť WAN). nastavte [Bluetooth] v položce “Bezdrátová zařízení” na [Zapnuto] (pro Bluetooth).

LIMITED USE LICENSE AGREEMENT

THE SOFTWARE PROGRAM(S) (“PROGRAMS”) FURNISHED WITH THIS PANASONIC PRODUCT (“PRODUCT”) ARE LICENSED ONLY TO THE END-USER (“YOU”), AND MAY BE USED BY YOU ONLY IN ACCORDANCE WITH THE LICENSE TERMS DESCRIBED BELOW. YOUR USE OF THE PROGRAMS SHALL BE CONCLUSIVELY DEEMED TO CONSTITUTE YOUR ACCEPTANCE OF THE TERMS OF THIS LICENSE.
Panasonic Corporation has developed or otherwise obtained the Programs and hereby licenses their use to you. You assume sole responsibility for the selection of the Product (including the associated Programs) to achieve your intended results, and for the installation, use and results obtained therefrom.

LICENSE

A. Panasonic Corporation hereby grants you a personal, non-transferable and non-exclusive right and license to use the Programs in accordance with the terms and conditions stated in this Agreement. You acknowledge that you are receiving only a LIMITED LICENSE TO USE the Programs and related documentation and that you shall obtain no title, ownership nor any other rights in or to the Programs and related documentation nor in or to the algorithms, concepts, designs and ideas represented by or incorporated in the Programs and related documentation, all of which title, ownership and rights shall remain with Panasonic Corporation or its suppliers.

B. You may use the Programs only on the single Product which was accompanied by the Programs.

C. You and your employees and agents are required to protect the confidentiality of the Programs. You may not distribute or otherwise make the Programs or related documentation available to any third party, by time-sharing or otherwise, without the prior written consent of Panasonic Corporation.

D. You may not copy or reproduce, or permit to be copied or reproduced, the Programs or related documentation for any purpose, except that you may make one (1) copy of the Programs for backup purposes only in support of your use of the Programs on the single Product which was accompanied by the Programs. You shall not modify, or attempt to modify, the Programs.

E. You may transfer the Programs and license them to another party only in connection with your transfer of the single Product which was accompanied by the Programs to such other party. At the time of such a transfer, you must also transfer all copies, whether in printed or machine readable form, of every Program, and the related documentation, to the same party or destroy any such copies not so transferred.

F. You may not remove any copyright, trademark or other notice or product identification from the Programs and you must reproduce and include any such notice or product identification on any copy of any Program.

YOU MAY NOT REVERSE ASSEMBLE, REVERSE COMPILE, OR MECHANICALLY OR ELECTRONICALLY TRACE THE PROGRAMS, OR ANY COPY THEREOF, IN WHOLE OR IN PART.

YOU MAY NOT USE, COPY, MODIFY, ALTER, OR TRANSFER THE PROGRAMS OR ANY COPY THEREOF, IN WHOLE OR IN PART, EXCEPT AS EXPRESSLY PROVIDED IN THE LICENSE.

IF YOU TRANSFER POSSESSION OF ANY COPY OF ANY PROGRAM TO ANOTHER PARTY, EXCEPT AS PERMITTED IN PARAGRAPH E ABOVE, YOUR LICENSE IS AUTOMATICALLY TERMINATED.

TERM

This license is effective only for so long as you own or lease the Product, unless earlier terminated. You may terminate this license at any time by destroying, at your expense, the Programs and related documentation together with all copies thereof in any form. This license will also terminate effective immediately upon occurrence of the conditions thereof set forth elsewhere in this Agreement, or if you fail to comply with any term or condition contained herein. Upon any such termination, you agree to destroy, at your expense, the Programs and related documentation together with all copies thereof in any form.

YOU ACKNOWLEDGE THAT YOU HAVE READ THIS AGREEMENT, UNDERSTAND IT AND AGREE TO BE BOUND BY ITS TERMS AND CONDITIONS. YOU FURTHER AGREE THAT IT IS THE COMPLETE AND EXCLUSIVE STATEMENT OF THE AGREEMENT BETWEEN US, WHICH SUPERSEDES ANY PROPOSAL OR PRIOR AGREEMENT, ORAL OR WRITTEN, AND ANY OTHER COMMUNICATIONS BETWEEN US, RELATING TO THE SUBJECT MATTER OF THIS AGREEMENT.

LICENČNÍ UJEDNÁNÍ PRO OMEZENÉ POUŽITÍ

LICENCE NA SOFTWAROVÝ PROGRAM(Y) (DÁLE JEN “PROGRAMY”), JIMIŽ JE VYBAVEN TENTO VÝROBEK SPOLEČNOSTI PANASONIC (DÁLE JEN “PRODUKT”), SE POSKYTUJE POUZE KONCOVÉMU UŽIVATELI (“VÁM”). TYTO PROGRAMY SMÍTE VYUŽÍVAT POUZE V SOULADU S LICENČNÍMI PODMÍNKAMI UVEDENÝMI NÍŽE.SKUTEČNOST, ŽE PROGRAMY ZAČNETE POUŽÍVAT, BUDE JEDNOZNAČNĚ CHÁPÁNA JAKO VÁŠ SOUHLAS S PODMÍNKAMI TOHOTO LICENČNÍHO UJEDNÁNÍ.
Společnost Panasonic Corporation programy vyvinula nebo je jinak získala a tímto vám poskytuje licenci na jejich používání. Za výběr výrobku (včetně souvisejících programů), který vám umožní dosažení sledovaných cílů, za instalaci, používání a získané výsledky nesete odpovědnost výhradně vy jako uživatel.

LICENCE

A. Společnost Panasonic Corporation vám tímto poskytuje osobní, nepřenositelné a nevýlučné právo a licenci používat programy v souladu s podmínkami uvedenými v tomto ujednání. Berete tímto na vědomí, že je vám udělena pouze OMEZENÁ LICENCE K POUŽITÍ programů a související dokumentace, a že se vám tímto nevzniká žádný nárok, vlastnictví ani jiné právo na programy a související dokumentaci, včetně algoritmů, konceptů, plánů a myšlenek reprezentovaných programy a související dokumentací nebo do nich zahrnutých. Právní nárok, vlastnictví a práva zůstávají na straně společnosti Panasonic Corporation nebo jejích dodavatelů.

B. Programy smíte používat pouze na jednom výrobku, se kterým byly dodány.

C. Vy a vaši zaměstnanci a zástupci se zavazujete zachovávat o programech mlčenlivost. Společnost Panasonic Corporation vám neuděluje právo na šíření ani zpřístupňování programů a související dokumentace libovolné třetí straně prostřednictvím časového sdílení nebo jiným způsobem bez předchozího písemného povolení společnosti Panasonic Corporation.

D. Programy a související dokumentaci není povoleno za žádným účelem kopírovat, reprodukovat ani umožnit jejích kopírování či reprodukování. Je vám však povoleno pořízení jedné (1) kopie programů jako zálohu pro účely podpory používání programů na jednom výrobku, se kterým byly programy dodány. Programy nesmíte upravovat ani se o jakoukoliv úpravu pokoušet.

E. Programy a licenci na jejich používání můžete převést na další stranu pouze ve spojitosti s převodem výrobku, se kterým byly programy dodány, na takovou stranu. Při převodu se zavazujete převést také všechny kopie v tištěné nebo v elektronické podobě každého programu a související dokumentace na tutéž stranu, případně všechny kopie takto nepřevedené zničit.

F. Z Programů nesmíte odstranit označení autorských práv, ochrannou známku ani jinou poznámku nebo označení výrobku. Libovolnou takovou poznámku nebo označení výrobku se zavazujete reprodukovat a umístit na každou kopii libovolného Programu.

ZPĚTNÁ ANALÝZA, ZPĚTNÁ KOMPILACE A MECHANICKÉ ČI ELEKTRONICKÉ TRASOVÁNÍ PROGRAMŮ NEBO JEJICH KOPIÍ, A TO VCELKU NEBO JAKÉKOLI JEJICH ČÁSTI, JE ZAKÁZÁNO.

PROGRAMY A ŽÁDNÉ JEJICH KOPIE NESMÍTE POUŽÍVAT, KOPÍROVAT, UPRAVOVAT, MĚNIT ANI PŘEVÁDĚT, A TO VCELKU NEBO JAKOUKOLI JEJICH ČÁST, KROMĚ PŘÍPADŮ VÝSLOVNĚ UVEDENÝCH V LICENČNÍM UJEDNÁNÍ.

PŘEVEDETE-LI VLASTNICTVÍ KOPIE LIBOVOLNÉHO PROGRAMU NA JINOU STRANU, S VÝJIMKOU PŘÍPADŮ POVOLENÝCH V ODSTAVCI E VÝŠE, JE VAŠE LICENCE AUTOMATICKY UKONČENA.

PLATNOST LICENCE

Licence platí pouze po dobu, po kterou produkt vlastníte nebo jej užíváte v nájmu, pokud licence neskončí dříve. Tuto licenci můžete kdykoliv ukončit, pokud na vlastní náklady programy a související dokumentaci zničíte společně se všemi kopiemi v libovolné formě. Licence bude s okamžitou platností ukončena také tehdy, pokud budou splněny podmínky uvedené v jiných bodech tohoto ujednání, nebo pokud nedodržíte jakoukoliv podmínku uvedenou v tomto dokumentu. Dojde-li k takovému ukončení licence, souhlasíte, že na vlastní náklady programy a související dokumentaci zničíte společně se všemi kopiemi v libovolné formě.
POTVRZUJETE TÍMTO, ŽE JSTE SI TOTO UJEDNÁNÍ PŘEČETLI, POROZUMĚLI MU A ZAVAZUJETE SE, ŽE SE BUDETE ŘÍDIT JEHO PODMÍNKAMI. DÁLE BERETE NA VĚDOMÍ, ŽE SE JEDNÁ O ÚPLNÉ A VÝLUČNÉ VYJÁDŘENÍ UJEDNÁNÍ MEZI STRANAMI TOHOTO LICENČNÍHO UJEDNÁNÍ, KTERÉ NAHRAZUJE JAKÝKOLIV NÁVRH NEBO PŘEDCHOZÍ UJEDNÁNÍ PROVEDENÉ ÚSTNÍ ČI PÍSEMNOU FORMOU, JAKOŽ I LIBOVOLNOU JINOU KOMUNIKACI MEZI STRANAMI VZTAHUJÍCÍ SE K PŘEDMĚTU TOHOTO LICENČNÍHO UJEDNÁNÍ.

Technické údaje

Na této stránce jsou uvedeny technické údaje pro základní model.
Číslo modelu se liší podle konfigurace jednotky.

- Ověření čísla modelu:
  Zkontrolujte informace na spodní straně počítače nebo na obalu, ve kterém byl počítač dodán při zakoupení.
- Pro kontrolu rychlosti CPU, velikosti paměti a velikosti pevného disku:
  Spusťte nástroj Setup Utility (➔ *Reference Manual* “Setup Utility”) a vyberte nabídku [Information].
  [Processor Speed]: rychlost procesoru, [Memory Size]: velikost paměti, [Hard Disk]: velikosti pevného disku

■ Hlavní technické údaje

Číslo modelu		FZ-G1AAAZXB3
Procesor		Procesor Intel® Core™ i5-3437U (mezipaměť 3 MB[*1], až 2,9 GHz) s technologií Intel® Turbo Boost Technology
Čipová sada		Čipová sada Mobile Intel® QM77 Express
Ovladač videa		Zabudovaná čipová sada
Paměť[*1*2]		4 GB
Videopaměť[*1*3]		Windows 8 UMA 1664 MB max. Windows 7 UMA <32bit> 1544 MB max. <64bit> 1696 MB max.
Skladovací[*4]		Paměťovou jednotkou Flash : 128 GB
		Windows 8 Cca. 10 GB je vyhrazeno pro oddíl s nástroji na obnovení paměťovou jednotkou Flash. (Tento oddíl není určen pro uživatele.) Cca. 1 GB je vyhrazeno pro oddíl se systémovými nástroji. (Tento oddíl není určen pro uživatele.) Windows 7 Cca. 20 GB je vyhrazeno pro oddíl s nástroji na obnovení paměťovou jednotkou Flash. (Tento oddíl není určen pro uživatele.) Cca. 300 MB je vyhrazeno pro oddíl se systémovými nástroji. (Tento oddíl není určen pro uživatele.)
Zobrazovací metoda		10.1 WUXGA type
Interní LCD[*5]		65.536/16.777.216 barev (1920 × 1200 bodů)
Externí monitor (HDMI)[*6]		65.536/16.777.216 barev (max. 1920 x 1200 bodů)
Bezdrátová místní síť (LAN)[*7]		Intel® Centrino® Advanced-N 6235 (➔ strana 46)
Bluetooth[*8]		➔ strana 46
Bezdrátová síť WAN[*9]		Sierra Wireless™ MC8305 (➔ strana 47)
LAN[*10]		IEEE 802.3 10Base-T/IEEE 802.3u 100Base-TX/IEEE 802.3ab 1000Base-T
Zvuk		Podpora přehrávání formátů WAVE a MIDI, podpora audio subsystému Intel® s vysokým rozlišením, monofonní reproduktor
Čip zabezpečení		TPM (kompatibilita s protokolem TCG V1.2)[*11]
Kamera	Přední	1280 × 720 bodů, 30 fps (video), monofonní mikrofon
	Zadní[*12]	1280 × 720 bodů, 30 fps (video) / 2048 x 1536 bodů (staticky)

■ Hlavní technické údaje

Čidlo	Čidlo intenzity okolního osvětlení		Vybavený
	Magnetický senzor		
	Senzor Gyro		
	Senzor akcelerace		
Sloty pro karty	Smart Card[*13]		x 1
	Paměťová karta microSD[*14]		x 1
Rozhraní			Port USB 3.0 x 1, 2.0 x 1[*15], sériový port (Dsub 9 vývodů zástrčky)[*16], port LAN (RJ-45)[*10], port HDMI (typ A)[*17], Konektor svorkovnice, Sluchátka (Miniaturní konektor, 3,5 DIA / Sluchátka: Impedance 32 Ω, Výstupní výkon 4 mW × 2, Stereo / Mikrofon: Monaurální vstup)[*18]
Polohovací zařízení			Digitizér + multidotyk (kapacitní) (antireflexní, pero digitizéru (součástí dodávky) dotykové)
Napájení			Síťový adaptér nebo bateriový blok
Síťový adaptér[*19]			Vstup: 100 V až 240 V stř, 50 Hz/60 Hz, výstup: 16 V DC, 4,06 A
Bateriový blok			Li-ion 10,8 V, 4400 mAh (typ.), 4100 mAh (min.)
Provozní doba[*20]			Cca 8 hodin
Čas nabíjení[*21]	V zapnutém stavu		Cca 3 hodin
	Ve vypnutém stavu		Cca 2,5 hodin
Příkon[*22]			Cca 30 W[*23] / Cca 60 W (maximální hodnoty při nabíjení v zapnutém stavu)
Fyzické rozměry (Š × H × V)			270 mm × 188 mm × 19 mm
Hmotnost			Cca 1,1 kg
Prostředí	Provozní	Teplota	-10 °C až 50 °C (IEC60068-2-1, 2)[*24]
		Vlhkost	30% až 80% RV (bez kondenzace)
	Skladovací	Teplota	-20 °C až 60 °C
		Vlhkost	30% až 90% RV (bez kondenzace)

■ Software

Základní operační systém	Windows® 8 Pro 64-bit		Windows® 7 Professional 32-bit Service Pack 1 / Windows® 7 Professional 64-bit Service Pack 1
Nainstalovaný operační systém[*25]	Windows® 8 Pro 64-bit	Windows® 7 Professional 32-bit Service Pack 1 (downgradované na Windows® 7)[*26] / Windows® 7 Professional 64-bit Service Pack 1 (downgradované na Windows® 7)[*26]	Windows® 7 Professional 32-bit Service Pack 1 / Windows® 7 Professional 64-bit Service Pack 1

■ Software

Předinstalovaný software[*25]	Adobe Reader, PC Information Viewer, Battery Recalibration Utility, Hand Writing Utility, Infineon TPM Professional Package[*11] [*27], Dashboard for Panasonic PC, Recovery Disc Creation Utility, Power Plan Extension Utility, Camera Utility, Manual Selector, Bluetooth Stack for Windows by TOSHIBA	
	Wireless Toolbox, Camera for Panasonic PC	Wireless Switch Utility, Wireless Connection Disable Utility[*27], Quick Boot Manager, Software Keyboard
	Aptio Setup Utility, PC-Diagnostic Utility, Hard Disk Data Erase Utility[*28]	

■ Bezdrátová místní síť (LAN)[*7]

Rychlosti přenosu dat	IEEE802.11a: 54/48/36/24/18/12/9/6 Mbps (s automatickým přepínáním)[*29] IEEE802.11b: 11/5.5/2/1 Mbps (s automatickým přepínáním)[*29] IEEE802.11g: 54/48/36/24/18/12/9/6 Mbps (s automatickým přepínáním)[*29] IEEE802.11n[*30]: (HT20) GI[*31] = 400ns: 150/130/115/86/72/65/57/43/28/21/14/7 Mbps (s automatickým přepínáním)[*29] GI[*31] = 800ns: 130/117/104/78/65/58/52/39/26/19/13/6 Mbps (s automatickým přepínáním)[*29] (HT40) GI[*31] = 400ns: 300/270/240/180/150/135/120/90/60/45/30/15 Mbps (s automatickým přepínáním)[*29] GI[*31] = 800ns: 270/243/216/162/135/121/108/81/54/40/27/13 Mbps (s automatickým přepínáním)[*29]
Podporované standardy	IEEE802.11a / IEEE802.11b / IEEE802.11g / IEEE802.11n
Metoda vysílání	Systém OFDM, systém DSSS
Použité bezdrátové kanály	IEEE802.11a : Kanály 36/40/44/48/52/56/60/64/100/104/108/112/116/120/124/128/132/136/140 IEEE802.11b / IEEE802.11g : Kanály 1 až 13 IEEE802.11n : Kanály 1-13/36/40/44/48/52/56/60/64/100/104/108/112/116/120/124/128/132/136/140
Kmitočtová pásma	IEEE802.11a : 5,18 GHz - 5,32 GHz, 5,5 GHz - 5,7 GHz IEEE802.11b/IEEE802.11g: 2,412 GHz - 2,462 GHz IEEE802.11n : 2,412 GHz - 2,462 GHz, 5,18 GHz - 5,32 GHz, 5,5 GHz - 5,7 GHz

■ Bluetooth[*8]

Verze Bluetooth	4,0
	Klasický režim / režim nízké spotřeby
Metoda vysílání	Systém FHSS
Použité bezdrátové kanály	Kanály 1 až 79 / Kanály 0 až 39
Kmitočtová pásma	2,402 GHz - 2,480 GHz

■ Bezdrátová síť WAN[*9]

Datová komunikace	HSUPA	Kategorie 6, 5,7 Mbps
	HSUPA (HSPA+)	Kategorie 10, 14,4 Mbps
	UMTS	3GPP vydání 6
	EDGE/ GPRS	MultiSlot třída 10 Přepojování okruhů
Další funkce	SMS	SMS z mobilních telefonů (MO-SMS) SMS na mobilní telefony (MT-SMS)
	FAX	Nepodporováno
	Röst	Nepodporováno
SIM		Podpora SIM 1,8/3V

*1 1 MB = 1.048.576 bajtů/1 GB = 1.073.741.824 bajtů
*2 Výchozí tovární velikost paměti závisí na modelu.
*3 Segment operační paměti bude přidělen automaticky v závislosti na provozním stavu počítače. Uživatel nemůže nastavit velikost videopaměti.
*4 1 MB = 1.000.000 bajtů/1 GB = 1.000.000.000 bajtů. Váš operační systém nebo některý aplikační software může hlásit menší hodnotu GB.
*5 16 777 216 barev obrazovky je dosaženo pomocí funkce rozptylu.
*6 Volitelné rozlišení závisí na specifikacích externího zobrazovacího zařízení. U některých externích připojených obrazovek nemusí být zobrazení k dispozici.
*7 Pouze pro model s bezdrátovou sítí LAN.
*8 Pouze pro model podporující bezdrátovou technologii Bluetooth.
*9 Pouze pro model s bezdrátovým rozhraním WAN.
Specifikace se mohou lišit v závislosti na modelech.
*10 Pouze pro mode s portem LAN.
*11 Pouze pro model podporující technologii TPM.
Pro informace o TPM **Windows 8** na Úvodní obrazovce, klikněte na dlaždici [Manual Selector] a vyberte “Installation Manual for Trusted Platform Module (TPM)” / **Windows 7** Dvakrát klikněte na [Manual Selector] na ploše a vyberte “Installation Manual for Trusted Platform Module (TPM)”.
*12 Pouze pro model se zadním fotoaparátem.
*13 Pouze pro model se slotem pro kartu Smart Card.
*14 Pouze pro model s portem pro micro SD paměťovou kartu.
Provoz byl otestován a potvrzen pomocí Panasonic micro SD paměťové karty s kapacitou až 2 GB, Panasonic micro SDHC paměťové karty s kapacitou až 32 GB a Panasonic micro SDXC paměťové karty s kapacitou až 64 GB.
Provoz s jiným médiem SD není zaručen.
*15 Negarantuje provoz všech USB kompatibilních zařízení. USB 2.0 port: Pouze pro model s portem USB 2.0
*16 Pouze pro model se sériovým portem. Pro zapojení sériového zařízení je nutný sériový konverzní kabel (součást balení).
*17 Nelze zaručit provoz všech periferních zařízení kompatibilních s rozhraním HDMI.
*18 Použitelné konektory pro sluchátka jsou následující.

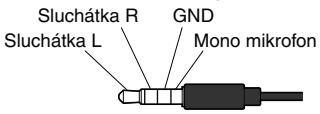

*19 Síťový adaptér je kompatibilní se síťovými rozvody o napětí do 240 V AC.
Výrobek pro Severní Ameriku (označený příponou ‘M’ v čísle modelu) je dodáván se síťovým kabelem kompatibilním s napětím 125 V AC.

20-M-1-1

*20 Měřeno při jasu LCD obrazovky: 60 cd/m^2
Tento údaj se mění v závislosti na podmínkách využití nebo v závislosti na připojení volitelného zařízení.
*21 Tento údaj se mění v závislosti na podmínkách využití.

*22 Cca 0,5 W v případě plného nabití (nebo nenabíjení) bateriového bloku a VYPNUTÍ počítače.
Síťový adaptér odebírá určitý výkon i tehdy, není-li připojen k počítači (max. 0,3 W) a je zapojen v síťové zásuvce.

*23 Jmenovitý příkon 23-Cz-1

*24 Nevystavujte pokožku tomuto produktu při používání v horkém nebo chladném prostředí. (➔ strana 5)
Při používání v horkém nebo chladném prostředí nemusí některé periferie a bateriový blok fungovat správně. Zkontrolujte provozní prostředí periférií.
Při dlouhodobém používání v horkém prostředí dojde ke zkrácení životnosti produktu. Nepoužívejte v těchto typech prostředí.
Při používání v prostředí s nízkou teplotou se může zpomalit spouštění nebo se může zkrátit provozní doba baterie. Počítač spotřebovává energii během zahřívání pevného disku při startu. Používáte-li napájení z baterie a stav energie je nízký, počítač se nemusí spustit.

*25 Provoz tohoto počítače není zaručen s výjimkou předinstalovaného OS a OS, který je nainstalovaný pomocí obnovení pevného disku a obnovovacího disku.

*26 V tomto systému je předinstalovaný software Windows® 7 Professional a systém má rovněž licenci pro Windows 8 Pro. Současně můžete použít pouze jednu verzi softwaru Windows. Přepínání mezi verzemi bude vyžadovat odinstalování jedné verze a nainstalování druhé verze.

*27 Nutné nainstalovat před použitím.

*28 Vytvořte obnovovací disk. **Windows 7** Eventuálně proveďte obnovení z pevného disku.

*29 Neodpovídá normám IEEE802.11a+b+g+n.
Skutečné rychlosti mohou být odlišné.

*30 K dispozici při nastavení “WPA-PSK”, “WPA2-PSK” nebo “none”.

*31 K dispozici pouze, když je HT40 aktivováno počítačem a když přidružený přístupový bod podporuje HT40.

Standardní omezená záruka

Panasonic System Communications Company Europe

Panasonic System Communications Company Europe (dále jen “Panasonic”) opraví tento výrobek (kromě softwaru, který je ošetřen v jiné části této záruky) novými nebo renovovanými součástkami, od data nákupu v případě závady v materiálu nebo zpracování. Tato záruka se vztahuje pouze na nové Panasonic Toughbooky zakoupené v EEA, Švýcarsku a Turecku. Panasonic (nebo jeho autorizovaný servisní partner) opraví Vaše zařízení do 48 hodin od obdržení v servisním centru. V případě zasílání mimo státy EU mohou být účtovány dodatečné poplatky.

Tato záruka je poskytována na poruchy materiálu nebo zpracování, které se vyskytnou během běžného užívání, a to po dobu níže uvedenou v odstavci Záruční lhůta. V případě, že je výrobek (nebo jeho část) opravována, Panasonic dodá zákazníkovi nový nebo opravený výrobek (nebo jeho část – náhradní díl) a zákazník vrátí vadný výrobek (nebo jeho část) Panasoniku.

Záruční lhůta – od doby koupě výrobku

- Toughbooky (včetně veškerého příslušenství dodaného v originálním balení výrobku kromě baterie) – 3 roky
- Tablety Toughpad (včetně veškerého příslušenství dodaného v originálním balení výrobku kromě baterie) - 3 roky
- Příslušenství dodané v originálním balení výrobku – 3 roky
- Další periférní zařízení vyrobené Panasonikem (včetně mediových zařízení jako je CD-Rom) – 1 rok
- Baterie – 6 měsíců. Panasonic záruka se vztahuje na baterie po dobu 6 měsíců. Baterie se pokládá za bezvadnou pokud vydrží 50% její napájecí kapacity během záruční doby. Pokud je baterie vrácena v rámci těchto zíručních podmínek a při testování se prokáže, že její napájecí kapacita je vyšší než 50%, baterie bude vrácena spolu s fakturou ve výši maloobchodní nákupní ceny za novou baterii.

Tuto záruku může uplatnit výhradně původní kupující. Doklad o koupi výrobku neho jiný doklad, kde je uvedeno datum originálního nákupu, musí být doložen před uptaněním záruční opravy.

Omezení a výjimky:

Tato záruka nepokrývá a nevztahuje se na následující:

- Rozbitá nebo prasklá LCD obrazovka.
- Defektní pixel na obrazovce notebooku a LCD displeji do 0,002%
- Škoda vzniklá působením ohně, odcizením či zásahem vyšší moci.
- Škoda vzniklá vlivem okolního prostředí (bouřka, magnetická pole atd.).
- Škoda, která nebyla způsobena běžným používáním výrobku
- Oprava škody, která je pouze kosmetická a neovlivňuje funkčnost výrobku jako je např. opotřebování, poškrábání, záděrky.
- Porucha způsobená produkty nedodaných Panasonikem.
- Poruchy vzniklé modifikací (přestavbou) zařízení, poškození vzniklé nehodou, špatným či hrubým zacházením, nedbalostí.
- Zanešení kapalinou nebo cizími látkami do výrobku.
- Nevhodná instalace, provoz a údržba.
- Nevhodné propojení s periférními zařízeními.
- Špatné seřízení zákaznických kontrol jako je nastavení funkcí.
- Modifikace nebo servisní zásah provedený někým jiným než Panasonikem nebo jeho autorizovaným servisním partnerem.
- Výrobky, které jsou předmětem krátkodobého pronájmu nebo leasingu.
- Výrobky, jejichž sériová čísla byla odstraněna a nelze tím jasně určit záruční podmínky

Tento výrobek není určen pro použití, nebo jako součást použití v nukleárním vybavení/systémech, vybavení/systémech sloužících pro kontrolu vzduchového provozu, vybavení/systémech pilotní kabiny letadel[*1]. Panasonic neponese odpovědnost za používání výrobků v prostorech výše zmíněných v tomto odstavci.

*1 Vybavení/systémy pilotní kabiny letadel zahrnují Class2 Electrical Flight Bag (EFB) systémy a Class1 EFB systémy během krit- ických fází letu (např. při vzletu či přistání letadla) a/nebo jsou součástí montáže letadla. Class1 EFB systémy a 2 EFB systémy jsou definovány jako FAA: AC (Advisory Circular) 120-76A nebo JAA: JAA TGL (Temporary Guidance Leaflets) No.36

Nejsou jiné záruční podmínky než ty výše uvedené.

Velice doporučujeme, aby si zákazníci zálohovali data před tím, než zašlou výrobek autorizovanému servisnímu partnerovi.

Panasonic není odpovědný za ztrátu dat nebo za jinou související či následnou škodu v důsledku použití tohoto výrobku nebo vzniklou z nedodržení těchto záručních podmínek. Všechny expresní a předpokládané záruky, včetně záruky dostačující kvality a použitelnost k určitému účelu jsou omezeny výše uvedenou záruční lhůtou. Panasonic není odpovědný za žádnou nepřímou, speciální či následnou ztrátu či škodu (včetně případných ztrát zisku) vzniklých z použití tohoto výrobku nebo z nedodržení těchto servisních podmínek.

Tato omezená záruka vám dává zvláštní zákonná práva a můžete mít další práva, která se v jednotlivých zemích liší. Abyste mohli určit plný rozsah svých práv, musíte se seznámit s platnými zákony své země. Tato omezená záruka doplňuje a nijak neovlivňuje žádná práva, vyplývající z kupní smlouvy nebo ze zákona.

Panasonic System Communications Company Europe

Paměťová média

Paměťová média jsou taková média, na nichž jsou uloženy operační systém, ovladače a programy původně nainstalované společností Panasonic. Tato média tvoří součást původní dodávky přístroje.

Společnost Panasonic zaručuje pouze to, že disky nebo jiná média s programy budou při normálním používání bez vad materiálu a výrobních vad po dobu šedesáti (60) dnů od data, kdy vám budou dodána, jak dokládá nákupní stvrzenka.

To je jediná záruka, kterou vám společnost Panasonic poskytuje. Samotné programy nejsou předmětem této záruky. Společnost Panasonic nezaručuje, že funkce obsažené v těchto programech budou splňovat vaše požadavky, ani že používání programu bude nepřetržité a bez chyb.

Veškerá odpovednost společnosti Panasonic a váš výhradní nárok na nápravu podle této záruky budou omezeny na výměnu jakéhokoliv vadného disku nebo média, které bude společně s kopií nákupní stvrzenky vráceno servisnímu středisku Panasonic ve výše uvedené záruční lhůtě.

Společnost Panasonic neponese odpovědnost za žádné vady disku nebo jiných médií s programy, k nimž dojde v důsledku jejich skladování, ani za vady způsobené používáním disku nebo jiných médií jinde než ve výrobku nebo v jiných podmínkách prostředí, než jaká specifikuje společnost Panasonic, v důsledku úpravy, nehody, nesprávného použití, zneužití, nedbalosti, nesprávné manipulace, nevhodné aplikace, instalace, nesprávného nastavení prvku ovládaných zákazníkem, nesprávné údržby, modifikace nebo poškození způsobeného vyšší mocí. Společnost Panasonic navíc neponese odpovědnost za žádné vady disku nebo jiných médií v případe, že jste upravili nebo se pokusili upravit jakýkoliv program.

Existují-li nějaké předpokládané záruky, jejich platnost je omezena na šedesát (60) dnů.

Předinstalovaný software

Předinstalovaným softwarem se rozumí software nainstalovaný před dodáním společností Panasonic, nikoliv software nainstalovaný jakoukoliv třetí stranou nebo obchodním zástupcem.

Společnost Panasonic a její dodavatelé neposkytují žádné výslovné, předpokládané nebo statutární záruky na software dodávaný s výrobkem a licencovaný kupujícímu, ani na jeho kvalitu, výkonnost, prodejnost nebo vhodnost pro konkrétní účel. Společnost Panasonic nezaručuje, že funkce obsažené v softwaru budou trvale funkční nebo bez chyb. Společnost Panasonic

nepřebírá rizika a v žádném případě neponese odpovědnost za žádné škody, mezi něž patří mimo jiné jakékoliv speciální, náhodné, následné nebo trestné škody, způsobené v důsledku porušení záručních nebo smluvních podmínek, nedbalostí nebo jakéhokoliv jiného výkladu zákona, zahrnující mimo jiné poškození pověsti, ztrátu kapitálu, náklady na jakékoliv náhradní vybavení, zařízení nebo služby, náklady na prostoje nebo reklamace jakékoliv strany v souvislosti s takovými škodami.

Některé země nedovolují vyloučení nebo omezení náhodných ci následných škod nebo omezení délky předpokládané záruky, takže výše uvedená omezení nebo vyloučení se vás nemusí týkat. Tato omezená záruka vám dává zvláštní zákonná práva a také můžete mít další práva, která se v jednotlivých zemích liší.

Abyste mohli určit plný rozsah svých práv, musíte se seznámit s platnými zákony své země.

Kontakty

Adresa

Panasonic System Communications Company Europe
Panasonic Manufacturing U.K. Ltd.
Service Centre Building B4,
Wyncliffe Road,
Pentwyn Industrial Estate,
Cardiff, United Kingdom
CF23 7XB

Webové stránky

http://www.toughbook.eu/

Oddělení podpory

Servis v angličtině	+44 (0) 8709 079 079
Servis ve francouzštině	+33 (0) 1 47 94 64 99
Servis v němčině	+49 (0) 1805 410 930
Servis v italštině	+39 (0) 848 391 999
Servis ve španělštině	+34 (0) 901 101 157
E-mailová adresa	toughbooksupport@eu.panasonic.com
Servis v češtině	+420 (0) 800 143234
Servis v maďarštině	+36 (0) 6800 163 67
Servis v polštině	+48 (0) 800 4911558
Servis v rumunštině	+40 (0) 800 894 743
Servis v slovensky	+421 (0) 800 42672627
E-mailová adresa	toughbooksupport@csg.de
Platby	toughbookservicepayments.cardiff@eu.panasonic.com

Panasonic Corporation
Osaka, Japonsko

Jméno a adresa dovozce v souladu s legislativou EU.
Panasonic System Communications Company Europe, Panasonic Marketing Europe GmbH
Hagenauer Straße 43
65203 Wiesbaden
SRN

© Panasonic Corporation 2013
Vytištěno ve Velké Británii

UK0213-0
CPE02733ZA