Panasonic®

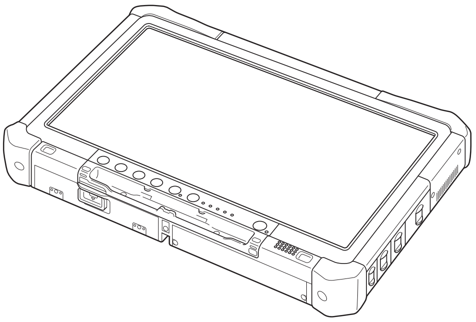

ҚОЛДАНУ НҰСҚАУЛАРЫ

Дербес компьютер

Модель № CF-D1G сериясы

Мазмұны

Жұмысты бастау

Кіріспе 2

Бөлшектердің сипаттамасы 4

Бастапқы жұмыс... 7

Қосу/Өшіру..12

Пайдалы ақпарат

Пайдалану және қызмет көрсету...........................13

Бағдарламалық жасақтаманы орнату 15

Ақаулықтарды шешу

Ақаулықтарды шешу (Негізгі).................................19

Қосымша

LIMITED USE LICENSE AGREEMENT...................23

ШЕКТЕУЛІ ҚОЛДАНЫС ЖӨНІНДЕГІ ЛИЦЕНЗИЯЛЫҚ КЕЛІСІМ 24

Техникалық сипаттама 25

Бұл өнімді пайдаланудың алдында нұсқауларды мұқият оқыңыз және бұл нұсқауды келешекте пайдалану үшін сақтаңыз.

Кіріспе

Осы Panasonic өнімің сатып алғандығыңызға алғысымызды білдіреміз. Оптималды өнімділік пен қауіпсіздік үшін нұсқауларды мұқият оқыңыз.

Осы нұсқаулықтардағы атаулар төмендегідей көрсетілген:
Windows 8.1 Windows® 8.1 операциялық жүйесін білдіреді.
Windows 7 Windows® 7 операциялық жүйесін білдіреді.

■ Осы нұсқаулардағы терминдер және суреттер

НАЗАР АУДАРЫҢЫЗ :	Шамалы немесе жеңіл жарақатқа әкеліп соғуы мүмкін жағдайлар.
ЕСКЕРІМ :	Пайдалы және тиімді ақпарат.
Windows 8.1	
"Шебер түйме" мәзірін көрсету:	Шебер түйме мәзірін көрсету үшін, курсорды экранның жоғарғы оң жақ (немесе төменгі оң жақ) бұрышына апарыңыз. Сондай-ақ, оң жақ шеттен экранның ортасына қарай шертіп жіберіңіз. Alternatively, flick toward the center of the screen from the right edge.
⚙ - ⏻ :	⚙ (Параметрлер) түймешігін және содан кейін ⏻ (Қуат) түймешігін басыңыз.
Windows 7	
(Іске қосу) - [Барлық бағдарламалар]:	(Іске қосу) түймешігін және содан кейін [Барлық бағдарламалар] түймешігін басыңыз. Кейбір жағдайларда екі рет басуыңыз қажет болады.
→ :	Осы Reference Manual нұсқаулығында немесе Анықтамалық нұсқаулықтағы беттер.
📖 :	Экрандық нұсқаулықтарды қарау.
Enter :	[Enter] пернесін басыңыз.
Ctrl + **C** :	[Ctrl] пернесін басып ұстап тұрыңыз және одан кейін [C] пернесін басыңыз.

• Перненің суреті пайдаланылатын пернетақтаға байланысты нұсқаулықтағыдан өзгеше болуы мүмкін. (мыс. "Delete" орнына "Del")

- Кейбір суреттер сіздің түсінуіңізді жеңілдету үшін жай көрсетілген және нақтылы құрылғыдан өзгеше болуы мүмкін.
- Егер сіз администратор ретінде жүйеге кірмесеңіз, кейбір қызметтерді қолдана алмайсыз және кейбір экрандарды көре алмайсыз.
- Қосымша өнімдер туралы жаңа ақпарат алу үшін жинақтарды, т.б. қараңыз.
- Осы нұсқауларда аттар мен терминдер төмендегі ретінде сілтелінген.
  - "Windows® 8.1 Pro 64-bit" - "Windows" немесе "Windows 8.1" ретінде
  - "Windows® 7 Professional 32-bit Service Pack 1" және "Windows® 7 Professional 64-bit Service Pack 1" "Windows" немесе "Windows 7" сияқты
  - DVD-ROM және CD-ROM-ды қосқандағы айналмалы медиа "дисктер" ретінде
  - DVD MULTI жетегі - "DVD жетегі" ретінде

■ Жауапкершіліктен бас тарту

Компьютер сипаттамалары және нұсқаулықтары ескертусіз өзгертіле алады. Panasonic корпорациясы зақымдар үшін тура немесе жанама түрде әкеліп соққан қателер, байқаусыздықтар немесе компьютер және нұсқаулықтардың айырмашылықтары үшін жауапты болмайды.

Сауда белгілері

Microsoft®, Windows® және Windows белгісі Америка Құрама Штаттары және/немесе басқа мемлекеттердегі Microsoft Corporation корпорациясының тіркелген сауда белгілері болып табылады.
Intel, Core, Centrino және PROSet - Intel корпорациясының тіркелген сауда белгілері немесе сауда белгілері болып табылады.

SDHC белгісі SD-3C ЖШС сауда белгісі болып табылады.

Adobe, Adobe белгісі және Adobe Reader - Америка Құрама Штаттарындағы және/немесе басқа мемлекеттердегі Adobe Systems Incorporated корпорациясының тіркелген сауда белгілері немесе сауда белгілері болып табылады.
Bluetooth® - Bluetooth SIG, Inc., АҚШ корпорациясы иемденген сауда белгісі болып табылады және лицензия Panasonic копорациясына берілген.
Осы нұсқаулықта кездесетін өнімдердің, брендтердің, т.б. атаулары олардың сәйкесінше өз компанияларының сауда белгілері немесе тіркелген сауда белгілері болып табылады.

Экрандық нұсқаулық

Компьютер бойынша қосымша ақпарат алу үшін экрандық нұсқаулықты қарауыңызға болады.

- **Reference Manual**
  Reference Manual ішінде компьютер жұмысынан толықтай ләззат алу үшін, тәжірибелік ақпарат жиналған.
- **Important Battery Tips**
  Important Battery Tips ұзағырақ жұмыс уақытына қол жеткізу мақсатында батарея блогын оңтайлы жағдайда пайдалану үшін, батарея туралы ақпаратты қамтамасыз етеді.

Экрандық нұсқаулықтарға кіру үшін, төменде берілген қадамдарды орындаңыз.

Windows 8.1

Іске қосу экранындағы [Manual Selector] қатарын басыңыз және экрандағы нұсқаулықты таңдаңыз.

Windows 7

Жұмыс үстелінің экранындағы [Manual Selector] екі рет басыңыз және экрандағы нұсқаулықты таңдаңыз.

Бөлшектердің сипаттамасы

Алдыңғы жақ

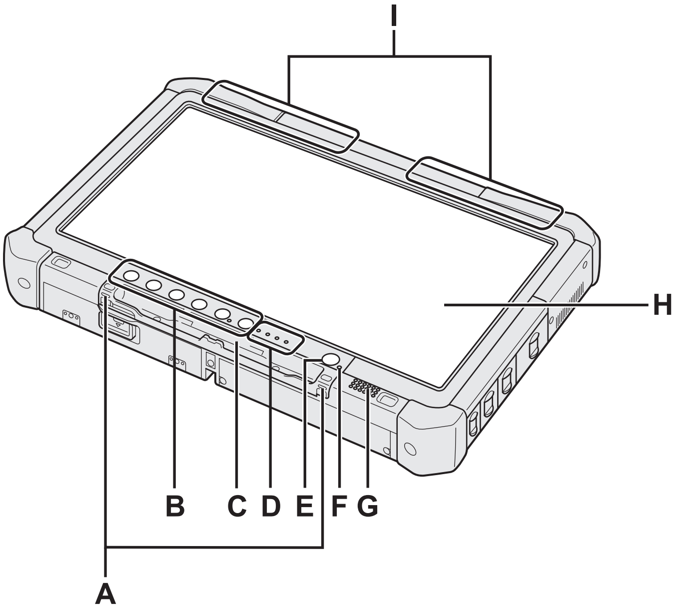

Асты және артқы жағы

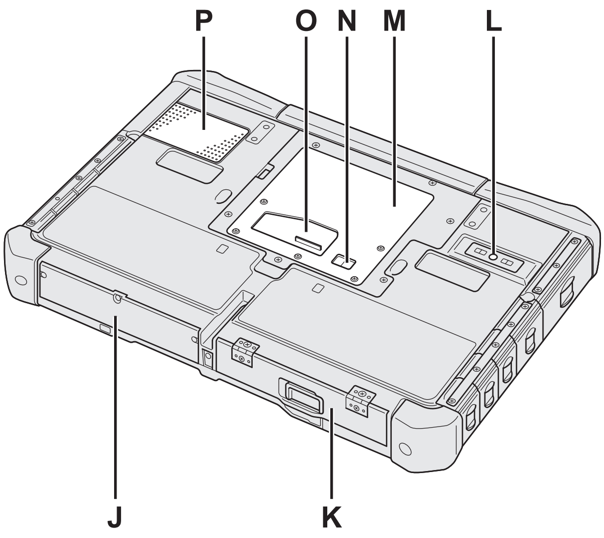

A: Бау ілгектері
Кейбір модельдерде бау ілгектері берілмеген.

B: Планшетті пернелер
➔ *Reference Manual* “Tablet Buttons”

C: Қалам ұстағышы

D: LED көрсеткіші
- : Батареяның күйі
  ➔ *Reference Manual* “Battery Power”
- : Сымсыз желі дайын
  Бұл көрсеткіш сымсыз LAN, Bluetooth және/немесе сымсыз WAN қосылып, дайын болғанда жанады. Ол міндетті түрде сымсыз қосылымның қосылуын/өшірілуін білдірмейді.
  ➔ *Reference Manual* “Wireless LAN”, “Bluetooth”, “Wireless WAN”, “Disabling/Enabling Wireless Communication”
- : Жетек күйі
- SD : SD жад картасының көрсеткіші
  (Жыпықтайды: Қатынасу барысында)
  ➔ *Reference Manual* “SD Memory Card”

E: Қуат қосқышы

F: Қуат күйі
(Өшірулі: Қуаты өшіру/Гибернация, Жасыл: Қуат қосулы, Жасыл түспен жыпықтау: Ұйқы, Жасыл түспен тез жыпықтау: төмен температураға байланысты қуатты қосу немесе жалғастыру мүмкін емес.)

G: Динамик
➔ *Reference Manual* “Dashboard for Panasonic PC”

H: СКД
➔ *Reference Manual* “Screen Input Operation”

I: Bluetooth антеннасы
<Bluetooth бар модель үшін ғана>
➔ *Reference Manual* “Bluetooth”
Сымсыз WAN антеннасы
<Сымсыз WAN бар модель үшін ғана>
➔ *Reference Manual* “Wireless WAN”
Сымсыз LAN антеннасы
<сымсыз LAN бар модель үшін ғана>
➔ *Reference Manual* “Wireless LAN”

J: Қатты диск жетегі

K: Батарея блогы
➔ *Reference Manual* “Battery Power”

L: Артқы камера
<Артқы камерасы бар модель үшін ғана>
➔ *Reference Manual* “Camera”

M: RAM модулінің ұяшығы
➔ *Reference Manual* “RAM Module”

N: Сыртқы антенна қосқышы

O: Кеңейту шина қосқышы
➔ *Reference Manual* “Cradle”

P: Желдету тесігі (Тарту)

Оң жақ

Төменде көрсетілген бөлшектердің (F) барлығы қосымша болып табылады.

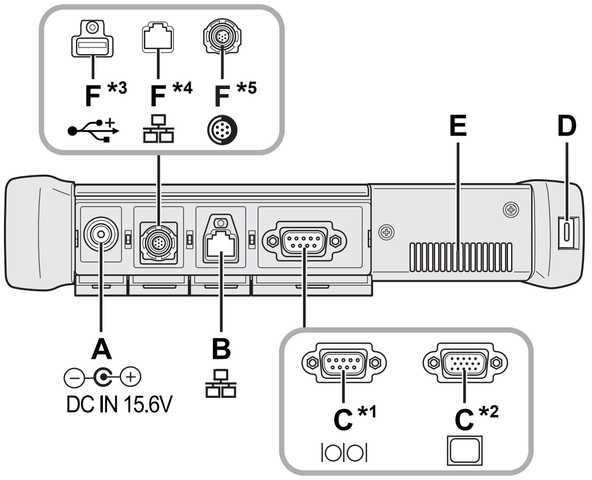

A: DC-IN науасы

B: LAN порты

➔ *Reference Manual* “LAN”

C: Сериялық порттар[*1] / VGA порты[*2]

[*1] <Сериялық порты бар модель үшін ғана>

[*2] <VGA порты бар модель үшін ғана>

➔ *Reference Manual* “External Display”

D: Қауіпсіздік құлпы

Kensington сымын қосуға болады.
Қосымша ақпарат алу үшін сыммен бірге келген нұсқаулықты оқыңыз.

E: Желдету тесігі (Шығару)

F: 4-ші USB (USB2.0) порты[*3] / 2-ші LAN порты[*4] / Берік USB2.0 порты[*5]

[*3] <4-ші USB (USB2.0) порты бар модель үшін ғана>

➔ *Reference Manual* “USB Devices”

[*4] <2-ші LAN порты бар модель үшін ғана>

➔ *Reference Manual* “LAN”

[*5] <Берік USB2.0 порты бар модель үшін ғана>

➔ *Reference Manual* “USB Devices”

G: Сымсыз қосқыш

➔ *Reference Manual* “Disabling / Enabling Wireless Communication”

H: ExpressCard ұяшығы

➔ *Reference Manual* “PC Card / ExpressCard”

I: SD жад картасы ұяшығы

SD жад картасын нәрестелер мен балаларға ұстатпаңыз.

➔ *Reference Manual* “SD Memory Card”

Сол жақ

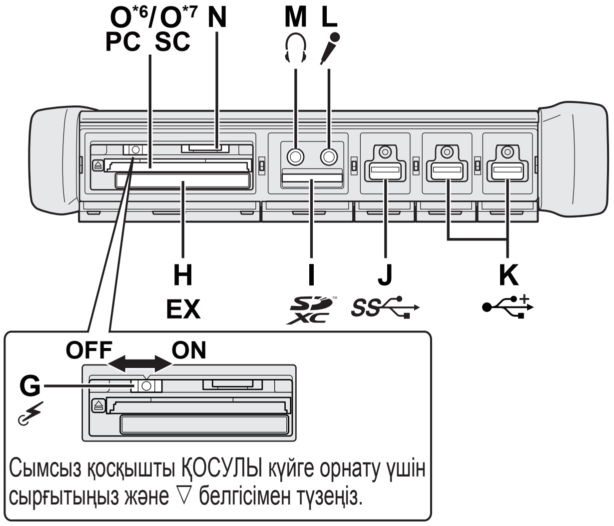

J: USB3.0 порттары

➔ *Reference Manual* “USB Devices”

K: USB2.0 порттары

➔ *Reference Manual* “USB Devices”

L: Микрофон науасы

Конденсаторлық микрофонды пайдалануға болады. Егер басқа микрофон түрлері пайдаланылса, аудио кіруі болмауы мүмкін немесе нәтижесінде ақаулықтар орын алуы мүмкін.

M: Құлаққап науасы

Құлаққаптарды немесе күшейтілген динамиктерді қосуыңызға болады.
Олар қосылған кезде ішкі динамиктерден дауыс естілмейді.

N: SIM картасының ұяшығы

<Сымсыз WAN бар модель үшін ғана>
SIM карта ұяшығына SIM картаны байланыс жағын төмен қаратып және кесілген бұрышын алға бағыттап енгізіңіз.

➔ *Reference Manual* “Wireless WAN”

НАЗАР АУДАРЫҢЫЗ

- Ұяшық SIM (15 мм x 25 мм) карталарын қабылдайды.

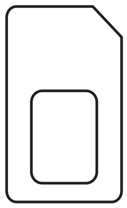

O: PC Card ұяшығы[*6] / Смарт карта ұяшығы[*7]

[*6] <PC Card ұяшығы бар модель үшін ғана>

➔ *Reference Manual* “PC Card / ExpressCard”

[*7] <Смарт карта ұяшығы бар модель үшін ғана>

➔ *Reference Manual* “Smart Card”

Бөлшектердің сипаттамасы

- Бұл компьютердің құрамында оң жақтағы кескінде дөңгелетіп көрсетілген магнит және магниттік өнімдер бар. Металл заттардың немесе магниттік тасымалдаушылардың осы аймаққа тиіп тұруын болдырмаңыз.

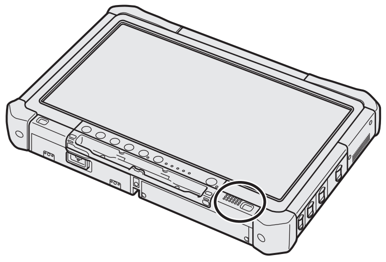

■ **Стилусты копьютерге тіркеу <Тек бауы бар модель үшін>**

Бау стилустың (бірге берілген) байқаусызда құлауын болдырмайды.
Қаламды компьютерге жоғалтпайтындай бекіту үшін бауды пайдаланыңыз.
Оны бекітуге арналған тесіктер (A) бар.

① Ілгектердің бірін тесік арқылы өткізіңіз.
② Екінші ілгекті бірінші ілгек арқылы өткізіңіз.
③ Екінші ілгекті тесік (A) арқылы өткізіңіз.
④ Стилусты екінші ілгек арқылы өткізіңіз.

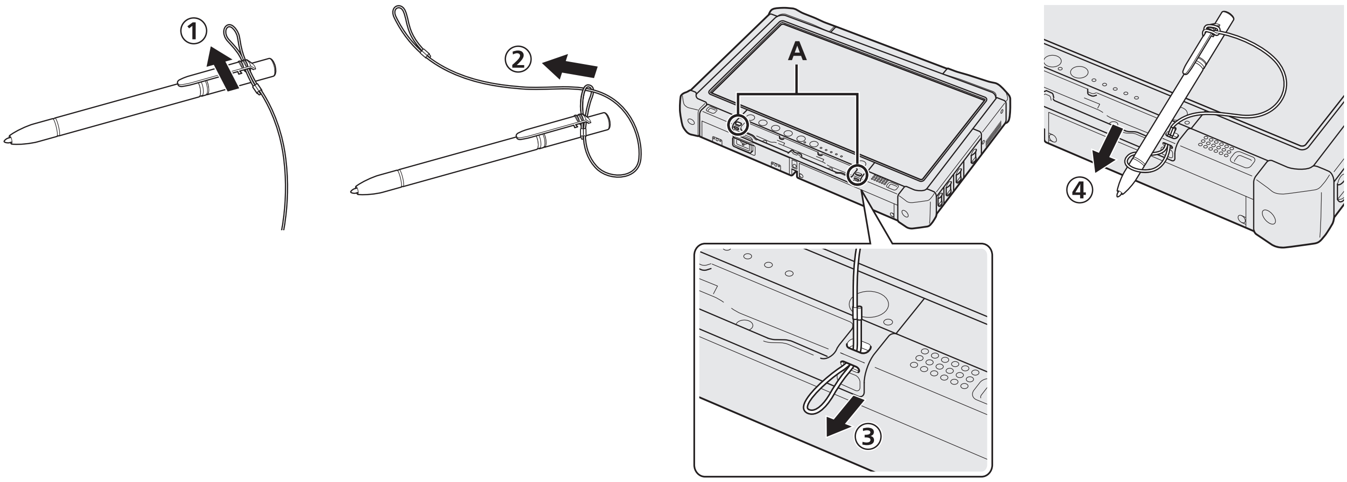

Бастапқы жұмыс

■ Дайындық

① Берілген бөлшектерді тексеріңіз және анықтаңыз.
Егер сипатталған бөлшектерді таппасаңыз, Panasonic техникалық қолдау тобына хабарласыңыз.

- **AC адаптері. 1**

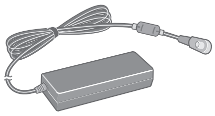

Модель №: CF-AA5713A

- **AC сымы 1**

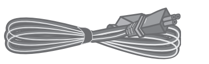

- **Батарея блогы 1**

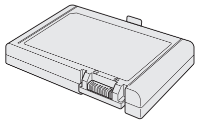

Модель №: CF-VZSU73U/CF-VZSU73SP

- **Жұмсақ мата 1**

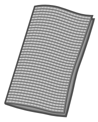

- **Стилус 1**

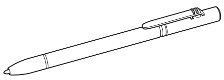

Кейбір модельдер жоғарыда көрсетілгеннен өзгешеленетін стилуспен жабдықталуы мүмкін.

- **Бау 1**

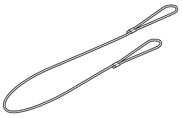

Кейбір модельдер баумен жабдықталмауы немесе жоғарыда көрсетілгеннен өзгешеленетін баумен жабдықталуы мүмкін.

(➔ *Reference Manual* “Screen Input Operation”)

- **Қауіпсіздік шаралар / Нормативтік ақпарат 1**
- **Модельге байланысты, келесі элементтер бірге беріледі.**
  ҚОЛДАНУ НҰСҚАУЛАРЫ (CD-ROM) 1

② Компьютердің орауындағы мөрді бұзбастан бұрын ШЕКТЕУЛІ ҚОЛДАНЫС ЖӨНІНДЕГІ ЛИЦЕНЗИЯЛЫҚ КЕЛІСІМІН оқыңыз (➔ 24-бет)

■ Батарея блогын енгізу

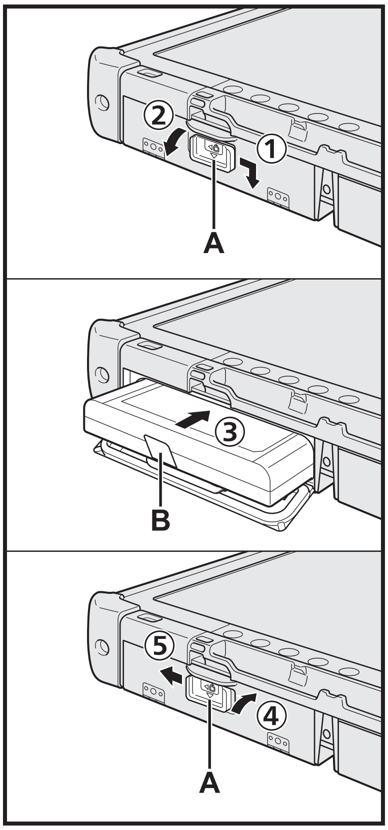

① Ысырманы (A) тіл бағытымен сырғытыңыз.
② Жабынды ашыңыз.
③ Батарея блогын қосқышқа берік орныққанша енгізіңіз.
④ Жабынды шертілгенше жабыңыз.
⑤ Ысырманы (A) тіл бағытымен сырғытыңыз.

■ Батарея блогын алу үшін

Жоғарыдағы ③ қадамында батарея блогының тақтасын (B) тартып алыңыз.

НАЗАР АУДАРЫҢЫЗ

- Ысырманың берік құлыпталғанына көз жеткізіңіз. Олай болмаса, компьютерді тасығанда батарея блогы түсіп қалуы мүмкін.

ЕСКЕРІМ

- Компьютер қуаты өшірулі кезде де компьютердің электр қуатын тұтынатындығын есте сақтаңыз. Егер батарея блогы толық зарядталған болса келесі уақыт мерзімінде батарея толық разрядталады:
  - Қуат өшірулі кезде: Шамамен 9 апта
  - ұйқы режимінде: Шамамен 4 күн
  - гибернация режимінде: Шамамен 8 күн
- DC науасы компьютерге жалғанбаған кезде AC розеткасынан AC сымын ажыратыңыз. AC адаптері электрлік шығуға қосулы кезде қуат оңай тұтынылады.

Бастапқы жұмыс

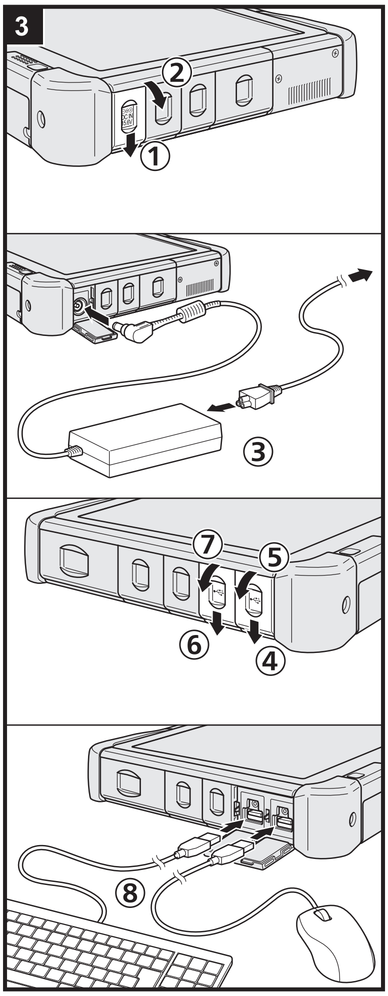

1 Батарея блогын енгізу (➔ 7-бет).

- Батарея блогы мен компьютердегі терминалдарға тимеңіз. Олай істеу терминалдарды кірлетеді не зақымдайды және батарея блогы мен компьютердің ақаулығына әкеліп соғуы мүмкін.
- Пайдалану үшін жабынды орнатқандығыңызға көз жеткізіңіз.

2 Стилусты копьютерге тіркеу (➔ 6-бет).

3 Компьютеріңізді қуат көзіне жалғаңыз және сыртқы пернетақта мен меңзер USB порттарына жалғаңыз.

① Ысырманы тіл бағытымен сырғытыңыз.
② Жабынды ашыңыз.
③ AC адаптерін қосыңыз.
Батареяны зарядтау автоматты түрде басталады.
④ Ысырманы үш USB портының біріне тіл бағытымен сырғытыңыз.
⑤ Жабынды ашыңыз.
⑥ Басқа USB портының ысырмасын тіл бағытымен сырғытыңыз.
⑦ Жабынды ашыңыз.
⑧ Сыртқы пернетақтаны және меңзерді USB порттарына жалғаңыз.

НАЗАР АУДАРЫҢЫЗ

- Бастапқы жұмыс үрдісі аяқталмағанша AC адаптерін ажыратпаңыз және сымсыз қосқышты қоспаңыз.
- Компьютерді алғашқы рет пайдаланған кезде батарея блогы, AC адаптері, сыртқы пернетақта және меңзерден басқа қандай да бір сыртқы құрылғыны (сымды LAN кабелін қосқанда) жалғамаңыз.
- **AC адаптерін қолдану**
  - Электр кернеуінің кенет төмендеуі сияқты қиындықтар күн күркіреген және найзағай соққан кезде орын алады. Ол сіздің компьютеріңізге жағымсыз әсерін тигізетіндіктен, тек батарея блогынан қоспайтын болсаңыз үздіксіз қуат көзін (ҮҚК) пайдалану ұсынылады.

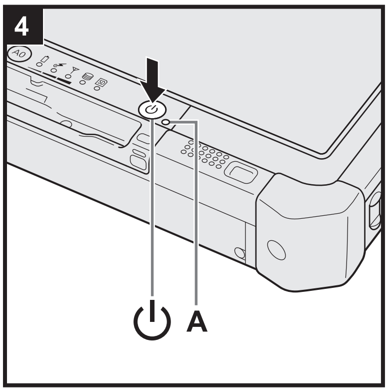

4 Компьютерді іске қосыңыз.

① Сымсыз қосқыштың (➔ 5-бет) ӨШІРУЛІ екендігін мақұлдаңыз.
② Қуат қосқышын ⏻ қуат көрсеткіші (A) жанғанша басып, ұстап тұрыңыз.

НАЗАР АУДАРЫҢЫЗ

- Қуат қосқышын бірнеше рет баспаңыз.
- Егер қуат қосқышын басып, 4 секундтан көп ұстап тұрсаңыз компьютер күштеп өшіріледі.
- Setup Utility бастапқы параметрлеріне қандай да бір өзгерістер енгізу Бірінші рет жұмыс істеу аяқталмағанша орындалмауы тиіс.

Windows 7

5 Тіл мен операциялық жүйені (32-биттік немесе 64-биттік) таңдаңыз.

НАЗАР АУДАРЫҢЫЗ

- Тілді мұқият таңдаңыз, себебі ол кейін өзгертіле алмайды. Егер дұрыс емес тілді орнатсаңыз, Windows жүйесін қайта орнату керек.

ЕСКЕРІМ

- Планшет түймешіктерімен басқара аласыз. Экранда көрсетілген нұсқауларды орындаңыз.

① Тіл және операциялық жүйесін (32-биттік немесе 64-биттік) таңдаңыз да, [OK] басыңыз.
Тіл параметрі растау экранында [OK] басу арқылы іске қосылады.
[Cancel] басу арқылы "Select Language" қайтаруға болады.
Тіл мен операциялық жүйені орнату 15 минут ішінде аяқталады.

② Аяқтау экраны көрсетілгенде, компьютерді өшіру үшін [OK] басыңыз.

6 Windows орнатыңыз.

Windows 8.1
Тілді таңдап, [Келесі] түймешігін түртіңіз.

Windows 7
Компьютерді іске қосыңыз.
Экрандағы нұсқауларды орындаңыз.

- Компьютер бірнеше рет қайта іске қосылады. Сенсорлық экранды, сыртқы пернетақта немесе сыртқы тінтуірге тимеңіз және жетек көрсеткіші өшкенше күтіңіз.
- Компьютер іске қосылғаннан кейін экран біраз уақыт бойы қара немесе өзгеріссіз болып қалады. Бұл ақаулық болып табылмайды. Windows орнату экраны пайда болмайынша біраз күте тұрыңыз.
- Windows орнату кезінде сенсорлық экранды, сыртқы меңзерді, сыртқы пернетақтаны пайдаланыңыз және меңзерді жылжыту үшін басып, белгішелерді шертіңіз.
- Windows жүйесін орнату шамамен Windows 8.1 5 / Windows 7 20 минут алады.
  Дисплейдегі әр хабарды растап, келесі қадамға өтіңіз.
- Windows толығымен орнатылғаннан кейін сымсыз желіні орнатуға болады.
  Windows 8.1 Егер "Онлайн режиміне ауысу" көрсетілсе, "Осы қадамды өткізіп жіберу" опциясын таңдаңыз.
  Windows 7 "Сымсыз желіге қосылу" экраны көрсетілмеуі мүмкін.
- Windows 8.1 Уақыт белдеуін, күнді және уақытты тексеріңіз.

НАЗАР АУДАРЫҢЫЗ

- Жетек көрсеткіші өшірілгенше күтіңіз.
- Пайдаланушы атын, құпия сөз, кескін және қауіпсіздік параметрін Windows орнатқаннан кейін өзгерте аласыз.
- Компьютер аты ретінде стандартты таңбаларды пайдаланыңыз: 0 - 9 сандары, A-Я арасындағы бас және кіші әріптер және дефис (-) таңбасы. Егер "Компьютер аты шектік емес" деген қате туралы хабарламасы пайда болса, жоғарыда көрсетілгендерден басқа таңбалар енгізілгенін тексеріңіз. Егер қате туралы хабарлама дисплейде қалса, перненің енгізу режимін ағылшын ("EN") деп орнатыңыз да, таңбаларды енгізіңіз.
- Пайдаланушы аты үшін келесі сөздерді пайдаланбаңыз: CON, PRN, AUX, CLOCK$, NUL, COM1 - COM9, LPT1 - LPT9, @, &, бос орын. Әсіресе, "@" белгісі бар пайдаланушы атын (тіркелгі атын) жасасаңыз, құпия сөз орнатылмаған болса да оны енгізу сұралады. Егер сіз құия сөзді енгізбестен, Windows 8.1 жүйесіне тіркелуге немесе Windows 7 жүйесіне кіруге тырыссаңыз, "Пайдаланушы аты немесе құпия сөз дұрыс емес." хабары көрсетілуі мүмкін және содан кейін Windows бойынша Windows 8.1 жүйесіне / Windows 7 жүйесіне кіре алмайсыз (➔ 21-бет).

- Алғашқы кіретін пайдаланушы тұсқағазы "*6* Windows орнатыңыз." ішінде орнатылған.
  Бұл компьютерді күн астында пайдалану кезінде тұсқағазды ақ тұсқағазға ауыстыру арқылы экран жақсы көрінетін болады.
  ① Жұмыс үстелінде ұзақ басып тұрыңыз [Даралау] - [Жұмыс үстелінің фоны] пәрменін таңдаңыз.
  ② [Сурет орны] ішінен [Бірыңғай түстер] параметрін таңдаңыз.
  ③ Ақ тұсқағазды таңдап, [Өзгерістерді сақтау] түймешігін басыңыз.

7 Қалпына келтіру дискісін жасаңыз.

Қалпына келтіру дискісі ОЖ-ні орнатуға және оның зауыттық әдепкі күйін, мысалы, HDD қалпына келтіру бөлімі зақымдалған жағдайда қалпына келтіруге мүмкіндік береді. Компьютерді қолданбас бұрын қалпына келтіру дискісін жасаған дұрыс.
Дискіні жасау туралы ➔ *Reference Manual* "Recovery Disc Creation Utility" бөлімін қараңыз.

ЕСКЕРІМ

- **PC Information Viewer**
  Бұл компьютер қатты диск ақпаратын және т.б. басқару ақпаратын, жүйелі түрде жазып отырады. Әр жазба үшін ақпараттың максималды көлемі - 1024 байт. Бұл ақпарат қатты диск кез келген себеппен ақаулыққа ұшырай берген жағдайда мәселені анықтау үшін пайдаланылады. Ол ешқашан желі арқылы сыртқа жіберілмейді не жоғарыда аталған мақсаттан басқа ешбір мақсатта қолданылмайды.
  Функцияны өшіру үшін, PC Information Viewer бағдарламасының [Hard Disk Status] күйіндегі [Disable the automatic save function for management information history] функциясына құсбелгіні қойыңыз да, [OK] басыңыз. Содан кейін экрандағы нұсқауларды орындаңыз.
  (➔ *Reference Manual* "Checking the Computer's Usage Status")
- **Windows 8.1**
  Әдепкі параметрлерде корей тіліне арналған ярлык жұмыс үстелінің экранында болады. Қажет болса, белгішені жоя аласыз.
- **Windows 7**
  Егер қалпына келтіру бөлімі жойылса, Recovery Disc жасай алмайсыз.

■ Сымсыз функцияны қолданбас бұрын

① Сымсыз қосқышты ҚОСУЛЫ күйге сырғытыңыз.

Windows 8.1

② "Шебер түйме" мәзірін көрсетіңіз және ⚙ - [Компьютер параметрлерін өзгерту] - [Желі] - [Ұшақ режимі] пәрменін түртіңіз.
[Ұшақ режимін] [Өшірулі] күйіне орнатыңыз, содан кейін;
[Wi-Fi] режимін [Қосулы] күйіне орнатыңыз (сымсыз LAN үшін).
[ұялы қосылым] режимін [Қосулы] күйіне орнатыңыз (сымсыз WAN үшін).
[GPS] режимін [Қосулы] күйіне орнатыңыз (сымсыз WAN үшін).
[Bluetooth] режимін [Қосулы] күйіне орнатыңыз (Bluetooth үшін).

■ Бөлім құрылымын өзгерту үшін

Жаңа бөлімді құру үшін дисктегі орынды босату үшін қолданыстағы бөлімнің бөлігін азайта аласыз. Әдепкі параметр бойынша бір бөлімді қолдана аласыз.

① **Windows 8.1**
1. Іске қосу экранының ортаңғы жағынан жоғары қарай шертіңіз, содан кейін "Қызмет көрсету - Windows" астындағы [Осы компьютер] опциясын ұзақ басып тұрыңыз.
2. Бағдарламаның пәрмендік жолындағы [Басқару] басыңыз.

Windows 7
(Іске қосу) басып, [Компьютер] түймешігін ұзақ басып тұрыңыз және содан кейін [Басқару] түймешігін басыңыз.
- Стандартты пайдаланушыға әкімші құпиясөзі арқылы кіру қажет.

② [Disk Management] опциясын басыңыз.
③ Windows жүйесіне арналған бөлімді ұзақ басып тұрыңыз ("c" жетегі әдепкі параметр ретінде орнатылған) және [Shrink Volume] басыңыз.
- Бөлім өлшемі компьютердің сипаттамасына байланысты.

④ [Enter the amount of space to shrink in MB] ішінен өлшемді енгізіп, [Shrink] басыңыз.
- Көрсетілген өлшемнен үлкен мәнді енгізуге болмайды.
- ОЖ орнату кезінде [Reinstall to the OS related partitions.] параметрін таңдау мақсатында, (➔ 16-бет), [Total size after shrink in MB] үшін 70 Гб немесе одан көп өлшем қажет.

⑤ [Unallocated] (④-қадамда кішірейтілген кеңістік) түймешігін ұзақ басып тұрыңыз және [New Simple Volume] басыңыз.
⑥ Баптауларды орындау үшін экрандағы нұсқауларды орындап, [Аяқтау] түймешігін басыңыз.
Пішімдеу аяқталғанша күтіңіз.

ЕСКЕРІМ

- Қалған бос орынды немесе жаңадан жасалған бос орынды пайдаланып, қосымша бөлімді құруға болады.
- Бөлімді өшіру үшін, бөлімді ұзақ басып тұрыңыз және ③-қадамда [Delete Volume] басыңыз.

■ Windows 8.1 Тіл таңдау үшін

Бастапқы жұмыс кезінде таңдалған тілден басқа тілді таңдау үшін төмендегі қадамдар бойынша әрекет етіңіз.
① Іске қосу экранының ортаңғы жағынан жоғары қарай шертіңіз, содан кейін "Windows жүйесі" астындағы [Басқару тақтасы] опциясын түртіңіз.
② [Сағат, тіл және аймақ] - [Тіл] - [Тілді қосу] түртіңіз.
③ Тілді таңдаңыз, содан кейін [Қосу] түймешегін түртіңіз.
Ауданға байланысты екі немесе одан да көп тілді таңдай аласыз. [Ашу] опциясын түртіп, содан кейін [Қосу] опциясын түртіңіз.
④ Қолданғыңыз келген тіл үшін [Параметрлер] түртіңіз.
⑤ [Негізгі тіл ретінде белгілеу] опциясын түртіңіз.
⑥ [Сеансты қазір аяқтау] опциясын түртіңіз.
⑦ Windows жүйесіне тіркеліңіз.

Қосу/Өшіру

Қосу

Қуат қосқышын басыңыз және оны ⏻ (➔ 4-бет) қуат көрсеткіші ⏻ (➔ 4-бет) жанғанша басып тұрыңыз.

ЕСКЕРІМ

- Қуат қосқышын бірнеше рет баспаңыз.
- Егер қуат қосқышын басып, төрт секундтан көп ұстап тұрсаңыз компьютер күштеп өшіріледі.
- Компьютерді өшірген болсаңыз, қайта қосудан бұрын он секунд немесе одан ұзақ күтіңіз.
- Жетек көрсеткіші өшкенше мына операцияларды орындамаңыз.
  - AC адаптерін жалғау немесе ажырату
  - Қуат қосқышын басу
  - Планшет пернелері, экран немесе сыртқы тінтуірді түрту
  - Сымсыз қосқышты қосу/өшіру

Жұмысты бастау

Өшіру

① Компьютерді өшіріңіз.

Windows 8.1

1. "Шебер түйме" мәзірін ашыңыз және белгішесін түртіңіз.
2. [Қуат] - [Жұмысты аяқтау] түртіңіз.

Windows 7

(Іске қосу) - [Жұмысты аяқтау] опциясын түртіңіз.

ЕСКЕРІМ

- **Windows 8.1**
  Компьютерді толығымен өшіріп, төмендегідей әрекет етіңіз.
  ① "Шебер түйме" мәзірін көрсетіңіз және - [Компьютер параметрлерін өзгерту] - [Жаңарту және қалпына келтіру] - [Қалпына келтіру] пәрменін түртіңіз.
  ② "Қосымша іске қосу" астындағы [Қазір қайта іске қосу] опциясын түртіңіз.
  ③ [Turn off your PC (ДК-ні өшіру)] опциясын түртіңіз.

Іске қосу/Өшіруге қарсы сақтық шаралар

- Келесілерді орындауға болмайды
  - AC адаптерін жалғау немесе ажырату
  - Қуат қосқышын басу
  - Планшет пернелері, экран немесе сыртқы тінтуірді түрту
  - Сымсыз қосқышты қосу/өшіру

ЕСКЕРІМ

- Қуатты сақтау үшін келесі қуат сақтау әдістері сату кезінде орнатылған.
  - Экран автоматты түрде өшеді:
    10 минут (AC адаптері компьютерге қосылған кезде) әрекетсіздіктен кейін;
    5 минут (батарея қуатымен жұмыс істеп тұрса) әрекетсіздіктен кейін;
  - Компьютер автоматты түрде ұйқы режиміне ауысады[*1]:
    20 минут (AC адаптері компьютерге қосылған кезде) әрекетсіздіктен кейін;
    15 минут (батарея қуатымен жұмыс істеп тұрса) әрекетсіздіктен кейін;

[*1] Ұйқы режимінен ауысу туралы ақпаратты *Reference Manual* "Sleep or Hibernation Functions" бөлімінен қараңыз.

Пайдалану және қызмет көрсету

Жұмыс ортасы

- Компьютерді тегіс, тұрақты, соққыға, дірілге не құлау қаупіне ұшырамайтын бетке қойыңыз. Компьютерді тік қоймаңыз немесе аудармаңыз. Егер компьютер шамадан тыс әсерлерге ұшыраса, оған зақым тигізуі мүмкін.
- Температура: Жұмыс : -10 °C - 50 °C (IEC60068-2-1, 2)*1
  Сақтау : -20 °C - 60 °C
  Ылғалдылық: Жұмыс : 30 % - 80 % ҚЫ (Конденсация жоқ)
  Сақтау : 30 % - 90 % ҚЫ (Конденсация жоқ)
  Жоғарыдағы температура/ылғалдық ауқымдары сақталса да, экстремалды орталарда ұзақ уақыт бойы жұмыс істеу, жақын жерде шылым шегу, немесе май пайдаланған кезде не шаңы көп жерде жұмыс істеу өнімнің нашарлауына алып келіп, оның жарамдылық мерзімін қысқартады.

*1 Өнімді ыстық немесе суық ортада пайдаланғанда, теріні бұл құрылғыға тигізбеңіз. (➔ "Қауіпсіздік шаралар / Нормативтік ақпарат")
Егер компьютер 0 °C не одан төмен температурасында ылғалға ұшыраса, мұздау зақымдалуы орын алуы мүмкін. Мұндай температураларда компьютердің құрғақ екендігіне көз жеткізіңіз.

- Компьютерді келесі жерлерге орнатпаңыз, олай болмаса, компьютер зақымдалуы мүмкін.
  - Электрондық жабдықтың жанында. Бейне бұрмалануы не шу орын алуы мүмкін.
  - Тым жоғары немесе төмен температурада.
- Компьютер жұмыс істеген кезде жылынуына байланысты оны жылуға сезімтал келетін заттардан алшақ ұстаңыз.

Пайдалану ескертулері

Бұл компьютер СКД және қатты диск жетегі сияқты бөлшектерден шок алу қаупін азайту үшін жасалған, алайда шоктан болатын кез келген ақаулықтар болмауы кепілдендірілмейді. Компьютерді пайдалану кезінде абай болыңыз.

- Компьютерді тасымалдаған кезде:
  - Компьютерді өшіріңіз.
  - Барлық сыртқы құрылғыларды, кабельдерді, ExpressCard карталарын және басқа шығып тұрған нысандарды алыңыз.
  - Компьютерді қатты заттардың үстіне құлаптаңыз не соқпаңыз.
  - Дисплейді қыспаңыз.
- Ұшақпен ұшқанда компьютерді өзіңізбен бірге тасыңыз және ешқашан багаж бөліміне тапсырмаңыз. Компьютерді ұшақта пайдаланғанда авиалиния нұсқаулықтарын орындаңыз.
- Қосалқы батареяны тасымалдағанда, оның терминалдарын қорғау үшін пластик дорбаға салыңыз.
- Сенсорлық экранмен жұмыс істеу үшін ұсынылған стилусты қолданыңыз. Сенсорлық экран бетіне ешқандай зат қоймаңыз және онда із қалдыруы ықтимал үшкір немесе қатты заттармен (мысалы, тырнақ, қалам, шарикті қаламдар) қатты баспаңыз.
- Экранда шаң не кір (мысалы, май) болғанда сенсорлық экранды қолданбаңыз. Олай болмаса, экрандағы/стилустағы бөгде заттар экран бетіне сызат түсіруі немесе стилус жұмысына кедергі келтіруі мүмкін.
- Стилусты тек экранға тию үшін пайдаланыңыз. Өзге мақсаттарда пайдалану оған зақым келтіріп, экранның сызатталуына алып келуі мүмкін.

■ Сыртқы құралдарды пайдалану кезінде

Құрылғылардың зақымдалуын болдырмау үшін осы және Reference Manual келтірілген нұсқауларды орындаңыз. Сыртқы құрылғылардың пайдалану нұсқаулықтарын мұқият оқыңыз.

- Компьютердің сипаттамасына сай келетін сыртқы құрылғыларды пайдаланыңыз.
- Қосқыштарды тиісті бағытта қосыңыз.
- Егер ол қосылмаса, күштеп қоспаңыз, қосқыштардың пішінін, бағытын, істіктерінің түзуленуін тексеріңіз.
- Егер бұрандалар ұсынылса, оларды жақсылап бекемдеңіз.
- Компьютерді тасымалдаған кезде сымдарды алыңыз. Сымдарды күштеп тартпаңыз.

■ Сымсыз LAN/Bluetooth/сымсыз WAN арқылы компьютеріңізді рұқсат етілмеген пайдаланудан қорғау

<Тек сымсыз LAN/Bluetooth/сымсыз WAN қамтылған модель үшін>

- Сымсыз LAN/Bluetooth/сымсыз WAN пайдаланбас бұрын, деректерді шифрлау сияқты сәйкес қауіпсіздік параметрлерін орнатыңыз.

■ **Батареяны қайта калибрлеу**

- Батареяның қайта калибрленуі оның үлкен сыйымдылығына байланысты ұзақ уақытқа созылуы мүмкін. Бұл ақаулық болып табылмайды.

  <Windows жүйесі өшірілгеннен кейін "Батареяны қайта калибрлеуді" орындау кезінде>

  • Толық зарядтау: Шамамен 2,0 сағат (Қалыпты температура режимі)
  Шамамен 3,5 сағат (Жоғары температура режимі)

  • Зарядтың толық аяқталуы: Шамамен 3,0 - 4,5 сағат (Қалыпты температура режимі)
  Шамамен 2,0 - 4,0 сағат (Жоғары температура режимі)

  Windows жүйесін өшірмей, "Батареяны қайта калибрлеуді" орындау кезінде зарядталу/зарядтың таусылуы үшін біраз уақыт кетуі мүмкін.

■ **Компьютерді диагностикалау функциясы**

ДК диагностикалау функциясын сыртқы пернетақта және сыртқы меңзерді байланыстырмай іске қосқан кезде қуат қосқышын басып, ұстап тұру арқылы компьютерді өшіріңіз. Кейін сыртқы пернетақта және сыртқы меңзерді компьютерге байланыстырып, ДК диагностикалау функциясын қайта іске қосыңыз.

Қызмет көрсету

СКД панелін тазалау

Компьютермен бірге ұсынылған жұмсақ сүлгіні пайдаланыңыз. (Қосымша ақпаратты алу үшін "Suggestions About Cleaning the LCD Surface" қараңыз. ➔ *Reference Manual* "Screen Input Operation")

СКД панелінен өзгешеленетін аймақтарды тазалау үшін

Дәке сияқты жұмсақ, құрғақ матамен сүртіңіз. Тазалағыш заттарды пайдалану кезінде жұмсақ матаны сумен сұйылтылған тазалағышқа малтып, жақсылап сығыңыз.

НАЗАР АУДАРЫҢЫЗ

- Бензол, еріткіш немесе этил спиртін қолданбаңыз, ол өңсізденуді, т.б. тудырып, бетке жағымсыз әсер етуі мүмкін. Сатылымдағы үй тазалағыштары мен косметиканы қолданбаңыз, оларда бет үшін қауіпті құрамдастар бар болуы мүмкін.
- Су немесе тазалағышты компьютерге тікелей тигізбеңіз, себебі сұйық компьютерге еніп, зақымдалу немесе бүлінуді тудыруы мүмкін.

Бағдарламалық жасақтаманы орнату

Бағдарламалық жасақтаманы орнату компьютерді әдепкі күйіне қайтарады. Бағдарламалық жасақтаманы орнатқан кезде қатты дисктегі ақпарат өшіріледі.
Орнатудың алдында маңызды ақпаратты басқа медиа немесе сыртқы қатты дискіге жазып алыңыз.

НАЗАР АУДАРЫҢЫЗ

- Егер қалпына келтіру бөлімі жойылса, қатты дискіні (флэш-жад) қалпына келтіруді орындай алмайсыз. Қалпына келтіру бөлімін тексеру үшін, келесі әдістерді орындаңыз.
  ① **Windows 8.1**
  1. Іске қосу экранының ортаңғы жағынан жоғары қарай шертіңіз, содан кейін “Windows жүйесі” астындағы [Осы ДК] опциясын ұзақ басып тұрыңыз.
  2. Бағдарламаның пәрмендік жолындағы [Басқару] опциясын түртіңіз.

  Windows 7

  (Іске қосу) басып, [Компьютер] түймешігін ұзақ басып тұрыңыз және содан кейін [Басқару] түймешігін басыңыз.
  - Стандартты пайдаланушыға әкімші құпиясөзі арқылы кіру қажет.

  ② [Дискілерді басқару] опциясын басыңыз.

■ Барлық деректерді жою және Windows жүйесін қайта орнату

Дайындық

- Сыртқы пернетақтаны және тінтуірді қосыңыз.
- Барлық сыртқы құрылғыларды алыңыз.
- AC адаптерін қосып, оны орнату аяқталғанша алмаңыз.

Windows 8.1

1 “Барлық деректерді жою және Windows жүйесін қайта орнату” орындаңыз.

① “Шебер түйме” мәзірін көрсетіңіз және - [Компьютер параметрлерін өзгерту] - [Жаңарту және қалпына келтіру] - [Қалпына келтіру] пәрменін түртіңіз.
② “Барлық деректерді жою және Windows жүйесін қайта орнату” астындағы [жұмыска кірісу] опциясын түртіңіз.
③ [Келесі] түймешігін түртіңіз.
④ Опцияны таңдаңыз.
- Just remove my files (Тек менің файлдарымды жою)
  Windows жүйесін қайта орнатуды бірнеше минутта (шамамен 20 минут) орындаңыз.
- Fully clean the drive (Дискіні толық тазалау)
  Толық тазалауға дейін жойылған файлдарды оңай қалпына келтіру мүмкін емес және қауіпсіздік деңгейі артады. Өңдеу уақыты ұзаққа созылады (шамамен 140 минут).

Экрандағы нұсқауларды орындаңыз.
Қайта орнатудан кейін компьютер қайта іске қосылады.

- Мысалы, компьютерді өшіру немесе басқа операцияны орындау арқылы орнатуды үзбеңіз.
  Олай болмаса, орнату қолжетімсіз болуы мүмкін, өйткені Windows жүйесі іске қосыла алмайды немесе деректер бүлінуі мүмкін.

2 “Windows орнатыңыз”, 6-қадамнан бастап, “Бастапқы жұмыс” операциясын орындаңыз (➔ 9-бет).

ЕСКЕРІМ

- Күн мен уақыт және уақыт белдеуі дұрыс болмауы мүмкін. Олардың дұрыс орнатылатынына көз жеткізіңіз.

3 Windows жүйесін жаңартуды орындаңыз.

4 <Тек TPM бар үлгі үшін> TPM тазалаңыз.

① Іске қосу экранының ортаңғы жағынан жоғары қарай шертіңіз.
② “Қызмет көрсету - Windows” астындағы [Іске қосу] опциясын түртіп, [tpm.msc] енгізіңіз және [OK] түймешігін түртіңіз.
③ “TPM Manager on Local Computer” экранының оң жағындағы “Actions” астындағы [Clear TPM…] түртіңіз.
④ “Manage the TPM security hardware” экранынан [Restart] опциясын түртіңіз.
Компьютер қайта іске қосылады.
⑤ “TPM configuration change was requested to ...” көрсетілгенде F12 пернесін басыңыз.
⑥ Desktop қатарын басыңыз және “TPM is ready” пайда болғанда, [Close] түймешігін басыңыз.

Пайдалы ақпарат

Бағдарламалық жасақтаманы орнату

■ Қатты дискіні (флэш-жад) қалпына келтіру

Сатып алу уақытында алдын ала орнатылған ОЖ қайта орната аласыз (Windows 8.1 не Windows 7).

НАЗАР АУДАРЫҢЫЗ

- Егер қалпына келтіру бөлімі жойылса, қатты дискіні (флэш-жад) қалпына келтіруді орындай алмайсыз.

Дайындық

- Сыртқы пернетақтаны және тінтуірді қосыңыз.
- Барлық сыртқы құрылғыларды алыңыз.
- AC адаптерін қосып, оны орнату аяқталғанша алмаңыз.

Windows 8.1 Егер жоғарыда берілген “Барлық деректерді жою және Windows жүйесін қайта орнату” бөлімінде сипатталған әдісті пайдалану арқылы қайта орнату сәтсіз аяқталса, төмендегі қадамдарды орындаңыз.

1 **Setup Utility опциясын іске қосыңыз.**

Windows 8.1

① “Шебер түйме” мәзірін көрсетіңіз және ⚙ - [Компьютер параметрлерін өзгерту] - [Жаңарту және қалпына келтіру] - [Қалпына келтіру] пәрменін түртіңіз.

② “Қосымша іске қосу” астындағы [Қазір қайта іске қосу] опциясын түртіңіз.

③ [Troubleshoot (Ақаулықтарды жою)] - [Advanced options (Қосымша параметрлер)] - [UEFI Firmware Settings (UEFI микробағдарлама параметрлері)] - [Restart (Қайта іске қосу)] пәрменін басыңыз.

Windows 7

Компьютерді іске қосыңыз және [Panasonic] жүктелу экраны көрсетілгенде экранның жоғарғы сол жақ бұрышында пайда болатын [Click here for Setup] тармағын түртіңіз.

- Егер [Panasonic] жүктелу экраны көрсетілмесе, компьютер іске қосылғанда, Setup Utility экраны көрсетілгенше, белгішесін бірнеше рет басыңыз.
- Құпиясөз сұралса, бақылаушы құпиясөзін енгізіңіз.

2 **Setup Utility барлық мазмұндарын жазып алып, [Load Default Values] опциясын екі рет басыңыз.**

Растау хабарламасы көрсетілгенде, [Yes] опциясын таңдап, **Enter** түймешігін басыңыз.

3 **Setup Utility ішінен [UEFI Boot] параметрін тексеріңіз.**

[UEFI Boot] келесідей орнатылуы керек.
Windows 8.1 қолданылған кезде: [Enabled]
Windows 7 қолданылған кезде: [Disabled]

4 **[Exit] түймешігін түртіп, [Save Values and Reboot] опциясын екі рет түртіңіз.**

Растау хабарламасы көрсетілгенде, [Yes] опциясын таңдап, **Enter** түймешігін басыңыз.
Компьютер қайта іске қосылады.

5 **[Panasonic] жүктелу экраны көрсетілген кезде, экранның жоғарғы сол жағын түртіңіз.**

Setup Utility іске қосылады.

- Құпиясөз сұралса, бақылаушы құпиясөзін енгізіңіз.

6 **[Exit] түймешігін түртіп, [Recovery Partition] опциясын екі рет түртіңіз.**

7 **Windows 8.1**

[Next] түймешігін басып, [YES] басыңыз.

Windows 7

[Reinstall Windows] опциясын таңдап, [Next] түймешігін басыңыз.

8 **Лицензиялық келісім экранында, [Yes, I agree to the provisions above and wish to continue!] опциясын басып, [Next] басыңыз.**

9 **[Next] түймешігін басыңыз.**

Егер опция көрсетілсе, параметрді таңдап, [Next] түймешігін басыңыз.

- [Reinstall Windows to the System Disk to factory default.]
  Windows жүйесін зауыттық әдепкі параметрге орнатқыңыз келгенде осы опцияны таңдаңыз. Орнатудан кейін жаңа бөлімді жасауға болады. Жаңа бөлімді жасау туралы ақпаратты “Бөлім құрылымын өзгерту үшін” (➔ 11-беті) мақаласын қараңыз.
- [Reinstall to the OS related partitions.][*1]
  Қатты диск бірнеше бөлімдерге бөлінгенде және бөлім құрылымын сақтау қажет болғанда, осы опцияны таңдаңыз.
  Жаңа бөлімді жасау туралы ақпаратты “Бөлім құрылымын өзгерту үшін” (➔ 11-беті) мақаласын қараңыз.

  [*1] Егер Windows қалпына келтіру бөліміне орнатылмай, аймақ Windows арқылы пайдаланылатын болса, бұл әрекет пайда болмайды.

10 **Windows 7** **Растау хабарламасында, [YES] басыңыз.**

11 **Windows 7**

Тіл мен жүйе түрін (32 биттік немесе 64 биттік) таңдап, [OK] түймешігін басыңыз.

Растау хабарламасында, [OK] түймешігін басыңыз.
Қалпына келтіру процедурасын болдырмау үшін, [CANCEL] түймешігін басыңыз және экранның жоғарғы оң жақ бұрышында пайда болатын ✕ белгісін басыңыз.

12 Растау хабарламасында, [YES] басыңыз.

Орнату экрандағы нұсқауларға сәйкес басталады. (Бұл шамамен 20 минут алады.)

- Мысалы, компьютерді өшіру немесе басқа операцияны орындау арқылы орнатуды үзбеңіз. Олай болмаса, орнату қолжетімсіз болуы мүмкін, өйткені Windows жүйесі іске қосыла алмайды немесе деректер бүлінуі мүмкін.

13 Аяқтау процесінің экраны көрсетілгенде, компьютерді өшіру үшін [OK] түймешігін басыңыз.

14 Компьютерді іске қосыңыз.

- Құпиясөз сұралса, бақылаушы құпиясөзін енгізіңіз.

15 “Windows орнатыңыз”, 6-қадамнан бастап, “Бастапқы жұмыс” операциясын орындаңыз (➔ 9-бет).

ЕСКЕРІМ

- **Windows 8.1** Күн мен уақыт және уақыт белдеуі дұрыс болмауы мүмкін. Олардың дұрыс орнатылатынына көз жеткізіңіз.

16 Setup Utility іске қосыңыз және параметрлерді қажетінше өзгертіңіз.

17 Windows жүйесін жаңартуды орындаңыз.

18 **Windows 8.1** <Тек TPM бар үлгі үшін> TPM тазалаңыз (➔ 15-бет).

■ Recovery Disc дискісін пайдалану

Келесі жағдайларда Recovery Disc дискісін пайдаланыңыз.

- Сіз әкімші құпия сөзін ұмыттыңыз.
- Орнату аяқталмады. Қатты дискідегі (флэш-жад жетегі) қалпына келтіру бөлімі бүлінуі мүмкін.
- Қалпына келтіру бөлімі жойылды.
- **Windows 7** <Тек Windows 7 төмендеу үлгісі үшін>
  Windows 7 жүйесінен Windows 8.1 жүйесіне не керісінше ОЖ өзгерту үшін.

ЕСКЕРІМ

- **Windows 7** ОЖ-ні 32 биттіктен 64 биттікке не керісінше өзгерту мақсатында, қалпына келтіру бөлімі ОЖ-ні орнату үшін қолданылуы тиіс. Сондықтан, қалпына келтіру бөлімі осы операцияны орындау мақсатында қатты дискіде әлі бар болуы тиіс.

Дайындық

- Келесілерді дайындаңыз:
  - Recovery Disc (➔ *Reference Manual* “Recovery Disc Creation Utility”)
  - USB DVD жетегі (міндетті емес) (қолжетімді құралдар туралы ақпаратты алу үшін соңғы жинақтар мен басқа көздерді қараңыз)
- Сыртқы пернетақтаны және тінтуірді қосыңыз.
- Барлық сыртқы құрылғыларды алыңыз (USB DVD жетегінен басқа).
- AC адаптерін қосып, оны орнату аяқталғанша алмаңыз.

1 DVD жетегін USB портына қосыңыз.

2 Setup Utility опциясын іске қосыңыз.

Windows 8.1

① “Шебер түйме” мәзірін көрсетіңіз және ⚙ - [Компьютер параметрлерін өзгерту] - [Жаңарту және қалпына келтіру] - [Қалпына келтіру] пәрменін түртіңіз.

② “Қосымша іске қосу” астындағы [Қазір қайта іске қосу] опциясын түртіңіз.

③ [Troubleshoot (Ақаулықтарды жою)] - [Advanced options (Қосымша параметрлер)] - [UEFI Firmware Settings (UEFI микробағдарлама параметрлері)] - [Restart (Қайта іске қосу)] пәрменін басыңыз.

Windows 7

Компьютерді іске қосыңыз және [Panasonic] жүктелу экраны көрсетілгенде экранның жоғарғы сол жақ бұрышында пайда болатын [Click here for Setup] тармағын түртіңіз.

- Егер [Panasonic] жүктелу экраны көрсетілмесе, компьютер іске қосылғанда, Setup Utility экраны көрсетілгенше, белгішесін бірнеше рет басыңыз.
- Құпиясөз сұралса, бақылаушы құпиясөзін енгізіңіз.

3 Setup Utility барлық мазмұндарын жазып алып, [Exit] түймешігін басыңыз және [Load Default Values] опциясын екі рет басыңыз.

Растау хабарламасы көрсетілгенде, [Yes] опциясын таңдап, **Enter**.түймешігін басыңыз.

4 Setup Utility ішінен [UEFI Boot] параметрін тексеріңіз.

[UEFI Boot] келесідей орнатылуы керек.

Windows 8,1 арналған қалпына келтіру дискісі пайдаланылғанда: [Enabled]

Windows 7 арналған қалпына келтіру дискісі пайдаланылғанда: [Disabled]

5 DVD жетегіне Recovery Disc дискісін орнатыңыз.

6 [Exit] түймешігін түртіп, [Save Values and Reboot] опциясын екі рет түртіңіз.

Растау хабарламасы көрсетілгенде, [Yes] опциясын таңдап, **Enter** түймешігін басыңыз.

Компьютер қайта іске қосылады.

Бағдарламалық жасақтаманы орнату

7 [Panasonic] жүктелу экраны көрсетілген кезде, экранның жоғарғы сол жағын түртіңіз.

Setup Utility іске қосылады.

- Құпиясөз сұралса, бақылаушы құпиясөзін енгізіңіз.

8 [Exit] түймешігін түртіп, [Boot Override] ішіндегі DVD жетегін екі рет түртіңіз.

Компьютер қайта іске қосылады.

9 [Reinstall Windows] опциясын таңдап, [Next] түймешігін басыңыз.

10 Windows 8.1 Растау хабарламасында, [YES] басыңыз.

11 Лицензиялық келісім экранында, [Yes, I agree to the provisions above and wish to continue!] опциясын басып, [Next] басыңыз.

12 Windows 7

[Next] түймешігін басыңыз.

Егер опция көрсетілсе, параметрді таңдап, [Next] түймешігін басыңыз.

- [Reinstall with HDD recovery partition.]
  Стандартты қалпына келтіру әдісі.
  Қалпына келтіру бөліміндегі қалпына келтіруді қолдануыңызға болады.
- [Reinstall without HDD recovery partition.]
  Қолдануға болатын HDD өлшемін үлкейтіңіз.
  Қалпына келтіру бөліміндегі қалпына келтіруді қолдануыңызға БОЛМАЙДЫ.
  Осы опция таңдалғанда, бұдан былай қалпына келтіру операциясынан кейін Recovery Disc(s) дискілерін жасай алмайсыз.

НАЗАР АУДАРЫҢЫЗ

- Жоғарыдағы элементті мұқият таңдаңыз, себебі кейін оны өзгерте алмайсыз.

13 [Next] түймешігін басыңыз.

Егер опция көрсетілсе, параметрді таңдап, [Next] түймешігін басыңыз.

- [Reinstall Windows to the System Disk to factory default.]
  Windows жүйесін зауыттық әдепкі параметрге орнатқыңыз келгенде осы опцияны таңдаңыз.
  Орнатудан кейін жаңа бөлімді жасауға болады. Жаңа бөлімді жасау туралы ақпаратты “Бөлім құрылымын өзгерту үшін” (➔ 11-беті) мақаласын қараңыз.
- [Reinstall to the OS related partitions.]*2
  Қатты диск жетегі бірнеше бөліктерге бөлінгеннен кейін, осы параметрді таңдаңыз. Жаңа бөлімді жасау туралы ақпаратты “Бөлім құрылымын өзгерту үшін” (➔ 11-беті) мақаласын қараңыз.
  Бөлінген құрылымды қабылдауға болады.

*2 [Reinstall without HDD recovery partition.] таңдалғанда, егер Windows қалпына келтіру бөліміне орнатылмай, аймақ Windows арқылы пайдаланылатын болса, бұл әрекет пайда болмайды.

14 Растау хабарламасында, [YES] басыңыз.

15 Windows 7

Тіл мен жүйе түрін (32 биттік немесе 64 биттік) таңдап, [OK] түймешігін басыңыз.

Растау хабарламасында, [OK] түймешігін басыңыз.

Қалпына келтіру процедурасын болдырмау үшін, [CANCEL] түймешігін басыңыз және экранның жоғарғы оң жақ бұрышында пайда болатын белгісін басыңыз.

Windows 8.1 / Windows 7

Орнату экрандағы нұсқауларға сәйкес басталады. (Бұл шамамен 30 - 45 минутты алады. Процестің орындалуы пайдаланылған DVD жетегінің түріне байланысты уақытты алуымүмкін.)

- Орнатуды үзбеңіз, мысалы компьютерді өшіру арқылы.
  Олай болмаса, орнату қолжетімсіз болуы мүмкін, өйткені Windows жүйесі іске қосыла алмайды немесе деректер бүлінуі мүмкін.

16 Аяқтау процесінің экраны көрсетілген кезде, Recovery Disc дискісін және DVD жетегін алып, содан кейін [OK] түймешігін басыңыз.

Экрандағы нұсқауларды орындаңыз.

Кейбір үлгілер шамамен 40 минуттық уақытты алуы мүмкін.

17 “Windows орнатыңыз”, 6-қадамнан бастап, “Бастапқы жұмыс” операциясын орындаңыз (➔ 9-бет).

ЕСКЕРІМ

- Windows 8.1 Күн мен уақыт және уақыт белдеуі дұрыс болмауы мүмкін. Олардың дұрыс орнатылатынына көз жеткізіңіз.

18 Setup Utility іске қосыңыз және параметрлерді қажетінше өзгертіңіз.

19 Windows жүйесін жаңартуды орындаңыз.

20 Windows 8.1 <Тек TPM бар үлгі үшін> TPM тазалаңыз (➔ 15-бет).

Ақаулықтарды шешу (Негізгі)

Ақаулық орын алғанда төмендегі нұсқаулықтарды орындаңыз. “Reference Manual” ішінде ақаулықтарды кеңейтілген шешу нұсқаулары келтірілген. Қамтым ақаулықтары туындаса, қамтымның нұсқаулығын қараңыз. Егер ақаулық шешілмесе,Panasonic техникалық қолдау тобына хабарласыңыз. Осымен бірге компьютердің күйін PC Information Viewer (➔ *Reference Manual* “Checking the Computer’s Usage Status” ішінен қарай аласыз).

■ Іске қосу

Іске қосыла алмайды. Қуат көрсеткіші немесе батарея көрсеткіші жанбайды.	● AC адаптерін қосыңыз. ● Толығымен зарядталған батареяны орнатыңыз. ● Батарея блогын және AC адаптерін алып, оларды қайтадан қосыңыз. ● AC адаптері мен батарея блогы дұрыс қосулы жағдайда да, егер көрсеткіш жанбаса, AC адаптерінің қорғау функциясы жұмыс істейді. Айнымалы ток сымын ажыратып, үш минут не одан көп күтіңіз де, айнымалы ток сымын қайта қосыңыз. ● Егер құрылғы USB портына қосылған болса, құрылғыны ажыратыңыз немесе Setup Utility ішіндегі [Advanced] мәзірінде [USB Port] немесе [Legacy USB Support] функциясын [Disabled] күйіне орнатыңыз. ● Егер құрылғы ExpressCard ұяшығына қосылған болса, құрылғыны ажыратыңыз немесе Setup Utility ішіндегі [Advanced] мәзірінде [ExpressCard Slot] функциясын [Disabled] күйіне орнатыңыз. ● Setup Utility ішінен [UEFI Boot] параметрін тексеріңіз. [UEFI Boot] параметрі Windows 8.1 [Enabled] / Windows 7 [Disabled] күйіне орнатылуы тиіс.
Қуат қосулы, бірақ “Warming up the system” жазуы көрсетіледі.	● Компьютер іске қосылудың алдында қыздырылады. Компьютердің іске қосылуын күтіңіз (30 минуттай қажет). Егер “Cannot warm up the system” жазуы көрсетілсе, компьютер қыздырылмай, іске қосылмайды. Мұндай жағдайда компьютерді өшіріп, температурасы 5 °C не одан жоғары ортада шамамен бір сағатқа қалдырыңыз да, кейін қуатын қайта қосып көріңіз.
Компьютер іске қосылмайды. Компьютер ұйқы шықпайды. (Қуат көрсеткіші жасыл болып тез жыпықтауда.)	● Оны температурасы 5 °C не одан жоғары ортада шамамен бір сағатқа қалдырыңыз да, кейін қуатын қайта қосып көріңіз.
RAM модулін орнату не өзгертуден кейін қуат қосылады, бірақ дисплейде ештеңе көрсетілмейді.	● Компьютерді өшіріп, RAM модулін алыңыз да, RAM модулінің сипаттамаға сай екендігін тексеріңіз. RAM модулі сипаттамаға сай екендігі расталғаннан кейін оны қайта орнатыңыз.
Қуат көрсеткіші жану үшін оған уақыт қажет.	● Егер батарея блогы компьютерге орнатылып, AC адаптері қосылмаған күйде қуат қосқышы дереу басылса, қуат көрсеткіші жанып, компьютердің қосылуына дейін шамамен бес секундтай өтеді. Бұл компьютердің қалған батарея зарядын тексеруге байланысты және ақаулық болып табылмайды.
Сіз құпия сөзді ұмыттыңыз.	● Әкімші немесе пайдаланушы құпиясөзі: Panasonic техникалық қолдау тобына хабарласыңыз. ● Әкімші құпиясөзі: • Егер құпиясөзді ысыру дискіңіз бар болса, әкімші құпиясөзін ысыра аласыз. Дискті орнатыңыз да, кез келген дұрыс емес құпиясөзді енгізіп, экрандағы нұқсаулықтарды орындау арқылы жаңа құпиясөзді орнатыңыз. • Егер құпиясөзді ысыру дискіңіз болмаса, қайта жүктеп (➔ 15-бет), Windows орнатыңыз да, жаңа құпиясөзді орнатыңыз.
“Remove disks or other media. Press any key to restart” не осыған ұқсас хабарлама көрсетіледі.	● Жетекте икемді диск бар немесе USB жады картасы қосулы тұр және онда жүйені іске қосу туралы ақпарат жоқ. Икемді диск пен USB жадты алып, сыртқы пернетақтаны қосыңыз және кез келген пернені басыңыз. ● Егер құрылғы USB портына қосылған болса, құрылғыны ажыратыңыз немесе Setup Utility ішіндегі [Advanced] мәзірінде [USB Port] немесе [Legacy USB Support] функциясын [Disabled] күйіне орнатыңыз. ● Егер құрылғы ExpressCard ұяшығына қосылған болса, құрылғыны ажыратыңыз немесе Setup Utility ішіндегі [Advanced] мәзірінде [ExpressCard Slot] функциясын [Disabled] күйіне орнатыңыз. ● <Тек ExpressCard ұяшығы бар модельдер үшін> Егер ақаулық дискті шығарудан кейін шешілмесе, бұл қатты диск ақаулығы болуы мүмкін. Panasonic техникалық қолдау тобына хабарласыңыз.

■ Іске қосу

Windows іске қосылды және баяу жұмыс істейді.	● Setup Utility параметрлерін (құпия сөздерден басқасын) әдепкі мәндерге келтіру үшін, Setup Utility (➔ *Reference Manual* "Setup Utility") параметрін іске қосыңыз. Setup Utility іске қосыңыз да, баптауларды қайта орындаңыз. (Жұмыс жылдамдығы бағдарламалық қамтымға байланысты, яғни үрдіс Windows жұмысын жылдамдатпауы мүмкін екендігін есте сақтаңыз.) ● Егер сатып алудан кейін резиденттік қамтымды орнатсаңыз, тұрақты сақтау орнын өшіріңіз.
Күн мен уақыт дұрыс емес	● Баптауларды түзетіңіз. ① Басқару тақтасы мәзірін ашыңыз. **Windows 8.1** Іске қосу экранының ортаңғы жағынан жоғары қарай шертіңіз және "Қызмет көрсету - Windows" астындағы [Басқару тақтасы] опциясын түртіңіз. **Windows 7** (Іске қосу) - [Басқару тақтасы] опциясын түртіңіз. ② [Сағат, тіл және аймақ] - [Күні және уақыты] опциясын басыңыз. ● Егер ақаулық шешілмесе, ішкі сағат батареясын ауыстыру қажет болуы мүмкін. Panasonic техникалық қолдау тобына хабарласыңыз. ● Компьютер LAN қосылған кезде сервердегі күн мен уақытын тексеріңіз. ● Б.з. 2100 не оған дейінгі жыл бұл компьютерде дұрыс анықталмайды.
[Executing Battery Recalibration] экраны көрсетіледі.	● Windows соңғы рет өшірілгенде Батареяны қайта калибрлеу үрдісі болдырылмады. Windows іске қосу үшін компьютерді қуат қосқышының көмегімен өшіріп, кейін қайта қосыңыз.
[Enter Password] жазуы ұйқыдан / гибернациядан шығу кезінде көрсетілмейді.	● Setup Utility ішіндегі [Security] мәзіріндегі [Password On Resume] функциясы үшін [Enabled] таңдаңыз (➔ *Reference Manual* "Setup Utility"). ● Windows құпиясөзін Setup Utility параметрінде орнатылған құпиясөздің орнына пайдалануға болады. ① Құпия сөзді косыңыз. **Windows 8.1** 1. "Шебер түйме" мәзірін көрсетіңіз және - [Компьютер параметрлерін өзгерту] - [Тіркелгілер] пәрменін түртіңіз. 2. [Кіру параметрлері] опциясын түртіңіз және "Құпия сөз" астындағы [Қосу] опциясын түртіңіз. **Windows 7** 1. (Іске қосу) - [Басқару тақтасы] опциясын түртіңіз. 2. [Пайдаланушы тіркелгілері және отбасылық. қауіпсіздік] - [Пайдаланушы тіркелгілерін қосу немесе жою] пәрменін түртіңіз. ② Келесілерді орнатыңыз. **Windows 8.1** 1. Басқару тақтасы мәзірін ашып, [Жүйе және қауіпсіздік] - [Қоректендіру опциялары] - [Оянғанда құпия сөзді талап ету] пәрменін түртіңіз. 2. [Қажет етілетін құпия сөз] опциясына құсбелгіні қойыңыз. **Windows 7** 1. [Басқару тақтасы] - [Жүйе және қауіпсіздік] - [Қуат параметрі] - [Ұйқы күйінен шыққанда құпия сөзді талап ету] пәрменін түртіп, [Құпия сөзді талап ету] опциясына құсбелгіні қойыңыз.
Жалғастыру мүмкін емес.	● Бейнебет сақтағышы белсенді кезде компьютер ұйқы немесе гибернация режиміне кірсе, қате орын алуы мүмкін. Бұл жағдайда, экран сақтағышты өшіріңіз немесе экран сақтағышының үлгісін өзгертіңіз.

Өзге іске қосу ақаулықтары.	● Setup Utility параметрлерін (құпия сөздерден басқасын) әдепкі мәндерге келтіру үшін, Setup Utility (➔ *Reference Manual* “Setup Utility”) параметрін іске қосыңыз. Setup Utility іске қосыңыз да, баптауларды қайта орындаңыз. ● Барлық сыртқы жабдықтарды алыңыз. ● Диск ақаулығы орын алуын тексеріңіз. ① Барлық сыртқы жабдықтарды, сыртқы дисплейді қоса, ажыратыңыз. ② Windows 8.1 Іске қосу экранының ортаңғы жағынан жоғары қарай шертіңіз, содан кейін “Windows жүйесі” астындағы [Осы ДК] опциясын ұзақ басып тұрыңыз. Windows 7 (Іске қосу) - [Компьютер] опциясын түртіңіз. ③ Windows 8.1 [Windows (C:)] ұзақ басып тұрыңыз және [Сипаттар] опциясын түртіңіз. Windows 7 [жергілікті дискі (C:)] ұзақ басып тұрыңыз және [Сипаттар] опциясын түртіңіз. ④ Windows 8.1 [Құралдар] - [Тексеру] пәрменін басыңыз. Windows 7 [Құралдар] - [Қазір тексеру...] пәрменін басыңыз. • Стандартты пайдаланушыға әкімші құпиясөзі арқылы кіру қажет. ⑤ Экрандағы нұсқауларды орындаңыз. ● Windows 7 Сыртқы пернетақтаны компьютерге қосып, Қауіпсіз режимде іске қосыңыз және ақаулық туралы ақпаратты қараңыз. Іске қосу кезінде [Panasonic] бастапқы жүктеу экраны пайда болса[*1] **F8** Windows кеңейтілген функциялар мәзірі көрсетіліп тұрғанша, басып ұстап тұрыңыз. Қауіпсіз режимді таңдап, **Enter** басыңыз. [*1] Setup Utility бағдарламасының [Security] мәзірінде [Password on boot] қосқышы [Enabled] немесе [Auto] режиміне қойылған болса, [Panasonic] түбірлік экраны жабылғаннан кейін [Enter Password] тармағы пайда болады. Құпиясөзді енгізіп, **Enter**, басқаннан кейін **F8** басып ұстап тұрыңыз.

■ Құпиясөзді енгізу

Windows жүйесіне кіру мүмкін емес. (“Пайдаланушы аты немесе құпия сөз дұрыс емес” жазуы көрсетіледі.)	● Пайдаланушы атында (аккаунт атында) “@” белгісі бар. - Егер басқа пайдаланушы тіркелгісінің аты бар болса: Басқа пайдаланушы тіркелгісінің атын пайдаланып, Windows жүйесіне кіріңіз және “@” белгісін қамтитын тіркелгі атын жойыңыз. Содан кейін, жаңа тіркелгі атын жасаңыз. - Егер басқа пайдаланушы тіркелгісінің аты жоқ болса: Windows қайта орнату қажет (➔ 15-бет).

■ Өшіру

Windows өшірілмейді.	● USB құрылғыны және ExpressCard картасын алыңыз. ● Бір не екі минут күте тұрыңыз. Бұл ақаулық болып табылмайды.

■ Дисплей

Дисплей қосылмаған.	● <VGA порты бар модель үшін ғана> Сыртқы дисплей таңдалған. Дисплейдің шығару тағайындалуын ауыстырыңыз. ● <VGA порты бар модель үшін ғана> Сыртқы дисплейді пайдалану кезінде • Кабельдің қосылуын тексеріңіз. • Дисплейді іске қосыңыз. • Сыртқы дисплейдің баптауларын тексеріңіз. ● Дисплей қуатты сақтау функциясы арқылы өшірілді. Жалғастыру үшін экранға қолыңызды тигізіңіз. ● Компьютер ұйқы немесе гибернация режиміне қуатты сақтау функциясы арқылы ауысты. Растау үшін қуат қосқышын басыңыз.
Экран күңгірт.	● AC адаптері қосылмаған кезде экран күңгірт тұруы мүмкін. Panasonic ДК арналған құралдар тақтасын пайдаланып жарықтылықты баптаңыз. Жарықтылығын арттырсаңыз, батареяны тұтыну деңгейі ұлғаяды. AC адаптері қосылған және қосылмаған жағдай үшін жарықтылықты жеке орната аласыз.

Ақаулықтарды шешу (Негізгі)

■ **Дисплей**

Экран баптауы бұзылған.	● Дисплей түстері мен ажыратымдылығының санын өзгерту экранға әсер етуі мүмкін. Компьютерді қайта іске қосыңыз. ● Сыртқы дисплейді қосу/өшіру экранға әсер етуі мүмкін. Компьютерді қайта іске қосыңыз. ● Ұйқы немесе гибернация режиміне өту сыртқы дисплейдің экранына әсер ету мүмкін. Компьютерді қайта іске қосыңыз.
<VGA порты бар модель үшін ғана> Бір мезгілді көрсету кезінде экрандар бірінің баптауы бұзылған.	● Кеңейтілген жұмыс үстелін пайдалану кезінде сыртқы дисплей үшін СКД қолданылған бірдей дисплей түстерін пайдаланыңыз. Егер ақаулықтар шешілмесе, дисплейді ауыстырып көріңіз. ① Жұмыс үстелін ұзақ басып тұрыңыз және [Graphics Properties] опциясын басыңыз. ● Windows іске қосылуы аяқталмағанша бір мезгілді көрсету пайдалана алмайды (Setup Utility, т.б. кезінде).
<VGA порты бар модель үшін ғана> Сыртқы дисплей тиісінше жұмыс істемейді.	● Егер сыртқы дисплей қуатты сақтау функциясын қолдамаса, компьютер қуатты сақтау режиміне ауысқан кезде ол дұрыс жұмыс істемеуі мүмкін. Сыртқы дисплейді өшіріңіз.

■ **Сенсорлық экран**

Меңзер жұмыс істемейді.	● Сыртқы меңзерді пайдалану кезінде оны дұрыс қосу қажет. ● Сыртқы пернетақтаны пайдаланып, компьютерді қайта іске қосыңыз. ● Егер компьютер сыртқы пернетақта командаларына жауап қайтармаса, “Жауап жоқ.” мақаласын оқыңыз (➔ төмендегі).
Сенсорлық тақтаны пайдаланып енгізу мүмкін емес.	● Setup Utility ішіндегі [Main] мәзіріндегі [Touchscreen Mode] функциясын [Auto] немесе [Tablet Mode] етіп орнатыңыз.
Бірге берілген стилусты пайдаланып дұрыс орынды көрсету мүмкін емес.	● Сенсорлы тақтаның калибрленуін орындаңыз. (➔ *Reference Manual* “Screen Input Operation”)

■ **Экрандық құжат**

Windows 7 PDF пішіміндегі құжат көрсетілмейді.	● Adobe Reader бағдарламасын орнатыңыз. ① Windows жүйесіне әкімші ретінде кіріңіз. ② (Іске қосу) түртіп, [Бағдарламалар мен файлдарды іздеу] ішіне “c:\util\reader\Pinstall.bat” енгізіңіз және содан кейін **Enter** түймешігін басыңыз. ③ Adobe Reader бағдарламасын ең соңғы нұсқасына дейін жаңартыңыз. Егер компьютеріңіз интернетке қосылған болса, Adobe Reader бағдарламасын іске қосып, [Help] - [Check for Updates...] пәрменін түртіңіз.

■ **Басқалар**

Жауап жоқ.	● Тапсырма басқарғышын ашып, жауап бермейтін бағдарламаны жабу үшін түймешігін басыңыз. ● Ішкі экран (мыс., іске қосу кезінде құписөзді енгізу экраны) басқа терезенің артында болуы мүмкін. Тексеру үшін, **Alt**+**Tab** пернелер тіркесімін басыңыз. ● Компьютерді өшіру үшін қуат қосқышын 4 секунд не одан артық басып, қосу үшін қуат қосқышын басыңыз. Егер бағдарлама дұрыс жұмыс істемесе, бағдарламаны өшіріп, қайта орнатыңыз. Өшіру үшін ① Басқару тақтасы мәзірін ашыңыз. Windows 8.1 Іске қосу экранының ортаңғы жағынан жоғары қарай шертіңіз, содан кейін “Windows жүйесі” астындағы [Басқару тақтасы] опциясын түртіңіз. Windows 7 (Іске қосу) - [Басқару тақтасы] опциясын түртіңіз. ② [Бағдарламалар] - [Бағдарламаны жою] пәрменін түртіңіз.

LIMITED USE LICENSE AGREEMENT

THE SOFTWARE PROGRAM(S) ("PROGRAMS") FURNISHED WITH THIS PANASONIC PRODUCT ("PRODUCT") ARE LICENSED ONLY TO THE END-USER ("YOU"), AND MAY BE USED BY YOU ONLY IN ACCORDANCE WITH THE LICENSE TERMS DESCRIBED BELOW. YOUR USE OF THE PROGRAMS SHALL BE CONCLUSIVELY DEEMED TO CONSTITUTE YOUR ACCEPTANCE OF THE TERMS OF THIS LICENSE.
Panasonic Corporation has developed or otherwise obtained the Programs and hereby licenses their use to you. You assume sole responsibility for the selection of the Product (including the associated Programs) to achieve your intended results, and for the installation, use and results obtained therefrom.

LICENSE

A. Panasonic Corporation hereby grants you a personal, non-transferable and non-exclusive right and license to use the Programs in accordance with the terms and conditions stated in this Agreement. You acknowledge that you are receiving only a LIMITED LICENSE TO USE the Programs and related documentation and that you shall obtain no title, ownership nor any other rights in or to the Programs and related documentation nor in or to the algorithms, concepts, designs and ideas represented by or incorporated in the Programs and related documentation, all of which title, ownership and rights shall remain with Panasonic Corporation or its suppliers.

B. You may use the Programs only on the single Product which was accompanied by the Programs.

C. You and your employees and agents are required to protect the confidentiality of the Programs. You may not distribute or otherwise make the Programs or related documentation available to any third party, by time-sharing or otherwise, without the prior written consent of Panasonic Corporation.

D. You may not copy or reproduce, or permit to be copied or reproduced, the Programs or related documentation for any purpose, except that you may make one (1) copy of the Programs for backup purposes only in support of your use of the Programs on the single Product which was accompanied by the Programs. You shall not modify, or attempt to modify, the Programs.

E. You may transfer the Programs and license them to another party only in connection with your transfer of the single Product which was accompanied by the Programs to such other party. At the time of such a transfer, you must also transfer all copies, whether in printed or machine readable form, of every Program, and the related documentation, to the same party or destroy any such copies not so transferred.

F. You may not remove any copyright, trademark or other notice or product identification from the Programs and you must reproduce and include any such notice or product identification on any copy of any Program.

YOU MAY NOT REVERSE ASSEMBLE, REVERSE COMPILE, OR MECHANICALLY OR ELECTRONICALLY TRACE THE PROGRAMS, OR ANY COPY THEREOF, IN WHOLE OR IN PART.

YOU MAY NOT USE, COPY, MODIFY, ALTER, OR TRANSFER THE PROGRAMS OR ANY COPY THEREOF, IN WHOLE OR IN PART, EXCEPT AS EXPRESSLY PROVIDED IN THE LICENSE.

IF YOU TRANSFER POSSESSION OF ANY COPY OF ANY PROGRAM TO ANOTHER PARTY, EXCEPT AS PERMITTED IN PARAGRAPH E ABOVE, YOUR LICENSE IS AUTOMATICALLY TERMINATED.

TERM

This license is effective only for so long as you own or lease the Product, unless earlier terminated. You may terminate this license at any time by destroying, at your expense, the Programs and related documentation together with all copies thereof in any form. This license will also terminate effective immediately upon occurrence of the conditions thereof set forth elsewhere in this Agreement, or if you fail to comply with any term or condition contained herein. Upon any such termination, you agree to destroy, at your expense, the Programs and related documentation together with all copies thereof in any form.
YOU ACKNOWLEDGE THAT YOU HAVE READ THIS AGREEMENT, UNDERSTAND IT AND AGREE TO BE BOUND BY ITS TERMS AND CONDITIONS. YOU FURTHER AGREE THAT IT IS THE COMPLETE AND EXCLUSIVE STATEMENT OF THE AGREEMENT BETWEEN US, WHICH SUPERSEDES ANY PROPOSAL OR PRIOR AGREEMENT, ORAL OR WRITTEN, AND ANY OTHER COMMUNICATIONS BETWEEN US, RELATING TO THE SUBJECT MATTER OF THIS AGREEMENT.

ШЕКТЕУЛІ ҚОЛДАНЫС ЖӨНІНДЕГІ ЛИЦЕНЗИЯЛЫҚ КЕЛІСІМ

ОСЫ PANASONIC ("ӨНІМ") ӨНІМІМЕН БІРГЕ ЖЕТКІЗІЛЕТІН БАҒДАРЛАМА ЖАСАҚТАМАСЫ ("БАҒДАРЛАМАЛАР") ЕҢ СОҢҒЫ ҚОЛДАНУШЫ ("СІЗ") ҮШІН ҒАНА ЛИЦЕНЗИЯЛАНҒАН ЖӘНЕ ОНЫ ТӨМЕНДЕ БЕРІЛГЕН ЛИЦЕНЗИЯ ҚАҒИДАЛАРЫНА СӘЙКЕС ҚАНА ҚОЛДАНУЫҢЫЗҒА БОЛАДЫ. БАҒДАРЛАМАЛАРДЫ ҚОЛДАНУЫҢЫЗ ОСЫ ЛИЦЕНЗИЯНЫҢ ҚАҒИДАЛАРЫМЕН КЕЛІСЕТІНІҢІЗ БОЛЫП ЕСЕПТЕЛЕДІ.

Бағдарламаларды Panasonic Corporation дамытты немесе басқа да жолдармен иемденді және олар осы лицензия бойынша қолдануыңыз үшін берілуде. Күткен нәтижелерге жету мақсатында Өнімді (ілеспе Бағдарламаларды қоса) таңдағаныңыз үшін, орнатқаныңыз, қолданғаныңыз және оның көмегімен алынған нәтижелер үшін өзіңіз ғана жауаптысыз.

ЛИЦЕНЗИЯ

A. Panasonic Corporation осы арқылы бағдарламаларды Келісімде көрсетілген шарттар мен қағидаларға сәйкес қолдану құқығы мен лицензиясын жеке, басқаға беруге болмайтын және жалпыға ортақ түрде береді. Бағдарламаларды және ілеспе құжаттарды ҚОЛДАНУ ЛИЦЕНЗИЯСЫНЫҢ тек ШЕКТЕЛГЕН түрін алғаныңызды және Бағдарламалар мен ілеспе құжаттарға қатысты, сонымен қатар, бағдарламалар мен ілеспе құжаттарда берілген немесе жүзеге асқан алгоритмдер, тұжырымдар, әрлендіру және ойларға қатысты құқықтық атақ, иелену құқығын немесе басқа да құқықтарды алмағаныңызды және ол құқықтық атақ, иелену құқығы және басқа құқықтар Panasonic Corporation немесе оның жеткізушілерінікі екендегін растайсыз.

B. Бағдарламаларды сол бағдарламалармен жабдықталған бір-ақ қана Өнімде пайдалануыңызға болады.

C. Сіз және сіздің жұмысшыларыңыз, сонымен қатар, агенттеріңіз Бағдарламалардың құпиялығын қорғауы тиіс. Panasonic Corporation тарапының алдын-ала жазбаша келісімі болмайынша, бағдарламаларды немесе ілеспе құжаттарды таратуға немесе басқа да жолмен үшінші жақтың алуына, бірігіп пайдалану немесе басқаша, жағдай жасауға рұқсат жоқ.

D. Бағдарламалармен жабдықталған бір-ақ қана Өнімде Бағдарламаларды пайдалануды қамтамасыз ету мақсатында жасалған резервтік көшіру үшін Бағдарламалардың бір (1) көшірмесін жасау құқығынан басқа мақсатта Бағдарламаларды немесе ілеспе құжаттарды көшіруге, қайта шығаруға, көшірмесін жасауға немесе қайта шығаруға рұқсат етуге болмайды. Бағдарламаларды өзгертуге немесе өзгертіп көруге болмайды.

E. Бағдарламалар мен лицензияны басқа біреуге беруді сол бағдарламалармен жабдықталған жалғыз Өнімді берумен қатар жүргізуіңіз қажет. Осы кейіптегі беру кезінде, әр Бағдарламаның басып шығарылған немесе электронды түрдегі, және ілеспе құжаттардың, барлық көшірмелерін де беруіңіз немесе берілмей қалған көшірмелерді жоюыңыз қажет.

F. Өнімнің авторлық құқығын, сауда белгісін немесе басқа да хабарландыру немесе айғақтау таңбаларын Бағдарламалардан алуыңызға болмайды және сондай хабарландыру немесе айғақтау таңбаларын әр Бағдарламаның кез-келген көшірмесі үшін қайта шығаруыңыз және жапсыруыңыз қажет.

БАҒДАРЛАМАЛАРДЫ НЕМЕСЕ ОЛАРДЫҢ КӨШІРМЕСІН, ТОЛЫҚ НЕМЕСЕ БӨЛШЕК ТҮРІНДЕ, КЕРІ ЖИНАУҒА, КЕРІ ҚҰРАСТЫРУҒА НЕМЕСЕ МЕХАНИКАЛЫҚ НЕМЕСЕ ЭЛЕКТРОНДЫҚ ТҰРҒЫДАН АҢДУҒА ҚҰҚЫЛЫ ЕМЕССІЗ.

ЛИЦЕНЗИЯДА АНЫҚ КӨРСЕТІЛГЕН ЖАҒДАЙЛАРДАН БАСҚА КЕЗДЕ, БАҒДАРЛАМАЛАРДЫ НЕМЕСЕ ОЛАРДЫҢ КӨШІРМЕСІН, ТОЛЫҚ НЕМЕСЕ БӨЛШЕК ТҮРІНДЕ, ҚОЛДАНУҒА, КӨШІРУГЕ, ТҮРЛЕНДІРУГЕ, ӨЗГЕРТУГЕ НЕМЕСЕ ТАРАТУҒА БОЛМАЙДЫ.

ЕГЕР КЕЗ-КЕЛГЕН БАҒДАРЛАМАНЫҢ КЕЗ-КЕЛГЕН КӨШІРМЕСІНЕ ИЕЛІК ЕТУ ҚҰҚЫҒЫН БАСҚА БІРЕУГЕ БЕРСЕҢІЗ, ЖОҒАРЫДАҒЫ БӨЛІМДЕ КӨРСЕТІЛГЕН РҰҚСАТТАН БАСҚА КЕЗДЕ, ЛИЦЕНЗИЯҢЫЗ АВТОМАТТЫ ТҮРДЕ ДОҒАРЫЛАДЫ.

ҚАҒИДАЛАР

Бұл лицензия, ертерек доғарылмаған жағдайда, Өнімге иелік ету немесе жалдау мерзімі бойына жарамды. Бұл лицензияны, Бағдарламалар мен ілеспе құжаттарды және олардың кез-келген түрдегі көшірмелерін, өз есебіңізден, қалаған уақытта жою арқылы доғаруыңызға болады. Бұл лицензия осы Келісімде жоғарыда көрсетілген жағдайлар орын алғанда немесе оның ішіндегі кез-келген қағидалар мен жағдайлардың сіздің тарапыңыздан бұзылуы болған жағдайда да доғарылады. Осы кейіптегі доғару болған жағдайда, Бағдарламалар мен ілеспе құжаттарды барлық көшірмелерімен бірге өз есебіңізден жоюға келісім бересіз.

ОСЫ КЕЛІСІМДІ ОҚЫҒАНЫҢЫЗДЫ, ТҮСІНГЕНІҢІЗДІ ЖӘНЕ ШАРТТАРЫН БҰЗБАУҒА КЕЛІСІМ БЕРГЕНІҢІЗДІ РАСТАЙСЫЗ. СОНЫМЕН ҚАТАР, КЕЗ-КЕЛГЕН ҰСЫНЫС НЕМЕСЕ АЛДЫҢҒЫ, АУЫЗША НЕМЕСЕ ЖАЗБАША, КЕЛІСІМДЕРДІ ЖӘНЕ ОСЫ КЕЛІСІМНІҢ ТАҚЫРЫБЫНА СӘЙКЕС ЖАСАЛҒАН БАСҚА ДА ХАТ АЛМАСУДЫ АУЫСТЫРАТЫН ОСЫ АРАМЫЗДАҒЫ КЕЛІСІМНІҢ ТОЛЫҚ ЖӘНЕ ДАРА ЕКЕНДІГІМЕН КЕЛІСЕСІЗ.

Техникалық сипаттама

Бұл бетте негізгі модельдің сипаттамалары қамтылған. Құрылғы параметрлеріне байланысты модель нөмірі өзгешеленуі мүмкін.

- Модель нөмірін тексеру үшін:
  Сатып алу уақытында әкелінген компьютердің немесе қорабының астын қараңыз.
- Орталық процессор жылдамдығын, жад көлемін және қатты диск жетегі (ҚДЖ) көлемін тексеру үшін:
  Setup Utility қызметін қосыңыз (➔ *Reference Manual* “Setup Utility”) және [Information] мәзірін таңдаңыз.
  [Processor Speed]: Орталық процессор жылдамдығы, [Memory Size]: Жад көлемі, [Hard Disk]: Қатты диск жетек көлемі

■ Негізгі сипаттамалар

Модель №	CF-D1GS сериясы
Орталық процессор	Intel® Core™ i5-3340M процессоры (3 Мб[*1] кэші, Intel® Turbo Boost Technology жүйесі бар 3,40 ГГц дейінгі)
Микросхема	Mobile Intel® 7 QM77 Express микросхемалары
Бейне контроллері	Intel® HD Graphics 4000 (Кірістірілген орталық процессор)
Негізгі жад[*2]	4 ГБ[*1], DDR3L SDRAM (8 ГБ[*1] Макс.)
Бейне жады[*3]	**Windows 8.1** UMA 1792 МБ[*1] Макс. **Windows 7** UMA <32-бит> 1416 МБ[*1] Макс., <64-бит> 1696 МБ[*1] Макс.
Сақтау	Қатты диск жетегі: 500 Гб[*4] (сериялық ATA) **Windows 8.1** HDD қалпына келтіру құралдарымен бірге бөлім ретінде шамамен 15 Гб[*4*5] пайдаланылады. (Пайдаланушылар бұл бөлімді пайдалана алмайды.) Жүйе құралдарымен бірге бөлім ретінде шамамен 1 Гб[*4*5] пайдаланылады. (Пайдаланушылар бұл бөлімді пайдалана алмайды.) **Windows 7** Қалпына келтіру құралдары бар бөлім ретінде шамамен 50 Гб[*4*5] пайдаланылады. (Пайдаланушылар бұл бөлімді пайдалана алмайды.) Жүйе құралдарымен бірге бөлім ретінде шамамен 300 Мб[*4*5] пайдаланылады. (Пайдаланушылар бұл бөлімді пайдалана алмайды.)
Көрсету әдісі	Сенсорлық экран бар 13,3 түрі (TFT) (1366 × 768 нүкте) (16:9)
Ішкі СКД	65.536/16.777.216 түс (800 × 600 нүкте (**Windows 7**) / 1024 × 768 нүкте / 1280 × 720 нүкте / 1280 × 768 нүкте /1360 × 768 нүкте / 1366 × 768 нүкте)[*6]
Сыртқы дисплей[*7]	65.536 / 16.777.216 түс (800 × 600 нүкте (**Windows 7**) / 1024 × 768 нүкте / 1280 × 768 нүкте / 1366 × 768 нүкте / 1600 × 1200 нүкте / 1920 × 1080 нүкте / 1920 × 1200 нүкте)
Сенсорлық экран	Резистивті Айналмалы поляризатор
Сымсыз LAN	Intel® Centrino® Advanced - N 6235 (➔ 26-бет)
Bluetooth[*8]	➔ 27-бет
Сымсыз WAN[*9]	Жабдықталған
LAN	IEEE 802.3 10Base-T / IEEE 802.3u 100BASE-TX / IEEE 802.3ab 1000BASE-T (2-ші LAN[*10]: IEEE 802.3 10BASE-T, IEEE 802.3u 100BASE-TX)
Дыбыс	WAVE және MIDI форматтарын ойнату, Intel® High Definition Audio ішкі жүйесін қолдау
Қауіпсіздік микросхемасы	TPM (TCG V1.2 икемді)[*11]
Карта ұяшықтары: PC Card ұяшығы[*12]	× 1, I түрі немесе II түрі, Қолайлы ток 3,3 V: 400 мА, 5 В: 400 мА
Карта ұяшықтары: ExpressCard ұяшығы	× 1, ExpressCard/34 немесе ExpressCard/54
Карта ұяшықтары: SD жад картасы ұяшығы[*13]	× 1
Карта ұяшықтары: Contact смарт картасының ұяшығы[*14]	× 1
Карта ұяшықтары: SIM картасының ұяшығы[*9]	× 1
RAM модулінің ұяшығы	× 2, DDR3L SDRAM, 204-pin, 1,35 V, SO-DIMM, PC3L-10600 сыйысымды
Интерфейс	USB2.0 порттары[*15] × 2 немесе × 3[*16] / USB3.0 порты × 1 / Сериялық порт (Dsub 9-pin аталық)[*17] / LAN порты (RJ-45) × 1 немесе × 2[*10] / VGA порты (Шағын DSub 15-pin аналық)[*18] / Микрофон науасы (Шағын науа, 3,5 DIA) / Құлаққап науасы (Шағын науа, 3,5 DIA, Кедергі 32 Ω, Шығыс қуаты 4 mW × 2, Стерео) / Кеңейту шина қосқышы (Арнайы 100-pin аналық) / Берік USB2.0 порты [*15*19]
Меңзеу құрылғысы	Сенсорлық экран
Түймешік	Қауіпсіздік, Қосымша × 3, Қызмет, A0

Техникалық сипаттама

■ Негізгі сипаттамалар

Модель №	CF-D1GS сериясы
Артқы камера[*20]	1280 x 720 нүкте, 30 кадр/с (бейне) / 2592 x 1944 нүкте (сурет)
Қуат қамтуы	Ауыспалы ток адаптері немесе Батарея блогы
Ауыспалы ток адаптері[*21]	Кіру: 100 В - 240 В АТ, 50 Гц/60 Гц, Шығу: 15,6 В ТТ, 7,05 А
Батарея блогы	Литий-иондық 10,8 В, Дәстүрлі 6200 мА/сағ / Минималды 5800 мА/сағ
Батарея блогы — Жұмыс уақыты[*22]	Шамамен 9,0 сағат (Қалыпты температура режимі) Шамамен 7,0 сағат (Жоғары температура режимі)
Батарея блогы — Зарядтау уақыты[*23]	Шамамен 2,0 сағат (Қалыпты температура режимі : ӨШІРУЛІ күйінде) Шамамен 2,5 сағат (Қалыпты температура режимі : ҚОСУЛЫ күйінде) Шамамен 3,5 сағат (Жоғары температура режимі)
Қуат тұтынуы[*24]	Шамамен 45 Вт[*25] / Шамамен 100 Вт (ҚОСУЛЫ күйде қайта зарядтағанда максималды)
Физикалық өлшемдер (Ені × Ұзындығы × Биіктігі) (шығып тұрған бөліктерді қоспағанда)	Шамамен 349 мм × 244 мм × 46 мм
Салмағы	Шамамен 2,25 кг
Қоршаған орта — Жұмыс істеу — Температура	-10 °C - 50 °C (IEC60068-2-1, 2)[*26]
Қоршаған орта — Жұмыс істеу — Ылғалдық	30 % - 80 % ҚЫ (Конденсация жоқ)
Қоршаған орта — Сақтау — Температура	-20 °C - 60 °C
Қоршаған орта — Сақтау — Ылғалдық	30 % - 90 % ҚЫ (Конденсация жоқ)

■ Бағдарлама

Негізгі операциялық жүйе	Windows® 8,1 Pro 64 биттік
Орнатылған операциялық жүйе[*27]	**Windows 8.1** Windows® 8,1 Pro 64 биттік **Windows 7** <Тек Windows 7 төмендеу үлгісі үшін> Windows® 7 Professional 32 биттік Service Pack 1[*28] / Windows® 7 Professional 64 биттік Service Pack 1[*28]
Алдын ала орнатылған бағдарлама[*27]	Adobe Reader, PC Information Viewer, Intel® PROSet/Wireless Software, Battery Recalibration Utility, Infineon TPM Professional Package[*11][*29], Camera Utility[*20], Camera Light Switch Utility[*20], Dashboard for Panasonic PC, Display Rotation Tool, Tablet Button Manager, Manual Selector, Power Plan Extension Utility, Hand Writing Utility, Recovery Disc Creation Utility, Microsoft Office Trial[*30] **Windows 8.1** Wireless Toolbox, Camera for Panasonic PC, Intel® PROSet/Wireless Software for Bluetooth Technology **Windows 7** Wireless Switch Utility, Wireless Connection Disable Utility[*29], Quick Boot Manager, Software Keyboard, Bluetooth Stack for Windows by TOSHIBA
	Aptio Setup Utility, Hard Disk Data Erase Utility[*31], PC Diagnostic Utility

■ Сымсыз LAN

Деректерді өткізу жылдамдықтары	IEEE802.11a : 54/48/36/24/18/12/9/6 Мбит/с (автоматты түрде қосылады)[*32] IEEE802.11b : 11/5,5/2/1 Мбит/с (автоматты түрде қосылады)[*32] IEEE802.11g : 54/48/36/24/18/12/9/6 Мбит/с (автоматты түрде қосылады)[*32] IEEE802.11n[*33] : (HT20) GI[*34] = 400нс: 150/130/115/86/72/65/57/43/28/21/14/7 Мбит/с (автоматты түрде қосылады)[*32] GI[*34] = 800нс: 130/117/104/78/65/58/52/39/26/19/13/6 Мбит/с (автоматты түрде қосылады)[*32] (HT40) GI[*34] = 400нс: 300/270/240/180/150/135/120/90/60/45/30/15 Мбит/с (автоматты түрде қосылады)[*32] GI[*34] = 800нс: 270/243/216/162/135/121/108/81/54/40/27/13 Мбит/с (автоматты түрде қосылады)[*32]
Қолдаған стандарттар	IEEE802.11a / IEEE802.11b / IEEE802.11g / IEEE802.11n
Жіберу әдісі	OFDM жүйесі, DSSS жүйесі

■ Bluetooth

Bluetooth нұсқасы	4.0 Классикалық режим / Төмен қуат режимі
Жіберу әдісі	FHSS жүйесі
Сымсыз арналар пайдаланылады	1-79 арна / 0-39 арна
Радиожиілік жиілік диапазоны	2,402 ГГц - 2,480 ГГц

*1 1 МБ = 1.048.576 байт /1 ГБ = 1.073.741.824 байт

*2 Зауыттық параметрдің жад көлемі модельге байланысты.
Сіз жадты физикалық түрде 8 ГБ-қа дейін арттыра аласыз, бірақ жарамды қол жетімді жадтың жалпы көлемі ағымдағы жүйе параметріне байланысты азырақ болады.

*3 Негізгі жад сегменті автоматты түрде компьютердің жұмыс күйіне байланысты бөлінеді. Бейне жадының көлемі пайдаланушы тарапынан орнатыла алмайды. Бейне жадының көлемі операциялық жүйеге байланысты бөлінеді.

*4 1 ГБ = 1.000.000.000 байт. Сіздің операциялық жүйеңіз немесе кейбір қосымша бағдарламалар азырақ ГБ ретінде мәлімделеді.

*5 MUI ОЖ үлгісі үшін.

*6 16.777.216 түсті дисплейге тегістеу қызметін пайдалану арқылы қол жеткізілді.

*7 Дисплей кейбір жалғанған сыртқы дисплейлерді пайдалана алмауы мүмкін.

*8 Барлық Bluetooth сыртқы құрылғылардың жұмысына кепілдік бермейді.

*9 Сымсыз WAN бар модель үшін ғана. Сипаттамалар модельге байланысты ерекшеленеді.

*10 2-ші LAN бар модель үшін ғана.

*11 Тек TPM бар үлгі үшін. Іске қосу экранындағы TPM, **Windows 8.1** бойынша ақпарат алу үшін, [Manual Selector] қатарын түртіңіз және “Installation Manual for Trusted Platform Module (TPM)” таңдаңыз / **Windows 7** үшін жұмыс үстеліндегі [Manual Selector] опциясын екі рет түртіп, “Installation Manual for Trusted Platform Module (TPM)” таңдаңыз.

*12 PC Card ұяшығы бар модель үшін ғана.

*13 Бұл ұяшық Жоғары жылдамдық режимімен үйлесімді. Жұмыс көлемі 64 ГБ-қа дейінгі Panasonic SD/SDHC/SDXC жад карталарын пайдаланып тексерілген және мақұлданған. Басқа SD жабдықтарындағы жұмыс кепілдендірілмейді.

*14 Смарт карта ұяшығы бар модель үшін ғана.

*15 Барлық USB сыйысымды сыртқы құрылғылардың жұмысына кепілдік бермейді.

*16 Тек 4-ші USB порты (USB2.0) бар модель үшін.

*17 Сериялық порты бар модель үшін ғана.

*18 VGA порты бар модель үшін ғана.

*19 Берік USB2.0 порты бар модель үшін ғана.

*20 Артқы камерасы бар модель үшін ғана.
Қосалқы бағдарламалық жасақтаманың сипаттамасына байланысты, келесі жағдайлар орын алуы мүмкін. Мұндай жағдайларда кішірек ажыратымдылықты таңдаңыз.
• Үлкен ажыратымдылықты таңдау мүмкін емес.
• Үлкен ажыратымдылықты таңдау кезінде, қате орын алады.

*21 <Солтүстік Америка үшін ғана>
АС адаптері 240 В АС адаптеріне дейінгі қуат көздерімен үйлесімді. Бұл компьютер 125 В АС үйлесімді АС сымымен бірге берілген.
20-M-1

*22 СКД жарықтығымен өлшенгенде : 60 кд/м^2
Пайдалану жағдайларына байланысты немесе қосымша құрылғы қосылған кезде өзгереді.

*23 Пайдалану жағдайларына, орталық процессор жылдамдығына, т.б. байланысты өзгереді.

*24 Батарея болгы толық зарядталғанда (немесе зарядталу барысында) және компьютер өшірулі болғанда шамамен 0,5 Вт.
<115 В айнымалы тогымен пайдаланғанда>
Тіпті АС адаптері комьютерге жалғанбаған кезде, АС адаптері АС шығуына қосылған кезде (Макс. 0,2 В) қуат оңай жұмсалады.
<240 В айнымалы тогымен пайдаланғанда>
Тіпті АС адаптері комьютерге жалғанбаған кезде, АС адаптері АС шығуына қосылған кезде (Макс. 0,3 В) қуат оңай жұмсалады.

*25 Кесімді жұмсалатын қуат. 23-Kk-1

*26 Өнімді ыстық немесе суық ортада пайдаланғанда, теріні бұл өнімге тигізбеңіз. (➔ "Қауіпсіздік шаралар / Нормативтік ақпарат")
Ыстық немесе суық ортада пайдаланған кезде кейбір қосымша құралдар мен батарея блогы дұрыс жұмыс істемеуі мүмкін. Қосымша құралдар жұмыс істейтін ортаны тексеріңіз.
Бұл өнімді үздіксіз ыстық ортада пайдалану өнімнің қызмет мерзімін қысқартады. Осы орта түрлерінде пайдаланбаңыз.
Төмен температура ортасында пайдаланған кезде іске қосу баяу болуы немесе батареяның жұмысы уақыты қысқаруы мүмкін.
Қатты дискі іске қосу кезінде қыздырылғанда компьютер қуатты тұтынады. Сондықтан, батарея қуатын пайдаланып жатсаңыз және қалған қуат аз болса, компьютер іске қосылмауы мүмкін.

*27 Алдын ала орнатылған ОЖ және қатты дискіні қалпына келтіру арқылы және қалпына келтіру дискісінің көмегімен орнатылған ОЖ басқасына осы компьютер жұмыстарына кепілдік берілмейді.

*28 Бұл жүйе Windows® 7 Professional бағдарламалық жасақтамасымен бірге орнатылады және сонымен қатар Windows 8.1 Pro бағдарламалық жасақтамасының лицензиясымен беріледі.
Бір ретте Windows бағдарламалық жасақтамасының бір нұсқасын ғана пайдалана аласыз. Нұсқалар арасында ауыстыру, бір нұсқаны жойып, екінші нұсқаны жоюды қажет етеді.

*29 Пайдаланудың алдында орнатылуы қажет.

*30 Сынау аяқталған соң осы бағдарламалық жасақтаманы пайдалануды жалғастыру үшін, экрандағы келесі нұсқаулар бойынша лицензияны сатып алыңыз.

*31 Қалпына келтіру дискісінде орындаңыз. **Windows 7** Сондай-ақ, қатты дискіні қалпына келтіруді орындаңыз.

*32 Бұл - IEEE802.11a+b+g+n стандарттарында сипатталған жылдамдықтар. Нақты жылдамдықтар өзгеше болуы мүмкін.

*33 “WPA-PSK”, “WPA2-PSK” немесе “none” режимдеріне орнатылған кезде қолжетімді.

*34 Компьютер HT40 қосқанда және байланысты кіру нүктесі HT40 қолдағанда ғана қол жетімді.

Panasonic Corporation
Osaka, Japan

Panasonic System Communications Company of North America
Two Riverfront Plaza, Newark NJ 07102

Panasonic Canada Inc.
5770 Ambler Drive Mississauga, Ontario L4W 2T3

Импорттаушының аты мен мекенжайы ЕО заңнамасына сай келеді
Panasonic System Communications Company Europe, Panasonic Marketing Europe GmbH
Hagenauer Straße 43
65203 Wiesbaden
Германи

55-Kk-1

Web Site : http://panasonic.net/

パナソニック株式会社　IT プロダクツ事業部
〒 570-0021 大阪府守口市八雲東町一丁目 10 番 12 号

PS0114-0
© Panasonic Corporation 2014
P-2013-0879_KK