Panasonic®

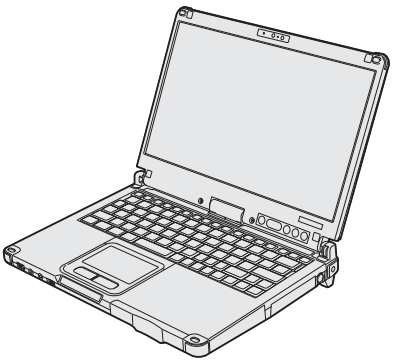

NÁVOD K OBSLUZE

Osobní počítač

Č. modelu řada **CF-C2**

Obsah

Čtěte nejdříve

Bezpečnostní opatření 2
Informace o vyhláškách 6

Začínáme

Úvod 11
Popis součástí 13
První uvedení do provozu 17
Zapnutí / Vypnutí 21

Praktické informace

Manipulace a údržba 22
Instalace softwaru 27

Odstraňování problémů

Odstraňování problémů (Základní přehled) 31

Příloha

LIMITED USE LICENSE AGREEMENT 36
LICENČNÍ UJEDNÁNÍ PRO OMEZENÉ POUŽITÍ 37
Technické údaje 38
Standardní omezená záruka 42

Před uvedením tohoto výrobku do provozu si pozorně přečtěte tento návod a uchovejte jej pro budoucí použití.

Bezpečnostní opatření

Pro snížení rizika zranění, úmrtí, zasažení elektrickým proudem, požáru, chybné funkce a poškození zařízení nebo majetku vždy dodržujte následující bezpečnostní opatření.

Vysvětlení slovních a symbolických značek

Následující slovní a symbolické značky se používají ke klasifikaci a popis úrovně nebezpečí, zranění a poškození majetku způsobeného nerespektováním označení a nesprávným použitím.

⚠ NEBEZPEČÍ

Označuje potenciální nebezpečí, které bude mít za následek vážné zranění nebo smrt.

⚠ VÝSTRAHA

Označuje potenciální nebezpečí, které by mohlo mít za následek vážné zranění nebo smrt.

⚠ UPOZORNĚNÍ

Označuje potenciální nebezpečí, které by mohlo mít za následek lehké zranění.

POZNÁMKA

Označuje nebezpečí, které by mohlo mít za následek poškození majetku.

Následující symboly se používají ke klasifikaci a popisu typu pokynů, které mají být dodržovány.

	Tyto symboly se používají k upozornění uživatele na specifický postup, který se nesmí provádět.
	Tyto symboly se používají k upozornění uživatele na specifický postup, který musí být dodržován pro bezpečný provoz přístroje.

⚠ NEBEZPEČÍ

Opatření týkající se bateriového bloku

	Bateriový blok nevhazujte do ohně, ani jej nevystavujte nadměrnému teplu V opačném případě může dojít k vývinu tepla, vznícení nebo prasknutí.
	Nezavádějte ostré předměty do bateriového bloku, nerozebírejte jej ani jej neupravujte V opačném případě může dojít k úniku elektrolytu, vývinu tepla, vznícení nebo prasknutí.
	Nespojujte kladný (+) a záporný (-) kontakt V opačném případě může dojít k vývinu tepla, vznícení nebo prasknutí. • Bateriový blok při přemisťování nebo skladování neukládejte společně s předměty, jakými jsou například náhrdelníky nebo vlasové jehly.
	Baterie udržujte mimo dosah silného tepla, které vzniká například v blízkosti ohně nebo na přímém slunečním světle V opačném případě může dojít k úniku elektrolytu, vývinu tepla, vznícení nebo prasknutí.
	Nevystavujte výrobek otřesům způsobeným pádem, nevyvíjejte na něj silný tlak atd. V opačném případě může dojít k úniku elektrolytu, vývinu tepla, vznícení nebo prasknutí. • Vystaví-li se výrobek silnému nárazu, ihned jej přestaňte používat.
	Baterie nedobíjejte s použitím jiných, než předepsaných metod Není-li baterie nabita s použitím předepsané metody, může dojít k úniku elektrolytu, vývinu tepla, vznícení nebo prasknutí.
	Pokud dojde k ukončení životnosti bateriového bloku, nahraďte jej novým Pokračování používání poškozeného bateriového bloku může mít za následek vývin tepla, vznícení nebo prasknutí baterie.
	Baterie nepoužívejte s žádným jiným přístrojem Dobíjecí bateriový blok je určen pouze pro předepsaný výrobek. Použití bateriového bloku v jiném výrobku, než pro který je určen, může mít za následek únik elektrolytu, vývin tepla, vznícení nebo prasknutí.
	Do tohoto přístroje nevkládejte jiný, než předepsaný bateriový blok S tímto výrobkem používejte pouze určený bateriový zdroj (➔ strana 17). Použití bateriových bloků, které nebyly vyrobeny a dodány společností Panasonic, může ohrozit bezpečnost (generování tepla, vznícení nebo prasknutí).

⚠ NEBEZPEČÍ

Opatření týkající se vestavěné vyrovnávací baterie (pro likvidaci)

Zacházení s tímto počítačem

Nerozebírejte počítač kromě případu jeho likvidace
Může dojít k vývinu tepla, vznícení nebo prasknutí vestavěné vyrovnávací baterie.

Zacházení s vestavěnou vyrovnávací baterií

Nenabíjejte baterii
V opačném případě může dojít k vývinu tepla, vznícení nebo prasknutí.

Baterie nepoužívejte s žádným jiným přístrojem
V opačném případě může dojít k vývinu tepla, vznícení nebo prasknutí.

Baterii nevhazujte do ohně ani ji nevystavujte nadměrnému teplu
V opačném případě může dojít k vývinu tepla, vznícení nebo prasknutí.

Baterie udržujte mimo dosah silného tepla, které vzniká například v blízkosti ohně nebo na přímém slunečním světle
V opačném případě může dojít k vývinu tepla, vznícení nebo prasknutí.

Nespojujte kladný (+) a záporný (-) kontakt
V opačném případě může dojít k vývinu tepla, vznícení nebo prasknutí.

Nezavádějte ostré předměty do baterie, nerozebírejte ji ani ji neupravujte
V opačném případě může dojít k vývinu tepla, vznícení nebo prasknutí.

Nevystavujte počítač otřesům způsobeným pádem, nevyvíjejte na něj silný tlak atd.
V opačném případě může dojít k vývinu tepla, vznícení nebo prasknutí.

⚠ VÝSTRAHA

Opatření týkající se vestavěné vyrovnávací baterie

Baterie nedobíjejte s použitím jiných, než předepsaných metod
Není-li baterie nabita s použitím předepsané metody, může dojít k úniku elektrolytu, vývinu tepla, vznícení nebo prasknutí.

Výrobek nevhazujte do ohně ani jej nevystavujte nadměrnému teplu
Může dojít k vývinu tepla, vznícení nebo prasknutí baterie.

Baterie udržujte mimo dosah silného tepla, které vzniká například v blízkosti ohně nebo na přímém slunečním světle
V opačném případě může dojít k úniku elektrolytu, vývinu tepla, vznícení nebo prasknutí.

Nezavádějte ostré předměty do baterie, netřeste s ní, nerozebírejte ji ani ji neupravujte
V opačném případě může dojít k úniku elektrolytu, vývinu tepla, vznícení nebo prasknutí.

Nevystavujte výrobek otřesům způsobeným pádem, nevyvíjejte na něj silný tlak atd.
V opačném případě může dojít k úniku elektrolytu, vývinu tepla, vznícení nebo prasknutí.
- Vystaví-li se výrobek silnému nárazu, ihned jej přestaňte používat.

Po skončení životnosti baterie kontaktujte centrum technické podpory pro nahrazení baterie
Pokračování používání poškozené baterie může mít za následek vývin tepla, vznícení nebo prasknutí baterie.

⚠ VÝSTRAHA

V případě výskytu poruchy nebo problému přestaňte tento výrobek ihned používat

V případě vzniku některého z následujících problémů ihned odpojte síťový kabel a vyjměte bateriový blok:
- Přístroj je poškozen.
- Dovnitř přístroje vniknul cizí předmět.
- Z přístroje vystupuje kouř.
- Přístroj vydává nestandardní zápach.
- Přístroj se nadměrně ohřívá.

Pokračování používání tohoto přístroje při výskytu kteréhokoli z výše uvedených problémů může mít za následek požár nebo úraz elektrickým proudem.
- V případě výskytu poruchy nebo problému ihned vytáhněte síťový kabel ze zásuvky a vyjměte bateriový blok. Poté se obraťte na centrum technické podpory s žádostí o opravu.

Nedotýkejte se tohoto přístroje za bouřky, pokud je k němu připojen síťový kabel nebo jiné kabely
V opačném případě hrozí úraz elektrickým proudem.

Síťový adaptér nepřipojuje k žádnému jinému zdroji energie, než ke standardní domácí síťové zásuvce
V opačném případě může vzniknout požár v důsledku přehřátí. Připojení síťového adaptéru ke střídači (invertoru) může způsobit jeho poškození. V letadlech připojujte síťový adaptér/nabíječku pouze k síťové zásuvce, která je pro tyto účely schválená.

Koncovku síťového kabelu nevytahujte, ani nezasunujte mokrýma rukama
V opačném případě hrozí úraz elektrickým proudem.

Ze síťového kabelu pravidelně odstraňujte prach a nečistotu
Při vytvoření nánosů prachu nebo jiné nečistoty na síťovém kabelu může vlivem vlhkosti dojít k porušení izolace s následným vznikem požáru.
- Síťový kabel odpojte a otřete jej suchou tkaninou. Nebude-li počítač delší dobu používán, vytáhněte koncovku síťového kabelu ze zásuvky.

⚠ VÝSTRAHA

Dbejte na úplné připojení koncovky síťového kabelu do zásuvky
Pokud nebude koncovka kabelu zcela zasunuta, hrozí nebezpečí požáru nebo úraz elektrickým proudem vlivem přehřátí.
- Poškozený síťový kabel nebo uvolněnou síťovou zásuvku nepoužívejte.

Na tento přístroj nepokládejte žádné nádoby s tekutinami, ani kovové předměty
V případě rozlití vody nebo jiných tekutin na tento přístroj nebo v případě vniknutí kancelářských svorek, mincí nebo jiných předmětů dovnitř přístroje hrozí nebezpečí požáru nebo úrazu elektrickým proudem.
- Pokud došlo ke vniknutí cizího předmětů dovnitř přístroje, ihned jej vypněte, odpojte síťový kabel ze zásuvky a vyjměte bateriový blok. Poté se obraťte na autorizovaný servis.

Tento přístroj nerozebírejte
Mohlo by dojít k úrazu elektrickým proudem nebo mohou dovnitř proniknout cizí předměty a způsobit vznícení.

Během poslechu na sluchátka nenastavujte hlasitost na příliš vysokou úroveň
Poslech při vysokých hlasitostech, který dlouhodobě namáhá sluch, může mít za následek poškození sluchu.

Vyhněte se dlouhodobému provozu tohoto přístroje, je-li ve styku s pokožkou
Provozování tohoto přístroje během dlouhodobého styku tepelného zdroje nebo síťového adaptéru s pokožkou může způsobit popáleniny vlivem nízkých teplot.

Síťový kabel, jeho koncovku a síťový adaptér vždy chraňte před poškozením
Napájecí kabel nepoškozujte, neupravujte, neumisťujte do blízkosti horkých předmětů, neohýbejte, nezkrucujte, netahejte za něj silou, nepokládejte na něj těžké předměty, ani jej pevně nesvazujte. Používání poškozeného kabelu může mít za následek požár, zkrat nebo úraz elektrickým proudem.

⚠ UPOZORNĚNÍ

Nepokládejte tento výrobek na nestabilní povrch
V případě ztráty rovnováhy tohoto přístroje může dojít k jeho převrácení nebo pádu s následným poraněním osob.

Nestavte tento přístroj do stohu s jinými přístroji
V případě ztráty rovnováhy tohoto přístroje může dojít k jeho převrácení nebo pádu s následným poraněním osob.

Neponechávejte tento přístroj dlouhodobě v prostředí s vysokými teplotami
Ponechání tohoto přístroje v prostředí s extrémně vysokými teplotami, například v blízkosti ohně nebo na přímém slunečním světle, může způsobit deformaci jeho krytu nebo poškodit vnitřní součásti. Pokračování používání přístroje v tomto stavu může mít za následek zkrat, poškození izolace, apod., což může způsobit požár nebo úraz elektrickým proudem.

Při vytahování síťového kabelu ze zásuvky jej držte za koncovku
Taháním se může kabel poškodit s následným vznikem požáru nebo úrazu elektrickým proudem.

Tento přístroj nepřemisťujte, je-li připojen síťový kabel
V opačném případě se síťový kabel může poškodit a způsobit tak požár nebo úraz elektrickým proudem.
- Je-li síťový kabel poškozen, ihned jej odpojte ze zásuvky.

S tímto přístrojem používejte pouze předepsané síťové adaptéry
Použití jiného, než dodávaného síťového zdroje (který je součástí dodávky tohoto přístroje nebo je prodáván jako samostatné příslušenství) může způsobit vznícení.

Síťový adaptér chraňte před silnými nárazy
Používání síťového adaptéru po silném nárazu, například po pádu, může mít za následek úraz elektrickým proudem, zkrat nebo požár.

Každou hodinu si udělejte 10-15 minutovou přestávku
Dlouhodobé používání tohoto přístroje může mít škodlivé zdravotní účinky na zrak a ruce.

<Pouze pro model s modemem>
Modem používejte s běžnou telefonní linkou
Připojení k interní telefonní lince (neveřejné ústředny) společnosti nebo obchodní kanceláře atd. či k digitální veřejné lince nebo použití v zemi/regionu s absencí podpory tohoto počítače může způsobit požár či úraz elektrickým proudem.

Do portu sítě LAN nepřipojujte telefonní linku ani jiný síťový kabel než je určen v technických údajích
Je-li port sítě LAN připojen k síti, jako je některá z níže uvedených, může dojít k požáru či úrazu elektrickým proudem.
- Jiná síť, než 1000BASE-T, 100BASE-TX a 10BASE-T
- Telefonní linky (IP (internetový) telefon, telefonní vedení, vnitřní telefonní linky (místní ústředny), veřejné digitální telefony, apod.)

Nevystavujte pokožku tomuto produktu při používání v horkém nebo chladném prostředí
Mohlo by dojít k popáleninám, popáleninám vlivem nízkých teplot nebo k omrzlinám.
- Pokud je nezbytné vystavovat pokožku tomuto produktu, například při snímání otisku prstu, proveďte operaci v co nejkratší době.

POZNÁMKA

- Neumisťujte tento počítač do blízkosti televizoru nebo rozhlasového přijímače.
- Počítač udržujte mimo dosah magnetických polí. V opačném případě může dojít ke ztrátě dat uložených na pevném disku.
- Tento počítač není určen pro zobrazování obrazového materiálu pro lékařskou diagnostiku.
- Tento počítač není určen pro připojení k lékařskému vybavení pro účely lékařské diagnostiky.
- Společnost Panasonic nenese odpovědnost za ztrátu dat nebo jiných náhodných nebo následných škod způsobených používáním tohoto produktu.
- Nedotýkejte se svorek bateriového bloku. V případě znečistění nebo poškození kontaktů nemusí bateriový blok vykazovat správnou funkčnost.
- Bateriový blok chraňte před stykem s vodou a vlhkostí.
- Pokud bateriový blok máte v úmyslu nepoužívat delší dobu (měsíc nebo déle), nabijte jej nebo jej vybijte (provozem) na 30% až 40% zbytkové kapacity, poté jej uložte na chladném a suchém místě.
- Tento počítač zabraňuje nadměrnému nabití bateriového bloku tím, že jej dobíjí pouze při poklesu zbytkové kapacity pod cca 95%.
- Bateriový blok není u nově zakoupeného počítače nabitý. Před prvním použitím jej proto nezapomeňte nabít. Jeli k počítači připojen síťový adaptér, nabíjení bude zahájeno automaticky.
- V případě výtoku baterie a vniknutí tekutiny do očí si oči nemněte rukama. Oči si ihned vypláchněte čistou vodou a co nejdříve vyhledejte lékařské ošetření.

POZNÁMKA

- Bateriový blok se během dobíjení nebo normálního používání může ohřívat. Tento jev je zcela normální.
- Pokud vnitřní teplota bateriového bloku leží mimo povolený rozsah (0 °C to 50 °C), dobíjení nebude spuštěno. (➔ *Reference Manual* “Battery Power”) Jakmile je podmínka povoleného rozsahu splněna, nabíjení se spustí automaticky. Pamatujte na to, že čas dobíjení se mění v závislosti na provozních podmínkách. (Nabíjení trvá déle než obvykle při teplotě 10 °C nebo méně.)
- Při nízké teplotě se doba provozu zkracuje. Počítač používejte pouze v povoleném rozsahu teplot.
- Tento počítač je vybaven vysokoteplotním režimem, který zabraňuje degradaci baterie v prostředích s vysokými teplotami. (➔ *Reference Manual* “Battery Power”) Úroveň odpovídající 100% nabití ve vysokoteplotním režimu je přibližně ekvivalentní 80% nabití v režimu normální teploty.
- Bateriový blok je spotřební součást. Pokud se čas, po který lze počítač provozovat na konkrétní bateriový blok velmi zkrátí a tuto dobu nelze prodloužit ani opakovaným dobitím, je nutné bateriový blok vyměnit.
- Během přepravy náhradního bateriového bloku v zásilce, brašně, apod. je doporučeno jej umístit do plastového sáčku, aby byly chráněny jeho kontakty.
- Pokud počítač nepoužíváte, vždy zajistěte jeho vypnutí. Ponechání spuštěného počítače při nezapojeném adaptéru vyčerpá zbývající kapacitu baterie.
- Pro minimalizaci opotřebení vestavěné vyrovnávací baterie připojte počítač k síťovému adaptéru a nabíjejte přibližně 2 hodiny asi jednou ročně.

TENTO VÝROBEK NENÍ URČEN PRO POUŽITÍ V JADERNÝCH ZAŘÍZENÍCH/SYSTÉMECH, V ZAŘÍZENÍCH/ SYSTÉMECH ŘÍZENÍ LETOVÉHO PROVOZU, JAKO SOUČÁST PŘÍSTROJOVÉ TECHNIKY V KABINÁCH LETADEL[*1], LÉKAŘSKÝCH SYSTÉMŮ NEBO PŘÍSLUŠENSTVÍ[*2], SYSTÉMŮ NA PODPORU ŽIVOTNĚ DŮLEŽITÝCH FUNKCÍ NEBO V JINÝCH ZAŘÍZENÍCH/PŘÍSTROJOVÝCH SESTAVÁCH/SYSTÉMECH, KTERÉ SOUVISEJÍ SE ZAJIŠŤOVÁNÍM LIDSKÝCH ŽIVOTŮ NEBO BEZPEČNOSTI OSOB. SPOLEČNOST PANASONIC NENESE ODPOVĚDNOST ZA ÚJMY ZPŮSOBENÉ UŽITÍM TOHOTO PŘÍSTROJE K VÝŠE UVEDENÝM ÚČELŮM.

[*1] ZAŘÍZENÍ/SYSTÉMY V PILOTNÍCH KABINÁCH LETADEL disponují systémy EFB (Electrical Flight Bag) třídy 2 a třídy 1 při použití v kritických fázích letu (např. b hem vzletu či přistání) nebo upevnění na letadle. Systémy EFB třídy 1 a 2 jsou definovány normou FAA: AC (Advisory Circular) 120-76A nebo JAA: JAA TGL (Temporary Guidance Leaflets) č.36.

[*2] Ve smyslu definice Evropskou směrnicí pro lékařské přístroje (MDD) 93/42/EEC.

Společnost Panasonic nezaručuje splnění požadavků v oblasti specifikací, technologií, spolehlivosti (například vznětlivosti / kouřivosti / toxicity / elektromagnetických emisí, apod.) vztahujících se ke standardům leteckého průmyslu a lékařských přístrojů nad rámec specifikací standardních komerčních produktů (COTS) Panasonic.

Informace o vyhláškách

Důležité bezpečnostní pokyny

<Pouze u modelu s modemem>
Při používání telefonního přístroje je vždy nutné dodržovat následující základní bezpečnostní opatření z důvodů snížení rizika požáru, úrazu elektrickým proudem nebo poranění osob:

1. Nepoužívejte tento přístroj v blízkosti vody, například vedle vany, umyvadla, dřezu nebo pracích necek, ve vlhkém sklepě nebo vedle bazénu.
2. Jiný, než bezdrátový telefon nepoužívejte během bouřky. V opačném případě vzniká riziko úrazu elektrickým proudem vlivem úderu blesku.
3. Nepoužívejte telefon k ohlašování úniku plynu v blízkosti vlastního místa úniku.
4. Používejte pouze napájecí kabel a baterie předepsané v tomto návodu. Použité baterie nevhazujte do ohně. V opačném případě by mohly explodovat. Speciální pokyny týkající se likvidace naleznete v místní legislativě.

TENTO NÁVOD UCHOVEJTE

19-Cz-1

Čtěte nejdříve

Informace pro uživatele

<Pouze pro model s bezdrátovým rozhraním LAN/ Bluetooth>

Vliv tohoto přístroje na lidské zdraví

Tento přístroj, podobně jako ostatní radiová zařízení, vyzařuje elektromagnetickou energii. Úroveň této energie je však podstatně nižší, než úroveň elektromagnetické energie vyzařované bezdrátovými zařízeními, například mobilními telefony.
Jelikož tento přístroj vyhovuje předpisům podle bezpečnostních norem a doporučení pro elektromagnetické vlny, lze předpokládat, že pro koncové uživatele je zcela bezpečný. Tyto normy a doporučení vyjadřují společný názor vědecké komunity a vyplývají z kontinuálních studií vědeckých týmů, které se opírají o informace získané z široké odborné literatury.
V některých situacích a prostředích může být užití tohoto přístroje omezeno majitelem nemovitosti nebo odpovědnými zástupci organizace. Takovéto situace mohou zahrnovat:

- Provozování tohoto přístroje na palubě letadla, nebo
- v libovolném jiném prostředí, kde jsou případné interference s jinými zařízeními nebo činnostmi vnímány či posuzovány jako škodlivé.

V případě pochybností o zásadách používání bezdrátových zařízení v konkrétní organizaci nebo prostředí (například na letištích) je nutné před zapnutím tohoto přístroje požádat o povolení k jeho používání.

Informace o vyhláškách

Společnost Panasonic Corporation neodpovídá za případné rušení rozhlasového nebo televizního příjmu v důsledku neoprávněného zásahu do tohoto přístroje. Za odstranění rušení způsobených takovýmto neoprávněným zásahem odpovídá uživatel. Společnost Panasonic Corporation, ani její autorizovaní prodejci či distributoři neodpovídají za škody nebo následky porušení zákonných předpisů v důsledku nedodržení uvedených zásad.

26-Cz-1

Omezení pro bezdrátové místní sítě / Bluetooth

<Pouze pro model s bezdrátovým rozhraním LAN/Bluetooth>

Země / oblast	802.11a	802.11b/g Bluetooth
Rakousko, Belgie, Chorvatsko, Kypr, Česká republika, Dánsko, Estonsko, Finsko, Francie, Německo, Řecko, Maďarsko, Island, Irsko, Lotyšsko, Litva, Lucembursko, Makedonie, Malta, Nizozemsko, Polsko, Portugalsko, Slovensko, Slovinsko, Španělsko, Švédsko, Švýcarsko, Velká Británie	Omezeno na používání ve vnitřních prostorech.	
Itálie	Omezeno na používání ve vnitřních prostorech. Pro venkovní používání je vyžadováno všeobecné schválení.	Pro používání mimo vlastní prostory je vyžadováno všeobecné schválení.

Země / oblast	802.11a	802.11b/g Bluetooth
Turecko	Omezeno na používání ve vnitřních prostorech. Zakázano používat ve vzdálenosti menší než 1 km od středu vzletové a přistávací dráhy letiště.	
Norsko	Omezeno na používání ve vnitřních prostorech.	Zakázáno do 20 km od středu Ny-Ålesund.

- Poslední verze „DOPORUČENÍ ERC 70-03“ vydané Evropským výborem pro radiokomunikace a předpisy v Turecku.
- Používejte pouze anténu Use specifikovanou společností Panasonic.
- Ověřte si nejaktuálnější informace u radiokomunikačních úřadů.

40-Cz-1

Lithiová baterie

Lithiová baterie!
Tento počítač obsahuje lithiovou baterii umožňující uchování data, času a dalších údajů. Výměnu baterie smí provádět výhradně autorizovaný servisní personál.
Varování!
V případě chybné instalace nebo nesprávného užití baterie hrozí nebezpečí exploze.

15-Cz-1

Informace pro spotřebitele o sběru a likvidaci odpadu z elektrických a elektronických zařízení a použitých baterií z domácností

Tyto symboly na výrobcích, obalech nebo v průvodní dokumentaci znamenají, že použitá elektrická a elektronická zařízení a baterie nepatří do běžného domácího odpadu.
Správná likvidace, recyklace a opětovné použití jsou možné jen pokud odevzdáte tato zařízení a použité baterie na místech k tomu určených, za což neplatíte žádné poplatky, v souladu s platnými národnímu předpisy a se Směrnicemi 2002/96/EU a 2006/66/EU.
Správnou likvidací přístrojů a baterií pomůžete šetřit cenné suroviny a předcházet možným negativním účinkům na lidské zdraví a na přírodní prostředí, které jinak mohou vzniknout při nesprávném zacházení s odpady.
Další informace o sběru, likvidaci a recyklaci starých přístrojů a použitých baterií Vám poskytnou místní úřady, provozovny sběrných dvorů nebo prodejna, ve které jste toto zboží zakoupili.
Při nesprávné likvidaci odpadu vám hrozí pokuta v souladu s národní legislativou a místními předpisy.

Informace pro právnické osoby se sídlem v zemích Evropské Unie (EU)
Pokud chcete likvidovat elektrická nebo elektronická zařízení, obraťte se na prodejce nebo dodavatele s žádostí o další informace.

[Informace o likvidaci v zemích mimo Evropskou Unii (EU)]
Tyto symboly platí jen v zemích Evropské unie. Chcete-li tento výrobek zlikvidovat, vyžádejte si potřebné informace o správném způsobu likvidace od místních úřadů nebo od svého prodejce.

Poznámka k symbolu baterie (symboly uprostřed a dole):
Tento symbol může být použit v kombinaci s chemickým symbolem. V tomto případě splňuje tento symbol legislativní požadavky, které jsou předepsány pro chemickou látku obsaženou v baterii.

53-Cz-1

UPOZORNĚNÍ:
V případě náhrady baterie za nesprávný typ hrozí nebezpečí
výbuchu. Použité baterie likvidujte podle předpisů.

58-Cz-1

Propojovací kabel
Nedoporučujeme používat delší kabel rozhraní než 3 m.

11-Cz-1

Bezpečnostní upozornění

<Pouze pro model s bezdrátovým rozhraním WAN>
Následující bezpečností upozornění je nutné dodržovat ve všech fázích obsluhy, používání či servisních oprav libovolného osobního nebo příručního počítače vybaveného bezdrátovým modemem WAN. Výrobcům celulárních terminálů je doporučeno sdělit následující bezpečnostní informace uživatelům a obsluhujícímu personálu a tyto zásady zanést do všech manuálů dodávaných s tímto výrobkem. Nedodržení uvedených upozornění je porušením bezpečnostních standardů týkajících se designu, výroby a zamýšleného účelu použití výrobku. Společnost Panasonic nenese žádnou odpovědnost za následky plynoucí z nedodržení uvedených upozornění zákazníkem.

Osobní nebo příruční počítač vybavený bezdrátovým modemem sítě WAN vypněte, pokud to nařizují pokyny platné v citlivých prostorách. Lékařská zařízení mohou být citlivá na elektromagnetickou energii.
Činnost srdečních stimulátorů a dalších implantovaných zdravotních přístrojů nebo pomůcek pro neslyšící může být narušena osobním nebo příručním počítačem vybaveným bezdrátovým modemem sítě WAN, pokud je provozován v jejich blízkosti. V případě pochybností o možném nebezpečí ověřte u lékaře nebo výrobce daného zařízení, zda je řádně stíněno. Pacientům se srdečním stimulátorem je doporučeno udržovat osobní nebo příruční počítač vybavený bezdrátovým modemem sítě WAN v zapnutém stavu mimo dosah srdečního stimulátoru.

Osobní nebo příruční počítač vybavený bezdrátovým modemem sítě WAN vypněte před vstupem na palubu letadla. Zajistěte jej proti nežádoucímu náhodnému zapnutí. Na palubě letadla je provoz bezdrátových přístrojů zakázán, aby nedocházelo k rušení komunikačních systémů. Nedodržení těchto pokynů může mít za následek pozastavení či zákaz používání mobilních služeb viníkem, soudní žalobu nebo obojí.
Podrobnosti o použití tohoto zařízení v letadlech získáte v pokynech letecké společnosti a tyto pokyny je nutno dodržovat.

Osobní či příruční počítač vybavený bezdrátovým modemem sítě WAN neprovozujte v blízkosti vznětlivých plynů nebo výparů. Mobilní terminál vypněte u čerpacích stanic, skladů paliva, chemických továren nebo v blízkosti provádění odstřelovacích prací. Provoz jakéhokoli elektrického zařízení v prostředí s možností výbuchu představuje bezpečnostní riziko.

Osobní nebo příruční počítač vybavený bezdrátovým modemem sítě WAN v zapnutém stavu přijímá a vysílá elektromagnetickou energii. Pamatujte na to, rušení může vzniknout v případě provozu tohoto přístroje v blízkosti televizorů, rozhlasových přijímačů, počítačů nebo jiných nedostatečně stíněných zařízení. Dodržujte veškeré zvláštní pokyny týkající se provozu osobního či příručního počítače vybaveného bezdrátovým modemem sítě WAN a vždy jej vypínejte, pokud je jeho používání zakázáno nebo pokud vznikne podezření na způsobení rušení nebo jiného nebezpečí.

Bezpečnost silničního provozu je vždy na prvním místě! Osobní nebo příruční počítač vybavený bezdrátovým modemem sítě WAN nepoužívejte během řízení vozidla. Počítač vybavený bezdrátovým modemem sítě WAN neumisťujte do oblastí, kde by mohl způsobit úraz řidiči nebo spolucestujícím. Během jízdy je doporučeno počítač uložit do zavazadlového prostoru nebo do bezpečnostní schránky.
Počítač vybavený bezdrátovým modemem sítě WAN neumisťujte do okolí airbagu, ve kterém se airbag nafukuje.
Airbagy se nafukují velmi rychle a pokud je počítač vybavený bezdrátovým modemem sítě WAN umístěn v pracovní oblasti airbagu, může být vržen vysokou silou a způsobit vážné poranění cestujícím ve vozidle.

SOS

DŮLEŽITÉ!
Osobní nebo příruční počítače vybavené bezdrátovými modemy sítě WAN používají radiové signály a mobilní sítě neposkytují záruku připojení za všech podmínek. Z těchto důvodů není vhodné se na bezdrátová zařízení vždy spoléhat, pokud jde o základní komunikace, například tísňová volání.
Pamatujte na to, že provádění příchozích a odchozích volání vyžaduje, aby byl osobní nebo příruční počítač vybavený bezdrátovým modemem zapnutý a nacházel se v servisní oblasti s dostatečně silným signálem.

Některé sítě neumožňují tísňové volání, pokud se používají určité síťové služby nebo funkce telefonu (například blokování funkcí, pevná volba, apod.). Před uskutečněním tísňového volání bude pravděpodobně nutné tyto funkce deaktivovat.
U některých sítí je nutné do osobního nebo příručního počítače s bezdrátovým modemem sítě WAN vložit platnou SIM kartu.

Pro Evropu

<Pouze pro model se značkou “CE ①” na spodní části počítače>

Prohlášení o shodě (DoC)
“Společnost Panasonic tímto prohlašuje, že tento osobní počítač vyhovuje základním požadavkům a dalším souvisejícím ustanovením směrnice 1999/5/EC.”

Nápověda:
Chcete-li získat kopii originálu prohlášení o shodě (DoC) na výše uvedené výrobky, navštivte webové stránky na adrese: http://www.doc.panasonic.de

Autorizované zastoupení:
Zkušební centrum Panasonic
Panasonic Marketing Europe GmbH
Winsbergring 15, 22525 Hamburg, SRN

Síťové připojení kabelového modemu.
Toto terminálové zařízení je určeno pro připojení k následující veřejné síti;
Ve všech zemích evropské ekonomické oblasti a v Turecku;
-Sítě VTS (veřejná telefonní síť)

Technické vlastnosti kabelového modemu.
Toto terminálové zařízení disponuje následujícími funkcemi;
- Vytáčení DTMF
- Max. bitová rychlost přijímacího režimu: 56 kb/s
- Max. bitová rychlost odesílacího režimu: 33,6 kb/s

Seznam zemí, ve kterých lze používat bezdrátovou místní síť (WLAN):
AT BE BG CH CY CZ DE DK EE ES
FI FR GB GR HU IE IS IT LT LU
LV MT NL NO PL PT RO SE SI SK TR

18-25-Cz-1

V bezdrátovém režimu toto zařízení vyžaduje vzdálenost minimálne 20 cm od těla osoby (kromě zakončení rúk, zápěstí a noh) směrem dozadu a na obě strany od LCD displeje.
Při používaní bezdrátového připojení v režimu tablet se vyžaduje vzdálenost minimálně 5 mm od těla (kromě zakončení rúk, zápěstí a noh) kolem levé a pravé strany LCD displeje.

60-Cz-1

<Pouze pro model se značkou “CE” na spodní části počítače>

Prohlášení o shodě (DoC)
“Společnost Panasonic Corporation tímto prohlašuje, že tento osobní počítač vyhovuje základním požadavkům a dalším souvisejícím ustanovením směrnice 1999/5/EC.”
Nápověda:
Chcete-li získat kopii originálu prohlášení o shodě (DoC) na výše uvedené výrobky, navštivte webové stránky na adrese: http://www.doc.panasonic.de

Autorizované zastoupení:
Zkušební centrum Panasonic
Panasonic Marketing Europe GmbH
Winsbergring 15, 22525 Hamburg, SRN

Síťové připojení kabelového modemu.
Toto terminálové zařízení je určeno pro připojení k následující veřejné síti;
Ve všech zemích evropské ekonomické oblasti a v Turecku;
- Sítě VTS (veřejná telefonní síť)

Technické vlastnosti kabelového modemu.
Toto terminálové zařízení disponuje následujícími funkcemi;
- Vytáčení DTMF
- Max. bitová rychlost přijímacího režimu: 56 kbps
- Max. bitová rychlost odesílacího režimu: 33,6 kbps

18-Cz-1

For UK

For your safety, please read the following text carefully.
This appliance is supplied with a molded three pin mains plug for your safety and convenience.
A 3 ampere fuse is fitted in this plug.
Should the fuse need to be replaced please ensure that the replacement fuse has a rating of 3 ampere and that it is approved by ASTA or BSI to BS1362.
Check for the ASTA mark or the BSI mark on the body of the fuse.
If the plug contains a removable fuse cover you must ensure that it is refitted when the fuse is replaced.
If you lose the fuse cover the plug must not be used until a replacement cover is obtained. A replacement fuse cover can be purchased from your local dealer.
If the fitted molded plug is unsuitable for the socket outlet in your home then the fuse should be removed and the plug cut off and disposed of safely.
There is a danger of severe electrical shock if the cut off plug is inserted into any 13-ampere socket.

How to replace the fuse
The location of the fuse differs according to the type of AC mains plug (figures A and B).
Confirm the AC mains plug fitted and follow the instructions below. Illustrations may differ from actual AC mains plug.
Open the fuse cover with a screwdriver and replace the fuse and close or attach the fuse cover.

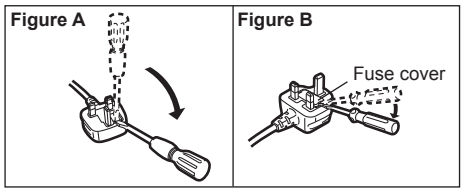

8-E-1

Úvod

Děkujeme vám za nákup tohoto produktu Panasonic. Dosažení optimálního výkonu a bezpečnosti vyžaduje pozorné přečtení tohoto návodu k obsluze.

V tomto návodu jsou použity následující názvy.
Windows 8 označuje operační systém Windows® 8.
Windows 7 označuje operační systém Windows® 7.

■ Termíny a symboly používané v tomto návodu

UPOZORNĚNÍ :	Tento symbol upozorňuje na situaci, která by mohla vést k lehkému nebo středně těžkému zranění.
POZNÁMKA :	Tento symbol upozorňuje na praktické informace.
Enter :	Stiskněte klávesu [Enter].
Fn + **F5** :	Podržte klávesu [Fn], poté stiskněte klávesu [F5].
Windows 8	
[Ovládací tlačítko] - ⚙ :	Tato ilustrace znamená kliknutí na ⚙ (Nastavení) v nabídce Ovládací tlačítko, která se zobrazí, umístíte-li šipku na horní pravý (nebo dolní pravý) okraj obrazovky.
Windows 7	
(Start) - [Všechny programy] :	Klepněte na (Start) a potom klepněte na [Všechny programy].
➔ :	Odkaz na stranu v tomto návodu k obsluze nebo v Reference Manual.
:	Odkaz na elektronické příručky.

- Některé obrázky v tomto návodu jsou za účelem snadnějšího porozumění zjednodušeny a mohou se lišit od skutečného vzhledu přístroje.
- Pokud nejste v počítači přihlášeni jako správce, některé funkce nejsou k dispozici a některá okna se nezobrazí.
- Nejnovější informace o volitelných produktech naleznete v katalozích, apod.
- V tomto návodu jsou použity následující odkazy na názvy a termíny.
  - “Windows® 8 Pro 64bit” jako “Windows” nebo “Windows 8”
  - “Genuine Windows® 7 Professional 32-bit Service Pack 1” a “Genuine Windows® 7 Professional 64-bit Service Pack 1” jako “Windows” nebo “Windows 7”
  - Jednotka DVD MULTI jako “DVD drive”

■ Zamítnutí

Technické údaje počítačů a informace uvedené v příručkách podléhají změnám bez předchozího upozornění. Společnost Panasonic Corporation nepřijímá žádnou odpovědnost za škody vzniklé přímo či nepřímo v souvislosti s chybami, nedbalostmi nebo obsluhou počítače v rozporu s příručkami.

■ Ochranné známky

Microsoft®, Windows® a logo Windows jsou ochranné známky společnosti Microsoft Corporation registrované na území USA a dalších zemí.
Intel, Core, Centrino a PROSet jsou registrované ochranné známky nebo ochranné známky společnosti Intel Corporation.

Logo SDXC je ochranná známka společnosti SD-3C, LLC.

Název Adobe, logo Adobe a název Adobe Reader jsou registrované ochranné známky nebo ochranné známky společnosti Adobe Systems Incorporated na území USA a dalších zemí.
Bluetooth® je registrovaná ochranná známka vlastněná společností Bluetooth SIG, Inc., U.S.A. a udělená na základě licence společnosti Panasonic Corporation.
HDMI, logo HDMI a High-Definition Multimedia Interface jsou ochranné známky nebo registrované ochranné známky HDMI Licensing LLC ve Spojených státech a v jiných zemích.
Názvy produktů, značek, atd. vyobrazených v tomto manuálu jsou ochranné známky nebo registrované ochranné známky příslušných vlastníků.

■ **Elektronická příručka**

Podrobnější informace o počítači naleznete v elektronické příručce.

- **Reference Manual**
  V příručce Reference Manual jsou uvedeny praktické informace, které vám umožní plné využití možností počítače.
- **Important Tips**
  Dokument Important Tips obsahuje užitečné informace týkající se baterie. Dodržováním těchto tipů bude bateriový blok udržován v optimálním stavu a prodlouží se jeho provozní doba.

Pro vstup do elektronické příručky se řiďte níže uvedenými kroky.

Windows 8

Na Úvodní obrazovce klikněte na dlaždici [Manual Selector] a vyberte elektronickou příručku.

Windows 7

Klikněte dvakrát na [Manual Selector] na ploše a vyberte elektronickou příručku.

Popis součástí

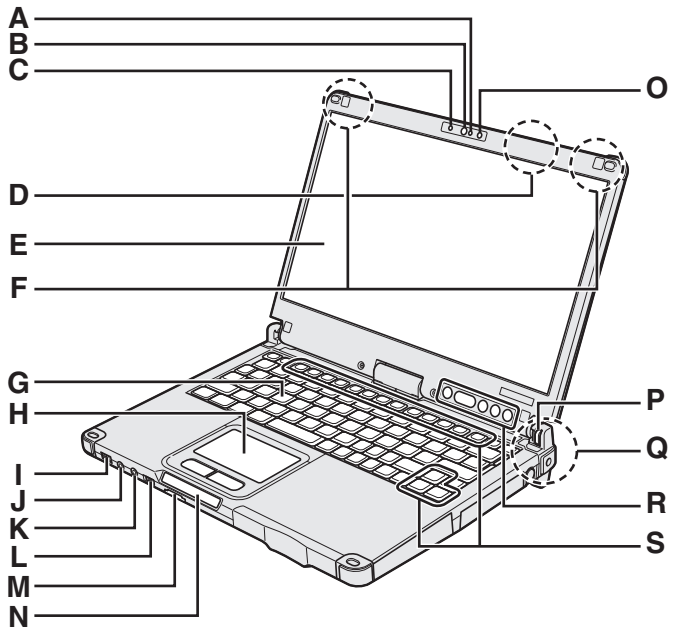

Tento počítač obsahuje v místech označených na obrázku vpravo magnet a zařízení využívající magnetu. Vyhněte se přikládání libovolného kovového předmětu nebo magnetického média k těmto místům.

A: Mikrofon
➔ *Reference Manual* “Camera”

B: Objektiv kamery
➔ *Reference Manual* “Camera”

C: Indikátor kamery
➔ *Reference Manual* “Camera”

D: Anténa bezdrátové sítě LAN
<Pouze pro model s bezdrátovou sítí LAN>
➔ *Reference Manual* “Wireless LAN”

Spínač bezdrátové sítě LAN se může vypnout v závislosti na příjmu.

E: LCD displej
➔ *Reference Manual* “Screen Input Operation”

F: Anténa bezdrátové sítě WAN
<Pouze pro model s bezdrátovou sítí WAN>
➔ *Reference Manual* “Wireless WAN”

G: Klávesnice

H: Dotyková deska

I: Spínač napájení
Indikátor napájení
Nesvítí: vypnutí/úsporný režim, svítí, zeleně: zapnutí, bliká zeleně: režim spánku, rychle bliká zeleně: počítač nelze zapnout[*1] nebo dále provozovat v důsledku příliš nízké teploty.
[*1] Model bez zahřívání HDD

J: Zásuvka sluchátkového výstupu
Do této zásuvky lze připojit sluchátka nebo aktivní reproduktory. Během jejich připojení je zvuk z vnitřních reproduktorů vypnut.

K: Mikrofonní zásuvka
Zato zásuvka je určena k připojení kondenzátorového mikrofonu. V případě použití jiných typů mikrofonů nebude k dispozici vstupní audio signál, případně mohou vzniknout jiné poruchy.

L: Spínač bezdrátové sítě
➔ *Reference Manual* “Disabling/Enabling Wireless Communication”

M: Slot pro paměťovou kartu SD
Paměťové SD karty udržujte mimo dosah kojenců a malých dětí.
➔ *Reference Manual* “SD Memory Card”

N: LED indikátor
SD : Indikátor paměťové karty SD
(Bliká: probíhá přístup na paměťové médium)
➔ *Reference Manual* “SD Memory Card”
: Bezdrátová síť připravena
Tento indikátor svítí, je-li bezdrátová síť LAN, Bluetooth a/nebo WAN připojena a připravena. Tento indikátor nemusí nutně sdělovat stav zapnutí/vypnutí bezdrátového připojení.
➔ *Reference Manual* “Disabling/Enabling Wireless Communication” “Wireless LAN” “Bluetooth” “Wireless WAN”
A : Caps Lock
1 : Číselné klávesy (NumLk)
: Přepínání posunu (ScrLk)
: Stav jednotky
: Stav baterie
➔ strana 22 “Nerozsvítí-li se indikátor baterií”
➔ *Reference Manual* “Battery Power”

O: Čidlo intenzity okolního osvětlení
Čidlo intenzity okolního osvětlení je vybaveno automatickou funkcí nastavení jasu, která nastavuje displej. (➔ strana 23)

P: Zámek otáčení displeje
➔ strana 15 “Změna režimu displeje”

Q: Anténa bezdrátové sítě LAN / anténa Bluetooth
<Pouze pro model s bezdrátovou sítí LAN>
<Pouze pro model s bezdrátovou sítí Bluetooth>
➔ *Reference Manual* “Wireless LAN” “Bluetooth”

R: Tlačítka tabletu
➔ *Reference Manual* “Tablet Buttons”

Tlačítko Windows nefunguje, je-li stisknuto společně se specifickou klávesou na klávesnici.

S: Funkční klávesa
➔ *Reference Manual* “Key Combinations”

Spodní strana

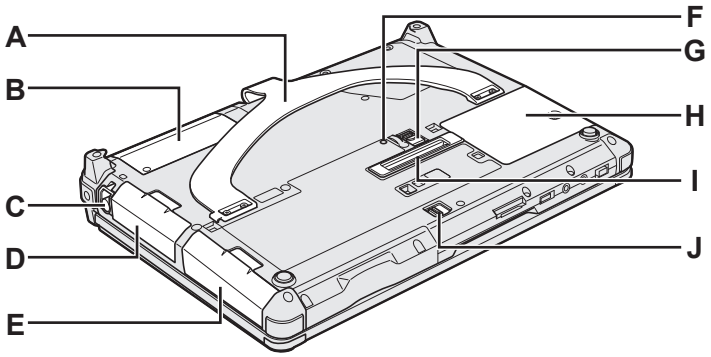

Zadní strana

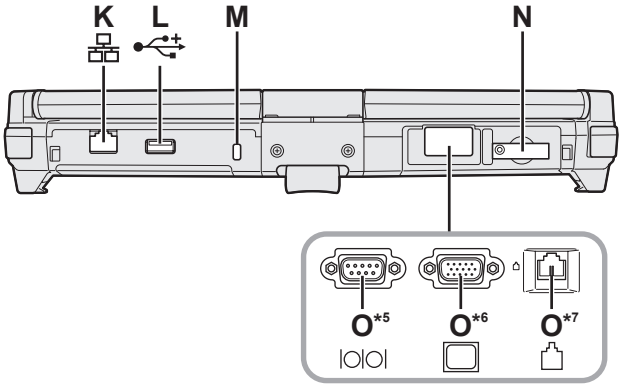

Levá strana

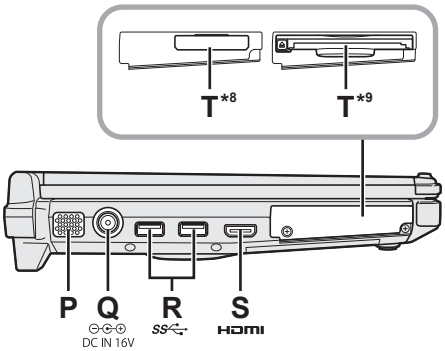

A: Ruční řemínek

B: Senzor NFC*2 / Zadní kamera*3 / Slot pro kartu Smart Card poloviční velikosti*4

*2 <Pouze pro model se senzorem NFC>

➔ *Reference Manual* “NFC Devices”

*3 <Pouze pro model se zadním fotoaparátem>

➔ *Reference Manual* “Camera”

*4 <Pouze pro model se slotem pro kartu Smart Card poloviční velikosti>

➔ *Reference Manual* “Smart Card”

C: Držák pera

D: Bateriový blok

E: Jednotka pevného disku

➔ *Reference Manual* “Hard Disk Drive”

F: Indikátor baterie

➔ *Reference Manual* “Battery Power”

G: Západka pro uvolnění baterie

➔ *Reference Manual* “Battery Power”

H: Slot pro modul RAM

➔ *Reference Manual* “RAM Module”

I: Konektor pro rozšiřující sběrnici

➔ *Reference Manual* “Port Replicator”

J: Západka uvolnění pevného disku

➔ *Reference Manual* “Hard Disk Drive”

K: Zásuvka LAN

➔ *Reference Manual* “LAN”

L: Port USB 2.0

➔ *Reference Manual* “USB Devices”

M: Bezpečnostní zámek

Připojit lze lanko typu Kensington.
Podrobnější informace naleznete v příručce k lanku.

N: Slot pro kartu SIM

<Pouze pro model s bezdrátovou sítí WAN>

➔ *Reference Manual* “Wireless WAN”

O: Sériový port*5 / Port VGA*6 / Port modemu*7

*5 <Pouze pro model se sériovým portem>

➔ *Reference Manual* “Serial Port”

*6 <Pouze pro model s portem VGA>

➔ *Reference Manual* “External Display”

*7 <Pouze pro model s modemem>

➔ *Reference Manual* “Modem”

P: Reproduktor

➔ *Reference Manual* “Key Combinations”

Q: Zásuvka DC-IN

R: Porty USB 3.0

➔ *Reference Manual* “USB Devices”

S: Port HDMI

➔ *Reference Manual* “External Display”

T: Slot pro kartu ExpressCard*8 / Slot pro kartu Smart*9

*8 <Pouze pro model se slotem pro kartu ExpressCard>

➔ *Reference Manual* “ExpressCard”

*9 <Pouze u modelu se slotem pro kartu Smart Card>

➔ *Reference Manual* “Smart Card”

Změna režimu displeje

POZNÁMKA

- Nemačkejte tlačítka tabletu a neměňte režim displeje jeho držením za horní část.
- Nenechte si při změně režimu displeje zachytit prsty mezi displej a základnu.
- Nenechte šňůru pro pero (součástí dodávky) nebo jiná lanka zachytit při změně režimu displeje mezi displej a základnu.
- Brání-li periferní zařízení připojená k počítači změně režimu displeje, odpojte je a změňte režim displeje.

■ Přepnutí do režimu tabletu

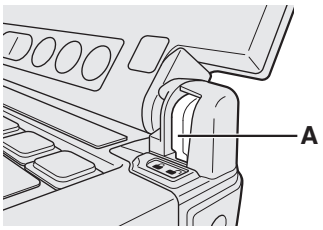

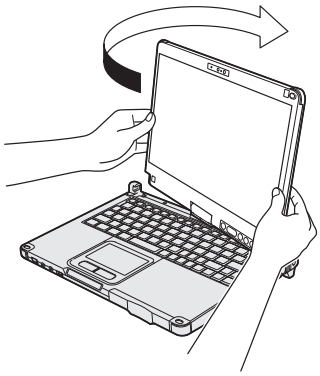

① Zvedněte displej tak, aby byl kolmo k tělesu.
② Posuňte zámek otáčení displeje (A) do odemčené polohy.
③ Držte displej vlevo a vpravo dole a otáčejte jím ve směru šipky, dokud nezaklapne.

POZNÁMKA

- Displej nelze otočit o více než 180 stupňů ve směru šipky nebo proti směru šipky. Nepokoušejte se displej otočit o více než 180 stupňů ve směru šipky nebo proti jejímu směru.

④ Zavřete, když je displej čelem.

POZNÁMKA

- Zavřete zcela displej a ujistěte se, že není mezera mezi klávesnicí a displejem, jinak počítač zůstane v režimu laptopu.

■ Přepnutí do režimu laptopu

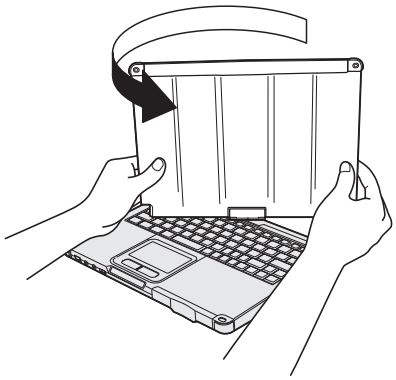

① Zvedněte displej tak, aby byl kolmo k tělesu.
② Držte displej vlevo a vpravo dole a otáčejte jím ve směru šipky, dokud nezaklapne.

POZNÁMKA

- Displej nelze otočit o více než 180 stupňů ve směru šipky nebo proti směru šipky. Nepokoušejte se displej otočit o více než 180 stupňů ve směru šipky nebo proti jejímu směru.

③ Posuňte zámek otáčení displeje (A) do zamčené polohy.

Před použitím pera (součástí dodávky)

Šňůra brání nechtěnému upadnutí pera (součástí dodávky).

Přichycení pera (součástí dodávky) k počítači pomocí šňůry
V této části jsou jako příklady použity obrázky pera digitizéru.

①

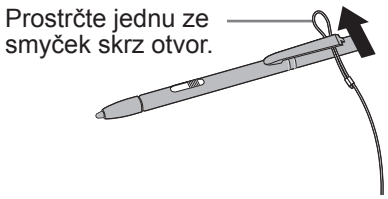

②

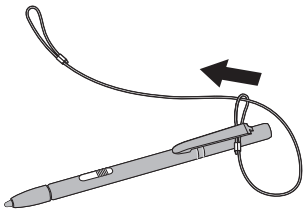

③ Veďte druhou smyčku na šňůře skrz otvor, jak je znázorněno.

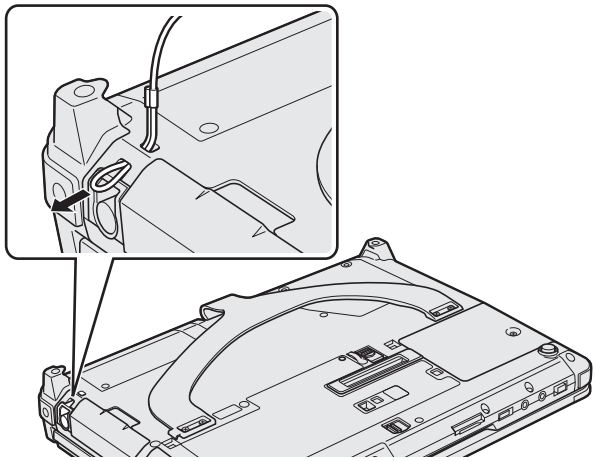

④

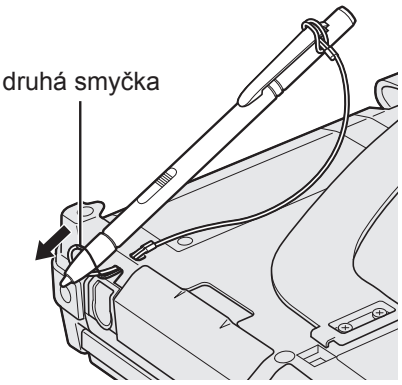

Používání ručního řemínku

Ruční řemínek je příhodný pro používání počítače během stání.
Pro držení počítače vložte ruku mezi počítač a ruční řemínek pro zabránění pádu a počítač při používání pevně držte.

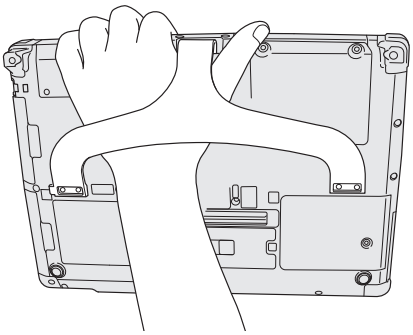

POZNÁMKA

- Zabraňte pádu počítače v důsledku poškození ručního řemínku.

První uvedení do provozu

■ **Příprava**

① Identifikujte dodávané příslušenství a zkontrolujte jeho úplnost podle následujícího obrázku.
Pokud některé z nich nenaleznete, obraťte se na centrum technické podpory společnosti Panasonic.

- **Síťový adaptér . . 1**

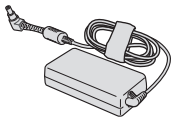

Č. modelu: CF-AA6413C

- **Síťový kabel. . . . 1**

- **Bateriový blok . . 1**

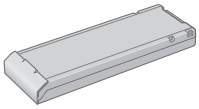

Č. modelu: CF-VZSU80U nebo CF-VZSU82U nebo CF-VZSU83U

- **Pero digitizéru 1**

➔ *Reference Manual* “Screen Input Operation”

- **Šňůra 1**

- **Měkká tkanina . . 1**

➔ *Reference Manual* “Screen Input Operation”

- **NÁVOD K OBSLUZE (tato příručka) 1**

② Před porušením pečeti na obalu počítače si přečtěte LICENČNÍ UJEDNÁNÍ PRO OMEZENÉ POUŽITÍ (➔ strana 37).

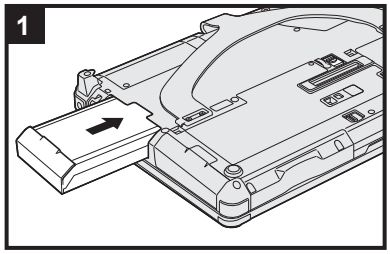

1 Vložení bateriového bloku.

Otočte počítač.

- Ujistěte se, že pod počítačem nejsou žádné cizí předměty.

① Zasuňte bateriový blok souběžně se směrem šipky, až zaklapne v zajištěné poloze.

UPOZORNĚNÍ

- Dbejte na to, aby byla západka řádně uzamčena. V opačném případě může při přenášení počítače dojít k pádu bateriového bloku.
- Nedotýkejte se svorek bateriového bloku a počítače. V opačném případě může dojít k jejich znečistění nebo poškození s následnou poruchou bateriového bloku nebo počítače.

POZNÁMKA

- Pamatujte na to, že tento počítač odebírá určitou elektrickou energii i ve vypnutém stavu. Bateriový blok se z plně nabitého stavu vybíjí v následujících časech:

Stav	CF-VZSU80U	CF-VZSU82U	CF-VZSU83U
Ve vypnutém stavu[*1]	Přibl. 6 týdnů	Přibl. 3 týdnů	Přibl. 9 týdnů
V režimu spánku	Přibl. 4 dny	Přibl. 2 dny	Přibl. 6 dnů
V režimu hibernace	Přibl. 8 dnů	Přibl. 4 dny	Přibl. 12 dnů

[*1] Časové období je hodnota, kdy je vestavěná vyrovnávací baterie zcela nabitá.

2 Připevnění pera (součástí dodávky) k počítači.

Připevněte pero (součástí dodávky) k počítači. Pro připevnění pera si přečtěte ”Před použitím pera (součástí dodávky)” (➔ strana 16).

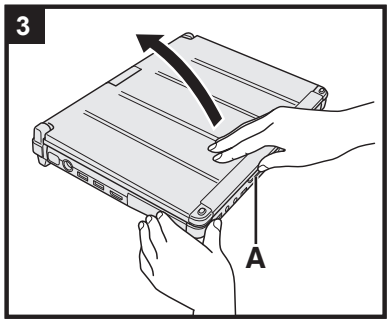

3 Otevření obrazovky

Podržte počítač jednou rukou a poté uchopte a zvedněte část (A) pro otevření displeje.

UPOZORNĚNÍ

- Neotevírejte displej více, než je nutné (180° nebo více) a nevyvíjejte na LCD nadměrný tlak. Neotevírejte ani nezavírejte počítač držením okraje segmentu LCD.

4 Připojte počítač k síťové zásuvce.

Nabíjení baterie bude zahájeno automaticky.

UPOZORNĚNÍ

- Neodpojujte síťový adaptér a nezapínejte spínač bezdrátové sítě před ukončením postupu prvního spouštění.
- Při prvním použití počítače nepřipojujte kromě bateriového bloku a síťového adaptéru žádné jiné periferní zařízení (včetně kabelu LAN).
- **Manipulace se síťovým adaptérem**
  - Během bouřky může docházet k potížím, například k náhlým poklesům napětí. Vzhledem k tomu, že by tyto problémy mohly mít negativní vliv na počítač, doporučuje se během této doby používat záložní zdroj napájení (UPS), pokud není počítač napájen samotnou baterií.

5 Zapněte počítač.

Stiskněte a podržte hlavní vypínač ⏻ (➔ strana 13), dokud se nerozsvítí indikátor napájení ⏻ (➔ strana 13).

UPOZORNĚNÍ

- Neposunujte hlavní vypínač opakovaně ani jej nedržte čtyři sekundy a déle.

6 Windows 8 Vyberte jazyk. Windows 7 Vyberte jazyk a operační systém (32bitový nebo 64bitový).

UPOZORNĚNÍ

Windows 7

- Výběr jazyka proveďte pečlivě, neboť jej nelze změnit později. V případě nastavení chybného jazyka je nutné přeinstalovat systém Windows.

Windows 8

① Vyberte jazyk v položce “Váš jazyk zobrazení” a klikněte na [Další].
Postupujte podle pokynů na obrazovce.

Windows 7

① Vyberte jazyk a OS (32bit nebo 64bit) na obrazovce “Select OS” a klikněte na [OK].
Nastavení jazyka se spustí kliknutím na [OK] na potvrzující obrazovce.
Můžete se vrátit na obrazovku “Select OS” kliknutím na [Cancel].
Nastavení jazyka a OS bude dokončeno během přibližně 15 minut.
② Po zobrazení okna ukončení vypněte počítač klepnutím na [OK].
③ Zapněte počítač.

7 Proveďte nastavení systému Windows.

Postupujte podle pokynů na obrazovce.

- Počítač se několikrát restartuje. Netiskněte klávesnici ani dotykovou desku a počkejte, dokud nezhasne kontrolka disku 🛢 .
- Po zapnutí počítače zůstane obrazovka chvíli černá nebo nezměněná, avšak toto není závada. Počkejte chvíli, dokud se nezobrazí instalační obrazovka systému Windows.
- Během instalace systému Windows používejte k pohybu šipky a výběru položek dotekovou desku a její tlačítka.
- Instalace systému Windows trvá kolem Windows 8 5 minut / Windows 7 20 minut.
  Přejděte k dalšímu kroku s potvrzením jednotlivých hlášení na obrazovce.
- Windows 7 Řiďte se níže uvedenými kroky.
  ① Zobrazí-li se “Enable sensors”, klikněte na [Enable this sensor].
  ② Zobrazí-li se [Řízení uživatelských účtů], klepněte na tlačítko [Yes].
  ③ Na potvrzující obrazovce [Display Rotation Tool] klikněte na [Yes].
  Počítač se automaticky restartuje a nastavení je povolené.

- Windows 7 “Připojit k bezdrátové síti” obrazovka se nemusí zobrazit.
  Po dokončení nastavení systému Windows můžete nastavit bezdrátovou síť.

UPOZORNĚNÍ

- Jméno uživatele, heslo, obrázek a nastavení zabezpečení můžete změnit po dokončení instalace systému Windows.
- Heslo si zapamatujte. Pokud heslo zapomenete, nelze operační systém Windows používat. Doporučujeme nejdříve vytvořit disk pro resetování hesla.
- Jako uživatelské jméno nelze použít následující slova: CON, PRN, AUX, CLOCK$, NUL, COM1 až COM9, LPT1 až LPT9, @, &, mezera. Zejména pokud vytvoříte uživatelské jméno (jméno účtu), které obsahuje znak “@”, bude v přihlašovací obrazovce vyžadováno heslo i v případě, pokud žádné heslo nebylo nastaveno. V případě pokusu o přihlášení bez zadání hesla se zobrazí hlášení “Uživatelské jméno nebo heslo nesprávné.” a Windows 8 zaregistrování / Windows 7 přihlášení k systému nebude možné (➔ strana 33).
- Jako název počítače použijte standardní znaky: číslice 0 až 9, velká a malá písmena od A do Z a pomlčku (-).
  Objeví-li se chybové hlášení “Neplatný název počítače”, zkontrolujte, zda nejsou použity jiné než výše uvedené znaky. Zůstane-li chybové hlášení na displeji, přepněte režim klávesnice na angličtinu (“EN”) a zadejte znaky.

8 Windows 8 Nastavení časového pásma, a poté nastavte datum a čas.

① Otevřete Ovládací panely.
  1. Klikněte pravým tlačítkem na jakékoliv prázdné místo na Úvodní obrazovce.
  2. Klikněte na [Všechny aplikace] na nástrojové liště.
  3. Klikněte na [Ovládací panely] ve “Systém Windows”.

② Klikněte na [Hodiny, jazyk a oblast] - [Datum a čas].
③ Klikněte na [Změnit časové pásmo...].
④ Vyberte časové pásmo, poté klikněte na [OK].
⑤ Klikněte na [Změnit datum a čas...], poté nastavte datum a čas.

9 Vytvořte Recovery Disc.

Recovery Disc vám umožní nainstalovat OS a obnovit jeho výchozí stav z výroby v případě, že je například obnovovacího oddílu HDD poškozený. Doporučujeme vytvořit Recovery Disc před zahájením používání počítače.
Nahlédněte do ➔ *Reference Manual* “Recovery Disc Creation Utility” o vytvoření disku.

POZNÁMKA

- **PC Information Viewer**
  Tento počítač pravidelně zaznamenává informace o správě pevného disku, apod. Maximálně objem dat pro každý záznam je1024 bytů.
  Tyto informace se používají pouze pro stanovení možné příčiny jakéhokoli selhání pevného disku. Tyto informace nejsou nikdy odesílány po síti mimo počítač, ani nejsou používány k žádným jiným, než k výše popsaným účelům.
  Chcete-li tuto funkci vypnout, zaškrtněte políčko [Disable the automatic save function for management information history] v [Hard Disk Status] v PC Information Viewer a klepněte na [OK].
  (➔ *Reference Manual* “Checking the Computer’s Usage Status”)
- Windows 8
  Ve výchozích nastaveních je na obrazovce plochy ikona zástupce korejštiny. Není-li ikona potřebná, můžete ji smazat.

■ Před použitím bezdrátové funkce

① přepněte spínač bezdrátové funkce na ON.
Windows 8
② Klikněte na [Ovládací tlačítko] - ⚙ - [Změnit nastavení počítače] - [Bezdrátová síť].
Nastavte [Režim v letadle] na [Vypnuto] a poté
nastavte [Wi-Fi] v položce “Bezdrátová zařízení” na [Zapnuto] (pro bezdrátovou síť LAN).
nastavte [Mobilní širokopásmové připojení (mobile broadband)] v položce “Bezdrátová zařízení” na [Zapnuto] (pro bezdrátovou síť WAN).
nastavte [Bluetooth] v položce “Bezdrátová zařízení” na [Zapnuto] (pro Bluetooth).

■ Změna struktury oddílů

Zmenšením části existujícího oddílu lze vytvořit volné místo na disku, ze kterého lze následně vytvořit nový oddíl. Ve výchozím nastavení můžete používat jediný oddíl.

① **Windows 8**
Otevřete “Počítač”. Klikněte pravým tlačítkem na [Počítač], poté klikněte na [Spravovat].
Pro otevření položky “Počítač” postupujte následovně na Úvodní obrazovce.
1. Klikněte pravým tlačítkem na jakékoliv prázdné místo na Úvodní obrazovce.
2. Klikněte na [Všechny aplikace] na nástrojové liště.
3. Klikněte na [Počítač] ve “Systém Windows”.

Windows 7
Přejděte na položku (Start), poté klepněte pravým tlačítkem myši na položku [Počítač], poté na položku [Spravovat].
- Běžný uživatel musí zadat heslo správce.

② Klepněte na [Správa disku].

③ Klepněte pravým tlačítkem myši na oddíl pro Windows (podle výchozího nastavení jednotka “c”), poté klepněte na [Zmenšit velikost].
- Velikost oddílu závisí na specifikacích počítače.

④ Do pole [Zadejte velikost zmenšení (MB)] zadejte požadovanou velikost a klepněte na [Zmenšit].
- Nelze zadat větší číslo, než je zobrazovaná velikost místa.
- Pro výběr [Reinstall to the System and OS partitions.] v instalaci OS (➔ strana 28) je potřeba **Windows 8** 100 GB nebo více / **Windows 7** 60 GB nebo více pro [Celková velikost pro zmenšení v MB].

⑤ Klepněte pravým tlačítkem myši na položku [Volné místo] (zmenšované místo v kroku ④), poté klepněte na položku [Nový jednoduchý svazek].

⑥ Proveďte nastavení podle pokynů na obrazovce, poté klepněte na tlačítko [Dokončit].
Počkejte, dokud nebude dokončeno formátování.

POZNÁMKA

- Pomocí zbývajícího volného místa nebo nově vytvořeného volného místa můžete vytvořit další oddíl.
- Chcete-li odstranit oddíl, klepněte na něj pravým tlačítkem myši, poté v kroku ③ klepněte na položku [Odstranit svazek].

■ **Windows 8** Pro výběr jazyka

Pro výběr jiného jazyka, než jste vybrali poprvé, se řiďte následujícími kroky.

① Otevřete ovládací panel.
1. Klikněte pravým tlačítkem na jakékoliv prázdné místo na Úvodní obrazovce.
2. Klikněte na [Všechny aplikace] na nástrojové liště.
3. Klikněte na [Ovládací panely] v položce “Systém Windows”.

② Klikněte na [Hodiny, jazyk a oblast] - [Jazyk] - [Přidat jazyk].

③ Vyberte jazyk a klikněte na [Přidat].
V závislosti na oblasti lze vybrat dva nebo více jazyků. Klikněte na [Otevřít], vyberte požadovaný jazyk a klikněte na [Přidat].

④ Klikněte na [Možnosti] pro jazyk, který chcete použít.

⑤ Klikněte na [Nastavit jako primární jazyk].

⑥ Klikněte na [Odhlásit se nyní].

⑦ Zaregistrujte se do Windows.

Zapnutí / Vypnutí

Zapnutí

Posuňte a podržte hlavní vypínač ⏻ (➔ strana 13), dokud se nerozsvítí indikátor napájení ⏻ (➔ strana 13).

POZNÁMKA

- Hlavní vypínač posuňte pouze jednou.
- V případě posunutí a podržení hlavního vypínače na dobu delší, než čtyři sekundy dojte k nucenému vypnutí počítače.
- Po vypnutí počítače počkejte před dalším zapnutím nejméně deset sekund.
- Následující operace neprovádějte, dokud nezhasne kontrolka disku.
  - Připojení a odpojení síťového adaptéru
  - Posunutí síťového spínače
  - Používání klávesnice, dotykové desky, tlačítek tabletu, obrazovky nebo externí myši
  - Sklápění obrazovky
  - Nastavování spínače bezdrátové sítě do polohy zapnuto nebo vypnuto.

Vypnutí

① Vypněte počítač.

Windows 8

1. Klikněte na [Ovládací tlačítko] - [Nastavení].
2. Klikněte na [Vypnutí] - [Vypnout].

Windows 7

Klikněte na (Start) - [Vypnout].

② Je-li počítač v režimu laptopu, zavřete displej po kompletním zhasnutí indikátoru napájení.

POZNÁMKA

- **Windows 8**
  Chcete-li vypnout počítač, postupujte následovně.
  ① Klikněte na [Ovládací tlačítko] - - [Změnit nastavení počítače] - [Obecné].
  ② Klikněte na [Restartovat teď] pod položkou “Spuštění s upřesněným nastavením”.
  ③ Klikněte na [Vypnout počítač].

Opatření proti nežádoucímu spouštění a vypínání

- Neprovádějte následující akce
  - Připojení a odpojení síťového adaptéru
  - Posunutí síťového spínače
  - Používání klávesnice, dotykové desky, obrazovky nebo externí myši
  - Sklápění obrazovky
  - Nastavování spínače bezdrátové sítě do polohy zapnuto nebo vypnuto.

POZNÁMKA

- U nového počítače je provedeno následující nastavení funkcí na úsporu energie.
  - Obrazovka se automaticky vypne po:
    10 minutách (je-li připojený síťový adaptér) neaktivity
    5 minutách (při provozu na bateriové napájení) neaktivity
  - Počítač automaticky přejde do režimu spánku[*1] po:
    Windows 8 30 minutách / **Windows 7** 20 minutách (je-li připojený síťový adaptér) neaktivity
    15 minutách (při provozu na bateriové napájení) neaktivity

[*1] Více informací o obnovení provozu z režimu spánku viz Reference Manual “Sleep and Hibernation Functions”.

Manipulace a údržba

Provozní prostředí

- Počítač umístěte na rovný a stabilní povrch, který není vystaven nárazům, vibracím a nebezpečí pádu. Počítač nepokládejte na bok, ani jej nepřevracejte. Je-li počítač vystaven velmi silným nárazům, může dojít k jeho poškození.
- Provozní prostředí.

  Teplota: Provozní: <Model bez zahřívání HDD> 0 °C až 50 °C (IEC60068-2-1, 2)[*1]
  <Model se zahříváním HDD> -10 °C až 50 °C (IEC60068-2-1, 2)[*1]
  Skladovací: -20 °C až 60 °C

  Vlhkost: Provozní: 30% až 80% RV (bez kondenzace)
  Skladovací: 30% až 90% RV (bez kondenzace)

  Pokud počítač delší dobu používáte v prostředí s mimořádně nízkými či vysokými teplotami nebo vysokou vlhkostí, v kuřáckém prostředí nebo na místech, kde se používá olej nebo na prašných místech, může dojít ke zhoršení stavu výrobku a ke zkrácení jeho životnosti i tehdy, pokud se hodnoty pohybují ve výše uvedeném rozsahu.

[*1] Nevystavujte pokožku tomuto produktu při používání v horkém nebo chladném prostředí. (➔ strana 4)
  Je-li počítač vlhký v teplotách 0 °C nebo méně, může dojít k poškození zamrznutím. Při takových teplotách počítač vysušte.
- Počítač neprovozujte v dále uvedených oblastech, v opačném případě může dojít k jeho poškození.
  - V blízkosti elektronických zařízení, kde by mohlo dojít ke zkreslení obrazu nebo k výskytu šumu.
  - V prostředích s extrémně vysokou nebo nízkou teplotou.
- Vzhledem k tomu, že počítač se během provozu ohřívá, udržujte jej mimo dosah předmětů, které jsou citlivé na teplo.

Upozornění týkající se manipulace

Tento počítač byl zkonstruován tak, aby byl minimalizovány účinky nárazu do LCD displeje nebo do pevného disku a je vybaven klávesnicí odolnou proti kapajícím tekutinám. Na újmy způsobené nárazem se však nevztahuje žádná záruka. Při manipulaci s počítačem dbejte extrémní opatrnosti.

- Při manipulaci s počítačem dodržuje následující zásady:
  - Vypněte počítač.
  - Vyjměte všechna externí zařízení, kabely, karty Smart Card a další vyčnívající předměty.
  - Zabraňte pádu počítače nebo jeho nárazu do pevných předmětů.
  - Neponechávejte obrazovku otevřenou.
  - Počítač neuchopujte za obrazovku.
- Mezi obrazovku a klávesnici nevkládejte žádné předměty (například listy papíru).
- Pokud počítač berete na palubu letadla, umístěte jej do příručního a nikoliv do odbavovaného zavazadla. Při používání počítače v letadle dodržujte pokyny letecké společnosti.
- Pokud s sebou převážíte náhradní baterii, umístěte ji do plastového sáčku, aby byly chráněny její vývody.
- Dotyková deska je určena k používání špičkou prstu. Na povrch dotykové desky neumisťujte žádné předměty. Kromě toho na ni silně netlačte ostrými nebo tvrdými předměty, které by mohly zanechat stopy (např. nehty, tužky a kuličková pera).
- Zabraňte poškození dotykové desky nebezpečnými látkami, například olejem. V takovém případě nemusí šipka vykazovat správnou funkci.
- Při přenášení počítače dbejte na to, aby nedošlo k úrazu pádem nebo nárazem.
- Používejte k dotýkání se obrazovky pouze přiložené pero digitizéru. Na povrch dotykové desky neumisťujte žádné předměty. Kromě toho na ni silně netlačte ostrými nebo tvrdými předměty, které by mohly zanechat stopy (např. nehty, tužky a kuličková pera).
- Nepoužívejte obrazovku, je-li znečistěná prachem nebo nečistotou (například olejem). V opačném případě mohou cizí částice usazené na obrazovce / peru digitizéru povrch obrazovky poškrabat nebo bránit v používání pera digitizéru.
- Pero digitizéru používejte pouze k doteku obrazovky. Používání pera digitizéru k jakýmkoli jiným účelům může způsobit jeho poškození a následné poškrabání obrazovky.
- Digitizér využívá elektromagnetickou indukci a nemusí fungovat správně v blízkosti silného elektrického pole nebo magnetického pole, například:
  - V blízkosti antén radiostanice AM nebo reléové stanice
  - V blízkosti zobrazovacích zařízení CRT, která vytvářejí pole silného elektromagnetického šumu

  Aby digitizér fungoval správě, přesuňte jej mimo tyto oblasti.
- Pohybujete-li s perem digitizéru příliš rychle, šipka nemůže sledovat pohyb pera digitizéru.

■ Nerozsvítí-li se indikátor baterií

Indikátor baterie se nemusí rozsvítit, i když jsou síťový adaptér a bateriový blok připojené k počítači, z následujících důvodů.

- Může být aktivovaná ochranná funkce síťového adaptéru. V tomto případě vytáhněte síťový adaptér, vyčkejte déle než 1 minutu a znovu jej připojte.
- Je-li baterie zcela nabitá a počítač není v provozu (např. je vypnutý nebo v režimu spánku), napájení ze síťového adaptéru ustane a spotřeba energie se utlumí (krmě případu, kdy je povolena funkce Wake Up from LAN nebo Power On by LAN). V tomto případě se indikátor po připojení síťového adaptéru rozsvítí zeleně, avšak pouze na chvíli.

■ Zásady týkající se používání periferií

Dodržováním pokynů uvedených v tomto návodu a v příručce Reference Manual zabraňte poškození zařízení. Pečlivě si prostudujte uživatelské příručky periferních zařízení.

- Používejte pouze periferní zařízení, která vyhovují specifikacím počítače.
- Připojování konektorů do zásuvek provádějte ve správném směru.
- Pokud nelze konektor snadno zasunout, nepřipojujte jej násilně. Zkontrolujte tvar konektoru, jeho směr, uspořádání vývodů, apod.
- Pokud je konektor opatřen šrouby, bezpečně je zašroubujte.
- Během přemisťování počítače vyjměte kabely. Kabely nevytahujte silou.

■ Zamezení neoprávněného provozování počítače přes bezdrátovou síť LAN / rozhraní Bluetooth / bezdrátovou síť WAN

<Pouze pro model s bezdrátovou sítí LAN / rozhraním Bluetooth / bezdrátovou sítí WAN>

- Před použitím bezdrátové sítě LAN / rozhraní Bluetooth / bezdrátové sítě WAN proveďte odpovídající nastavení zabezpečení, například šifrování dat.

■ Nová kalibrace baterie

- Nová kalibrace baterie může trvat dlouho z důvodu velké kapacity baterie. Tento stav není příznakem poruchy.
  <Při provádění “Nové kalibrace baterie” po vypnutí operačního systému Windows>
  - Plné nabití: Přibližně 2,5 hodiny (s CF-VZSU80U/CF-VZSU82U) / Přibližně 3,0 hodiny (s CF-VZSU83U)
  - Úplné vybití: Přibližně 4,5 hodiny (s CF-VZSU80U) / Přibližně 2,0 hodiny (s CF-VZSU82U) / Přibližně 5,0 hodin (s CF-VZSU83U)

  Při provádění “Nové kalibrace baterie” bez vypnutí operačního systému Windows může nabíjení / vybíjení trvat déle.

■ Senzory

Tento počítač je vybavený čtyřmi senzory (senzor akcelerace, senzor gyro, magnetický senzor, čidlo intenzity okolního osvětlení) a můžete je používat s jakýmkoliv kompatibilním softwarem.
Jelikož je přesnost každého senzoru závislá na provozním prostředí a jiných podmínkách, výsledky lze používat pouze jako referenci.
Senzor akcelerace, senzor gyro a magnetický senzor jsou umístěné dole vlevo na LCD. Výsledky detekce každého senzoru se mohou lišit v závislosti na režimu zobrazení, na tom, jak držíte počítač, na používaném softwaru a jiných faktorech.

- **Automatické nastavení jasu**
  Počítač je vybaven automatickou funkcí nastavení jasu, která nastavuje obrazovku displeje podle čidla intenzity osvětlení okolí. Funkci automatického nastavení můžete konfigurovat následovně.
  ① **Windows 8**
  Klikněte na [Ovládací tlačítko] - ⚙ - [Změnit nastavení počítače] - [Obecné] - [Obrazovka] - [Nastavovat mi jas obrazovky automaticky].
  Windows 7
  Klikněte na položku (Start) - [Ovládací panely] - [Hardware a zvuk] - [Možnosti napájení].
  ② Klikněte na položku [Změnit nastavení schématu] pro aktuálně používané schéma napájení.
  ③ Klikněte na [Změnit pokročilé nastavení napájení] a dvakrát klikněte na [Zobrazení].
  ④ Dvakrát klikněte na [Povolit funkci adaptivního jasu], proveďte potřebná nastavení a klikněte na [OK].
  Nastavte každou položku na ZAPNUTO a jas displeje se nastaví automaticky.
  Čidlo intenzity okolního osvětlení je umístěno na vrchu LCD.
  Okolní světlo nelze řádně detekovat, je-li tato oblast zakrytá nebo znečištěná.

- **Magnetický senzor**
  Magnetický senzor na počítači funguje na principu detekování geomagnetického pole. Proto nemusí magnetický senzor fungovat správně a jeho odečty mohou být nepřesné, zvláště v následujících prostředích.
  - Uvnitř nebo v blízkosti ocelových konstrukcí, např. budov nebo mostů
  - Uvnitř nebo v blízkosti automobilů nebo poblíž železničních silnoproudých vedení
  - Poblíž kovového nábytku nebo spotřebičů
  - Jsou-li síťový adaptér nebo periferní zařízení umístěná blíže k počítači
  - Poblíž magnetů, reproduktorů nebo jiných předmětů se silnými magnetickými poli

  Magnetické směry indikované magnetickým senzorem nemusí být přesné bezprostředně po zakoupení nebo v prostředích se slabými magnetickými poli.

V takových případech počítač zapněte a pohybujte jím následovně.
① Podržte počítač tak, aby jeho strana klávesnice mířila dolů a rovně.
② Zatímco držíte počítač rovně, otočte jím o 90 stupňů nebo více ve směru pohybu hodinových ručiček.
③ Vraťte počítač do polohy ① a otočte jím o 90 stupňů nebo více proti směru pohybu hodinových ručiček.
④ Vraťte počítač do polohy ①.
⑤ Nakloňte počítač o 90 stupňů nebo více doleva tak, aby se levá strana počítače nakláněla dolů.
⑥ Vraťte počítač do polohy ① a nakloňte počítač o 90 stupňů nebo více doprava tak, aby se pravá strana počítače nakláněla dolů.

UPOZORNĚNÍ
- Držte počítač pro pohybu pevně. Silné otřesy nebo pád počítače mohou mít za následek poškození.

Údržba

Pokud se na povrchu panelu LCD objeví voda nebo jiné skvrny, ihned je otřete. V opačném případě by mohlo dojít ke znečištění skvrnami.

Čistění LCD panelu

Používejte hadřík dodaný s počítačem. (Pro další informace nahlédněte do “Suggestions About Cleaning the LCD Surface” ➔ *Reference Manual* “Screen Input Operation”.)

Čistění jiných oblastí, než LCD panelu

Povrchy otřete měkkou a suchou tkaninou, například gázou. K čistění můžete použít i mycí prostředek. Navlhčete měkkou tkaninu do mycího prostředku zředěného vodou a řádně ji vyždímejte.

UPOZORNĚNÍ
- K čistění nepoužívejte benzín, ředidlo nebo líh, neboť tyto látky by mohly narušit povrch a způsobit odbarvení, apod. Nepoužívejte ani komerčně dostupné domácí čisticí a kosmetické prostředky, neboť tyto látky mohou obsahovat složky s nepříznivými účinky pro povrch.
- Zabraňte přímému kontaktu počítače s vodou nebo čisticími prostředky, neboť voda, která vnikne dovnitř počítače, může způsobit poruchu nebo poškození.

Likvidace počítače

■ **Příprava**
- Odstraňte všechny periferie (paměťová karta SD atd.).
- Smažte uložená data. (➔ *Reference Manual* “Hard Disk Data Erase Utility”)

UPOZORNĚNÍ
- Nikdy počítač nerozebírejte, kromě přípravy na likvidaci.
- Nahlédněte na stranu 3 ohledně opatření při likvidaci počítače.

1. Vypněte počítač a odpojte síťový adaptér.

2. Obraťte počítač, vyjměte bateriový blok a vyčkejte přibližně 3 minuty.

3. Odstraňte kryt modulu RAM a modul na boku.
   ① Odstraňte šroub (1) a poté sejměte kryt.
   <Pro model se slotem pro kartu Smart Card>
   ② Odstraňte nálepku a poté odstraňte šroub (1).
   ③ Vytáhněte konektor ve směru šipky.
   ④ Odstraňte šrouby (2) a odstraňte desku, je-li nainstalovaná.

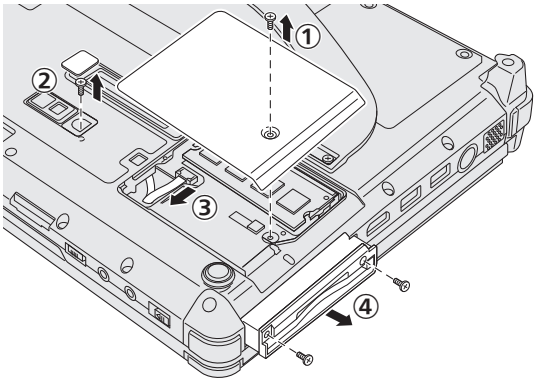

4. Odstraňte šrouby (10) a poté odstraňte ruční řemínek a kryty (2).

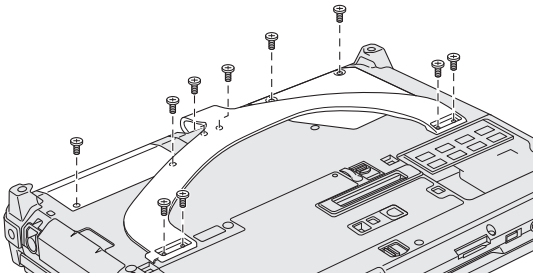

5. Odstraňte zadní šrouby a kryt.
   ① Odstraňte šrouby (16).
   ② U modelů vybavených senzorem NFC, zadní kamerou a slotem pro kryt poloviční velikosti odstraňte šroub (1) podle vyobrazení ② ve schématu.
   ③ Odstraňte šrouby na boku (2) a odstraňte kryt.
   ④ Posuňte kovový díl podle vyobrazení ve schématu a odstraňte šroub (1).
   Tvar kovového dílu se liší v závislosti na modelu. U některým modelů není na počítači žádní kovový díl.

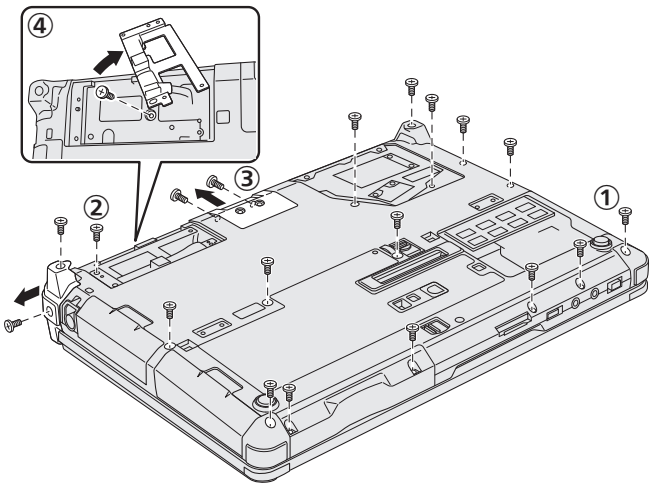

6. Obraťte počítač a otevřete displej. Otočte displej podle zobrazení a odstraňte šrouby (5).

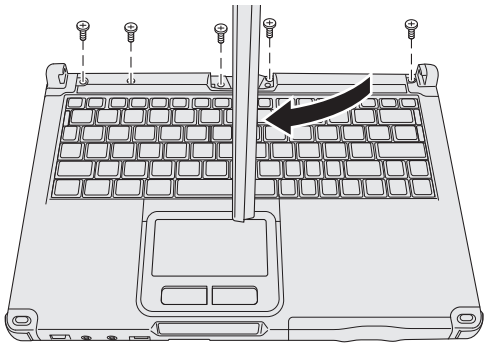

7. ① Otočte displej do jeho původní polohy a poté otevřete displej na plocho.
   ② Odstraňte černé kryty (4) na čtyřech rozích počítače.
   ③ Odstraňte přední kryt (1).
   ④ Odstraňte horní pouzdro (tj. sekci s klávesnicí).

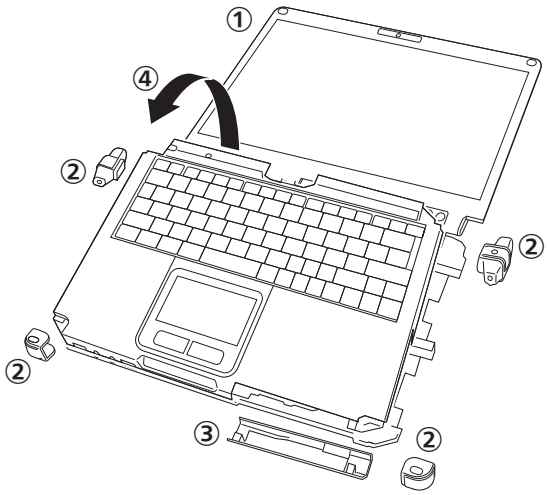

8. <Pro model se slotem pro kartu ExpressCard>
   ① Odstraňte polstrování a vytáhněte konektor ve směru šipky.
   ② Odstraňte šrouby (2) a sejměte kryt.

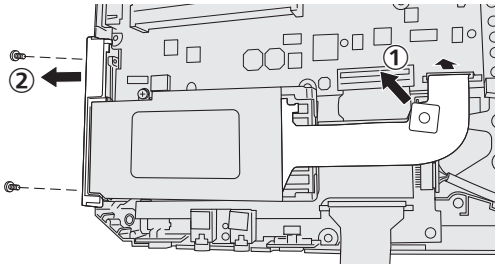

   ③ Vytáhněte dozadu list.
   ④ Vytáhněte dozadu černou pásku.
   ⑤ Odstraňte šrouby (3).
   ⑥ Odstraňte slot pro kartu ExpressCard.

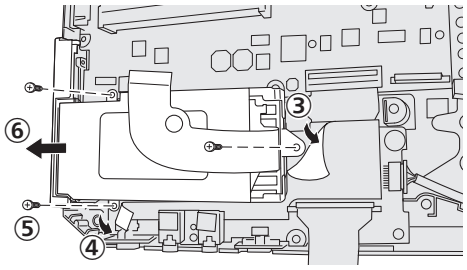

9. Odstraňte šroub (1) a poté odstraňte kus pryskyřice.

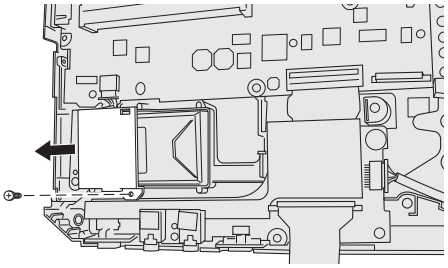

10. Odstraňte konektory na vestavěné vyrovnávací baterii.
    Zaizolujte konektory na vestavěné vyrovnávací baterii například jejich zakrytím plastovou páskou.

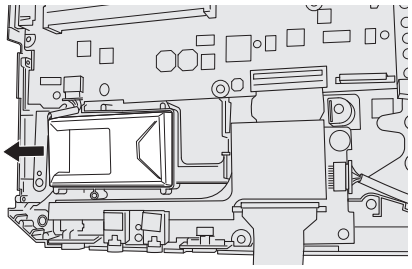

Instalace softwaru

Instalací softwaru obnovíte výchozí stav počítače. Nainstalováním softwaru budou data z pevného disku smazána.
Před instalací proto důležitá data zálohujte na jiná média nebo na externí pevný disk.

UPOZORNĚNÍ

- Neodstraňujte oddíl pro obnovení na pevném disku. Místo v oddílu na disku není určeno pro ukládání dat.
  Pro kontrolu oddílu pro obnovení proveďte následující postup.
  ① **Windows 8**
  Otevřete “Počítač”. Klikněte pravým tlačítkem na [Počítač], poté klikněte na [Spravovat].
  Pro otevření položky “Počítač” postupujte následovně na Úvodní obrazovce.
  1. Klikněte pravým tlačítkem na jakékoliv prázdné místo na Úvodní obrazovce.
  2. Klikněte na [Všechny aplikace] na nástrojové liště.
  3. Klikněte na [Počítač] ve “Systém Windows”.

  Windows 7
  Přejděte na položku (Start), poté klepněte pravým tlačítkem myši na položku [Počítač], poté na položku [Spravovat].
  - Běžný uživatel musí zadat heslo správce.

  ② Klepněte na [Správa disků].

■ **Obnovení pevného disku**

Můžete přeinstalovat OS tak, jak byl předinstalovaný při zakoupení (Windows 8 nebo Windows 7).

Příprava

- Přepněte do režimu laptopu.
- Odpojte všechna periferní zařízení.
- Připojte k počítači síťový adaptér a neodpojujte jej, dokud nebude dokončená instalace softwaru.

Windows 8

1 Proveďte “Všechno smazat a přeinstalovat Windows”.

① Klikněte na [Ovládací tlačítko] - - [Změnit nastavení počítače] - [Obecné].
② Klikněte na [Spustit] pod položkou “Všechno smazat a přeinstalovat Windows”.
Instalace bude spuštěna podle pokynů na obrazovce. (Tento děj trvá přibližně 20 - 150 minut.)

- Instalaci nepřerušujte, například vypínáním počítače nebo stisknutím **Ctrl** + **Alt** + **Del**.
  V opačném případě by tato instalace mohla být ztracena v důsledku nespuštění systému Windows nebo porušení dat.

2 Po zobrazení okna ukončení vypněte počítač klepnutím na [OK].

3 Zapněte počítač.

- Je-li vyžadováno heslo, zadejte heslo uživatele Supervisor.

4 Proveďte “První uvedení do provozu” (➔ strana 18).

POZNÁMKA

- Datum a čas, a časové pásmo nemusí být správné. Ujistěte se, že nastavení je správné.

5 Spusťte program Setup Utility a proveďte potřebná nastavení.

6 Proveďte aktualizaci systému Windows.

7 <Pouze u modelu podporujícího technologii TPM> Clear TPM.

① Klikněte pravým tlačítkem na jakékoliv prázdné místo Úvodní obrazovky a klikněte na [Všechny aplikace] na nástrojové liště.
② Klikněte na [Spustit] pod položkou “Systém Windows”, zadejte [tpm.msc] a klikněte na [OK].
③ Klikněte na [Vymazat TPM...] pod položkou “Akce” vpravo na obrazovce “Všechno smazat a přeinstalovat Windows”.
④ Klikněte na [Restartovat] obrazovky “Správa hardwaru pro zabezpečení TPM”.
Počítač bude restartován.
⑤ Po zobrazení “TPM configuration change was requested to ...” stiskněte **F12**.
Zobrazí se obrazovka plochy.
⑥ Po zobrazení “čip TPM připraven” klikněte na [Zavřít].

Windows 7

1 Zapněte počítač a během zobrazení startovací obrazovky [Panasonic] stiskněte klávesu F2 nebo Del.

Spustí se nástroj Setup Utility.

- Nezobrazí-li se startovací obrazovka [Panasonic], zapněte počítač s přidržením stisknutého tlačítka **F2** nebo **Del**.
- Je-li vyžadováno heslo, zadejte heslo uživatele Supervisor.

2 Poznamenejte si veškerý obsah programu Setup Utility a stiskněte klávesu F9.
Jakmile se zobrazí potvrzující hlášení, stiskněte tlačítko [Yes], poté stiskněte klávesu **Enter**.

3 Stiskněte F10.
Jakmile se zobrazí potvrzující hlášení, stiskněte tlačítko [Yes], poté stiskněte klávesu **Enter**.
Počítač se restartuje.

4 Během zobrazení startovací obrazovky [Panasonic] stiskněte klávesu F2 nebo Del .
Spustí se nástroj Setup Utility.
- Je-li vyžadováno heslo, zadejte heslo uživatele Supervisor.

5 Vyberte nabídku [Exit], potom vyberte [Recovery Partition] a stiskněte Enter.

6 Klepněte na [Reinstall Windows] a potom klepněte na [Next].
Zobrazí se okno s licenční smlouvou.

7 Klikněte na [YES].
Zobrazí se okno s licenční smlouvou.

8 Klikněte na [Yes, I agree to the provisions above and wish to continue!] a potom klikněte na [Next].

9 Vyberte požadované nastavení, poté klikněte na [Next].
- [Reinstall Windows to the whole Hard Disk to factory default.]
  Vyberte tuto možnost, chcete-li nainstalovat Windows ve výchozím výrobním nastavení. Po instalaci můžete vytvořit nový oddíl. Informace o způsobu vytvoření nového oddílu naleznete v části "Změna struktury oddílů" (➔ strana 20).
- [Reinstall to the System and OS partitions.][*1]
  Tuto možnost vyberte, je-li pevný disk již rozdělen do několika oddílů. Informace o způsobu vytvoření nového oddílu naleznete v části "Změna struktury oddílů" (➔ strana 20).
  Můžete zachovat strukturu oddílu.
  [1] Tato možnost se nezobrazí, pokud systém Windows nelze instalovat do oddílu pro obnovu a oblast využívanou systémem Windows.

10 Při zobrazení potvrzujícího hlášení klikněte na [YES].

11 Vyberte OD (32bit nebo 64bit), poté klikněte na [OK].

12 Při zobrazení potvrzujícího hlášení klikněte na [YES].
Instalace bude spuštěna podle pokynů na obrazovce. (Tento děj trvá přibližně 20 minut.)
- Instalaci nepřerušujte, například vypínáním počítače nebo stisknutím **Ctrl** + **Alt** + **Del**.
  V opačném případě by tato instalace mohla být ztracena v důsledku nespuštění systému Windows nebo porušení dat.

13 Po zobrazení okna ukončení vypněte počítač kliknutím na [OK].

14 Zapněte počítač.
- Je-li vyžadováno heslo, zadejte heslo uživatele Supervisor.

15 Proveďte "První uvedení do provozu" (➔ strana 18).

16 Spusťte program Setup Utility a proveďte potřebná nastavení.

17 Proveďte aktualizaci systému Windows.

■ Použití Recovery Disc

Obnovovací disk použijte v následujících případech.
- Zapomněli jste heslo správce.
- Instalace nebyla dokončena. Oddíl pro obnovu na pevném disku může být porušený.
- Windows 7 <Pouze pro model downgradovaný na Windows 7>
  Pro změnu OS z Windows 7 na Windows 8 nebo opačně.

POZNÁMKA
- Windows 7 Chcete-li změnit operační systém z 32bit na 64bit nebo naopak, nainstalujte operační systém pomocí oddílu pro obnovu na pevném disku.

Příprava
- Přepněte do režimu laptopu.
- Připravte si následující položky:
  - Recovery Disc (➔ *Reference Manual* "Recovery Disc Creation Utility")

• Jednotka DVD USB (volitelná) (informace o dostupných produktech naleznete v nejnovějších katalozích a dalších zdrojových materiálech)

- Odejměte všechny periferie (kromě jednotky USB DVD).
- Připojte k počítači síťový adaptér a neodpojujte jej, dokud nebude dokončená instalace softwaru.

UPOZORNĚNÍ

Windows 7 <Pouze pro model downgradovaný na Windows 7>

- Nainstalujete-li OS Windows 8 z Windows 7, aktualizujte firmware multidotykového zařízení (dotykovou obrazovku) použitím následujícího postupu před krokem 1.
  ① Stáhněte si dokument.
  1. Navštivte následující webovou stránku:
     http://pc-dl.panasonic.co.jp/itn/default.html
  2. Klikněte na [BIOS and EC] v položce [Hledat] v nabídce na levé straně.
  3. Nastavte [Toughbook CF-C2] na “product” a klikněte na [Hledat].
  4. Vyberte nadpis (obsahující “Multi-Touch Device firmware”, “Windows 8”, “Latest”) a klikněte na název.
  5. Stáhněte si dokument (formát PDF).

  ② Stáhněte si potřebné soubory a proveďte aktualizaci firmwaru podle dokumentu.

1 Připojte jednotku DVD k portu USB.

2 Spusťte Setup Utility.

Windows 8

① Klikněte na [Ovládací tlačítko] - ⚙ - [Změnit nastavení počítače] - [Obecné].

② Klikněte na [Restartovat teď] pod položkou “Spuštění s upřesněným nastavením”.

③ Klikněte na [Odstranit potíže] - [Upřesnit možnosti] - [Nastavení firmwaru UEFI] - [Restartovat].

Windows 7

Zapněte počítač a během zobrazení startovací obrazovky [Panasonic] stiskněte klávesu **F2** nebo **Del**.

- Nezobrazí-li se startovací obrazovka [Panasonic], zapněte počítač s přidržením stisknutého tlačítka **F2** nebo **Del**.
- Je-li vyžadováno heslo, zadejte heslo uživatele Supervisor.

3 Poznamenejte si veškerý obsah programu Setup Utility a stiskněte klávesu F9.

Jakmile se zobrazí potvrzující hlášení, stiskněte tlačítko [Yes], poté stiskněte klávesu **Enter**.

4 Zkontrolujte nastavení [UEFI Boot] programu Setup Utility.

[UEFI Boot] by mělo být nastaveno na následovně.

Při použití obnovovacího disku pro Windows 8: [Enabled]

Při použití obnovovacího disku pro Windows 7: [Disabled]

5 Do jednotky DVD vložte Recovery Disc na obnovení systému.

6 Stiskněte F10.

Jakmile se zobrazí potvrzující hlášení, stiskněte tlačítko [Yes], poté stiskněte klávesu **Enter**.
Počítač se restartuje.

7 Během zobrazení startovací obrazovky [Panasonic] stiskněte klávesu F2 nebo Del .

Spustí se nástroj Setup Utility.

- Je-li vyžadováno heslo, zadejte heslo uživatele Supervisor.

8 Vyberte nabídku [Exit] a potom vyberte vaši jednotku DVD v seznamu [Boot Override].

9 Stiskněte Enter.

Počítač bude restartován.

10 Klepněte na [Reinstall Windows] a potom klepněte na [Next].

11 Windows 8 Při zobrazení potvrzujícího hlášení klepněte na [YES].

12 Na obrazovce licenční smlouvy klikněte na [Yes, I agree to the provisions above and wish to continue!] a potom klikněte na [Next].

13 Při použití obnovovacího disku pro Windows 8 klikněte na [Next].

Při použití obnovovacího disku pro Windows 7 vyberte nastavení a klikněte na [Next].

- [Reinstall Windows to the whole Hard Disk to factory default.]
  Vyberte tuto možnost, chcete-li nainstalovat Windows ve výchozím výrobním nastavení. Po instalaci můžete vytvořit nový oddíl. Informace o způsobu vytvoření nového oddílu naleznete v části “Změna struktury oddílů” (➔ strana 20).

- [Reinstall to the System and OS partitions.][*2]
  Tuto možnost vyberte, je-li pevný disk již rozdělen do několika oddílů. Informace o způsobu vytvoření nového oddílu naleznete v části "Změna struktury oddílů" (➔ strana 20).
  Můžete zachovat strukturu oddílu.

[*2] Tato možnost se nezobrazí, pokud systém Windows nelze instalovat do oddílu pro obnovu a oblast využívanou systémem Windows.

14 Při zobrazení potvrzujícího hlášení klikněte na [YES].

Instalace bude spuštěna podle pokynů na obrazovce. (Délka trvání je přibližně 30-45 minut.)

- Instalaci nepřerušujte, například vypínáním počítače nebo stisknutím **Ctrl** + **Alt** + **Del**.
  V opačném případě by tato instalace mohla být ztracena v důsledku nespuštění systému Windows nebo porušení dat.

15 Po zobrazení okna ukončení vyjměte Recovery Disc a odeberte jednotku DVD.

Windows 7 Klikněte na [OK] pro vypnutí počítače.

Windows 8 Klepněte na [OK].

Počítač bude restartován.

16 Windows 7 Zapněte počítač.

- Je-li vyžadováno heslo, zadejte heslo uživatele Supervisor.

17 Proveďte "První uvedení do provozu" (➔ strana 18).

POZNÁMKA

- Windows 8 Datum a čas, a časové pásmo nemusí být správné. Ujistěte se, že nastavení je správné.

18 Spusťte program Setup Utility a proveďte potřebná nastavení.

19 Proveďte aktualizaci systému Windows.

20 Windows 8 <Pouze u modelu podporujícího technologii TPM> Clear TPM (➔ strana 27).

UPOZORNĚNÍ

Windows 7 <Pouze pro model downgradovaný na Windows 7>

- Nainstalujete-li OS Windows 7 z Windows 8, aktualizujte firmware multidotykového zařízení (dotykovou obrazovku) použitím následujícího postupu po kroku 20.
  ① Stáhněte si dokument.
  1. Navštivte následující webovou stránku:
     http://pc-dl.panasonic.co.jp/itn/default.html
  2. Klikněte na [BIOS and EC] v položce [Hledat] v nabídce na levé straně.
  3. Nastavte [Toughbook CF-C2] na "product" a klikněte na [Hledat].
  4. Vyberte nadpis (obsahující "Multi-Touch Device firmware", "Windows 7", "Latest") a klikněte na název.
  5. Stáhněte si dokument (formát PDF).

  ② Stáhněte si potřebné soubory a proveďte aktualizaci firmwaru podle dokumentu.

UPOZORNĚNÍ

Windows 7 <Pouze pro model downgradovaný na Windows 7>

- Firmware je specifický pro Windows 8 nebo Windows 7. Použijte firmware odpovídající vašemu operačnímu systému. Činnost dotykové obrazovky není v případě použití nesprávného firmwaru zaručena. Především použití firmwaru pro Windows 7 ve Windows 8 způsobí kromě chybné funkce dotykové obrazovky problémy nebo nemožnost použít funkce spánku a vypnutí.

POZNÁMKA

Windows 7 <Pouze pro model downgradovaný na Windows 7>

- Zkontrolujte verzi firmwaru:
  ① Spusťte nástroj pro aktualizaci firmwaru (pro Windows 8 a Windows 7).
  ② Zkontrolujte "aktuální verzi", která se zobrazí na obrazovce.
- Při instalaci OS Windows 8 z Windows 7 doporučujeme provést aktualizaci na firmware pro Windows 8 při spuštěném operačním systému Windows 7. Není-li aktualizace možná, aktualizujte firmware po instalaci OS Windows 8 z Windows 7. V těchto případech však nelze během instalace použít dotykovou obrazovku.
- Alternativně si můžete stáhnout dokument a firmware na následující webové stránce.
  http://pc-dl.panasonic.co.jp/dl/search?q=&button=&dc%5B%5D=002003&p1=196&p2=&oc=&lang=

Odstraňování problémů (Základní přehled)

V případě výskytu problému proveďte dále uvedený postup. Příručka “Reference Manual” také obsahuje také pokročilého průvodce odstraňováním problémů. V případě softwarového problému postupujte podle softwarové příručky. Pokud problém trvá, obraťte se na centrum technické podpory Panasonic. Stav počítače můžete zkontrolovat také v programu PC Information Viewer (➔ *Reference Manual* “Troubleshooting (Advanced)”).

■ **Spouštění**

Počítač nestartujte. Indikátor napájení nebo indikátor baterií nesvítí.	● Připojte síťový adaptér. ● Vložte plně nabitou baterii. ● Vyjměte bateriový blok a síťový adaptér, poté je znovu připojte. ● Je-li k USB zásuvce připojeno zařízení, odpojte je, nebo nastavte [USB Port] nebo [Legacy USB Support] na [Disabled] v nabídce [Advanced] v části Setup Utility. ● Je-li do slotu karty ExpressCard připojeno zařízení, odpojte je nebo nastavte [ExpressCard Slot] na [Disabled] v nabídce [Advanced] v Setup Utility. ● Stiskněte **Fn** + **F8** pro vypnutí skrytého režimu (➔ *Reference Manual* “Key Combination”). ● Zkontrolujte nastavení [UEFI Boot] programu Setup Utility. [UEFI Boot] by mělo být nastaveno na **Windows 8** [Enabled] / **Windows 7** [Disabled].
Počítač je zapnutý, zobrazuje se však hlášení “Warming up the system”.	● Počítač se zahřívá před spuštěním. Vyčkejte na spuštění počítače (maximální doba čekání se zobrazí na obrazovce). Pokud se zobrazilo hlášení “Cannot warm up the system”, počítač se nezahřál a nelze jej spustit. V takovémto případě počítač vypněte, ponechte jej v prostředí s teplotou 5 °C nebo vyšší po dobu cca jedné hodiny, poté jej znovu zapněte.
Počítač nelze zapnout. Počítač nelze probudit z režimu spánku. (Indikátor napájení bliká rychle zeleně.)	● Ponechejte počítač v prostředí s teplotou 5 °C nebo vyšší po dobu cca 1 hodiny, poté jej znovu zapněte.
Zapomněli jste heslo.	● Heslo uživatele Supervisor nebo heslo uživatele: Obraťte se na centrum technické podpory společnosti Panasonic. ● Heslo správce: • Pokud máte disk pro resetování hesla, můžete zadat heslo správce. Vložte disk a zadejte libovolné nesprávné heslo, poté postupujte podle pokynů na obrazovce a zadejte nové heslo. • Pokud nemáte disk pro resetování hesla, proveďte novou instalaci (➔ strana 27) a konfiguraci systému Windows a potom nastavte nové heslo.
Zobrazí se hlášení podobné následujícímu: “Remove disks or other media. Press any key to restart” (Vyjměte disky a další média. Restartujte počítač stisknutím libovolné klávesy).	● V jednotce je vložena disketa, která neobsahuje soubory potřebné ke spuštění systému. Vyjměte disketu z mechaniky a stiskněte libovolnou klávesu. ● Je-li k USB zásuvce připojeno zařízení, odpojte je, nebo nastavte [USB Port] nebo [Legacy USB Support] na [Disabled] v nabídce [Advanced] v části Setup Utility. ● Je-li do slotu karty ExpressCard připojeno zařízení, odpojte je nebo nastavte [ExpressCard Slot] na [Disabled] v nabídce [Advanced] v Setup Utility. ● Pokud problém trvá i po vyjmutí disku, nastal pravděpodobně problém s pevným diskem. Obraťte se na centrum technické podpory společnosti Panasonic.
Příliš pomalý start a provoz systému Windows.	● Stisknutím **F9** v Setup Utility (➔ *Reference Manual* “Setup Utility”) obnovte výchozí nastavení Setup Utility (s výjimkou hesel). Spusťte program Setup Utility a proveďte potřebná nastavení znovu. (Pamatujte na to, že rychlost zpracování závisí na aplikačním softwaru, tento postup proto nemusí zvýšit rychlost systému Windows.) ● Pokud jste po zakoupení počítače nainstalovali rezidentní software, odstraňte jeho zavedení z paměti.
Chybné nastavení data a času.	● Proveďte správné nastavení. ① Otevřete ovládací panel. **Windows 8** 1. Klikněte pravým tlačítkem na jakékoliv prázdné místo na Úvodní obrazovce. 2. Klikněte na [Všechny aplikace] na nástrojové liště. 3. Klikněte na [Ovládací panely] v položce “Systém Windows”. **Windows 7** Klikněte na (Start) - [Ovládací panel]. ② Klikněte na [Hodiny, jazyk a oblast] - [Datum a čas]. ③ Klikněte na [Změnit časové pásmo...]. ④ Vyberte časové pásmo, poté klikněte na [OK]. ⑤ Klikněte na [Změnit datum a čas...], poté nastavte datum a čas. ● Pokud problém trvá, bude pravděpodobně nutné vyměnit vnitřní baterii hodin. Obraťte se na centrum technické podpory společnosti Panasonic. ● Během připojení počítače k místní síti (LAN) zkontrolujte datum a čas serveru. ● Rok 2100 a pozdější roky nebudou tímto počítačem rozpoznány správně.

■ **Spouštění**

Zobrazuje se hlášení [Executing Battery Recalibration].	● Před posledním ukončením Windows byla zrušena kalibrace baterie. Windows lze spustit vypnutím počítače pomocí hlavního vypínače a poté zapnutím.
Při probuzení počítače z režimu spánku / hibernace se nezobrazuje okno [Enter Password].	● Vyberte [Enabled] v [Password On Resume] v menu [Security] Setup Utility (➔ *Reference Manual* "Setup Utility"). ● Lze použít heslo systému Windows místo hesla nastaveného v Setup Utility. ① Otevřete ovládací panel. **Windows 8** 1. Klikněte pravým tlačítkem na jakékoliv prázdné místo na Úvodní obrazovce. 2. Klikněte na [Všechny aplikace] na nástrojové liště. 3. Klikněte na [Ovládací panely] v položce "Systém Windows". **Windows 7** Klikněte na (Start) - [Ovládací panel]. ② Klikněte na [Uživatelské účty a zabezpečení rodiny] - [Přidat nebo odebrat uživatelské účty]. ③ Klikněte na [Systém a zabezpečení] - [Možnost napájení] - [Po probuzení počítače požadovat heslo] a zaškrtněte pole [Požadovat heslo].
Nelze obnovit normální provoz.	● Mohla být provedena jedna z následujících operací. Posunutím hlavního vypínače zapněte počítač. Neuložená data budou ztracena. ● V režimu spánku byl odpojen síťový adaptér nebo bateriový blok nebo bylo připojeno nebo odpojeno některé periferní zařízení. • Hlavní vypínač byl na čtyři sekundy nebo déle přepnut na nucené vypnutí počítače. ● Pravděpodobně nastala chyba při automatickém uvedení počítače do režimu spánku nebo do úsporného režimu během aktivace spořiče obrazovky. I V takovémto případě spořič obrazovky vypněte nebo změňte jeho nastavení.
Jiné problémy při spouštění.	● Stisknutím **F9** v Setup Utility (➔ *Reference Manual* "Setup Utility") obnovte výchozí nastavení Setup Utility (s výjimkou hesel). Spusťte program Setup Utility a proveďte potřebná nastavení znovu. ● Odpojte všechna periferní zařízení. ● Ujistěte se, zda nenastala chyba disku. ① Odpojte všechna periferní zařízení včetně externího displeje. ② Otevřete "Počítač". **Windows 8** 1. Klikněte pravým tlačítkem na jakékoliv prázdné místo na Úvodní obrazovce. 2. Klikněte na [Všechny aplikace] na nástrojové liště. 3. Klikněte na [Počítač] ve "Systém Windows". **Windows 7** Klikněte na (Start) - [Počítač]. ③ Klikněte pravým tlačítkem na [Místní disk (C:)] a klikněte na [Vlastnosti]. ④ Klepněte na [Nástroje] - [Zkontrolovat...]. • Běžný uživatel musí zadat heslo správce. ⑤ Ve skupinovém rámečku [Možnosti kontroly disku] vyberte požadovanou možnost a klepněte na [Spustit]. ⑥ Klepněte na [Naplánovat kontrolu disku] a restartujte počítač. ● **Windows 7** Spusťte počítač v nouzovém režimu a prověřte podrobnosti chyby. Jakmile při startu zmizí zaváděcí obrazovka [Panasonic][*1], stiskněte a podržte **F8**, dokud se nezobrazí nabídka Upřesnit možnosti systému Windows. Vyberte Nouzový režim a stiskněte klávesu **Enter**. *1 Když je [Password on boot] nastaveno na [Enabled] v nabídce [Security] v části Setup Utility, při zobrazení startovací obrazovky [Panasonic] se zobrazí [Enter Password]. Ihned po zadání hesla a stisknutí klávesy **Enter** stiskněte a podržte klávesu **F8**.

■ **Zadání hesla**

Po zadání hesla se obrazovka zadání hesla zobrazí znovu.	● Počítač může být v režimu ten-key. Rozsvítí-li se indikátor NumLk 1, stiskněte **NumLk** pro vypnutí režimu ten-key a poté zadejte heslo. ● Počítač může být v režimu Caps Lock. Rozsvítí-li se indikátor Caps Lock A, stiskněte **Caps Lock** pro vypnutí režimu Caps Lock a poté zadejte heslo.

■ Zadání hesla

Nelze se přihlásit do systému Windows. (Zobrazí se hlášení “Uživatelské jméno nebo heslo nesprávné.”)	● Uživatelské jméno (název účtu) obsahuje znak “@”. - Existuje-li jiné uživatelské jméno: Přihlaste se do systému Windows použitím jiného názvu uživatelského účtu a vymažte název účtu obsahující “@”. Poté vytvořte nový název účtu. - Neexistuje-li jiný název účtu: Musíte přeinstalovat Windows (➔ strana 27).

■ Vypínání počítače

Systém Windows nelze ukončit.	● Vyjměte zařízení USB a kartu ExpressCard. ● Počkejte jednu až dvě minuty. Nejde o poruchu.

■ Displej

Chybí obraz.	● Byl vybrán externí monitor. Stiskněte klávesu **Fn** + **F3** nebo ⊞ + **P** pro přepnutí displeje. Před dalším stisknutím klávesy **Fn** + **F3** nebo klávesy ⊞ + **P** vyčkejte, dokud se displej kompletně nepřepne. ● Pokud používáte externí monitor, proveďte následující zkoušky, • Zkontrolujte správnost připojení kabelů. • Zapněte monitor. • Zkontrolujte nastavení externího monitoru. ● Obrazovka byla vypnuta pomocí funkce řízení napájení. Chcete-li obnovit normální provoz, nepoužívejte klávesy pro přímou volbu, ale stiskněte libovolnou jinou klávesu, například **Ctrl**. ● Počítač byl uveden do režim spánku nebo hibernace pomocí funkce řízení napájení. Normální provoz obnovíte, stisknutím hlavního vypínače.
Obrazovka je zatemněná.	● Pokud není připojen síťový adaptér, obrazovka je tmavší. Stiskněte **Fn** + **F2** a nastavte jas. Spotřeba energie z baterií stoupá se zvýšením jasu. Jas lze nastavit samostatně pro připojení i odpojení síťového adaptéru. ● Stiskněte **Fn** + **F8** pro vypnutí skrytého režimu (➔ *Reference Manual* “Key Combination”).
Chaotické zobrazení.	● Zkuste obnovit správné zobrazení změnou počtu barev a rozlišení. Restartujte počítač. ● Zkuste obnovit správné zobrazení připojením a odpojením externího monitoru. Restartujte počítač. Ve výchozích výrobních nastaveních se jas displeje nastaví automaticky podle okolního světla detekovaného čidlem intenzity okolního osvětlení. Nastavení tohoto čidla můžete upravit (➔ strana 23).
Při současném zobrazení na dvou monitorech je jedna obrazovka chaotická.	● Při používání rozšířené plochy použijte stejné barvy pro externí monitor, jako pro LCD obrazovku. Pokud problémy přetrvávají, zkuste změnit displej. Klepněte pravým tlačítkem myši na hlavní plochu, poté v místní nabídce klepněte na položku [Vlastnosti grafiky]. ● Současné zobrazení bude možné používat až po dokončení startu systému Windows (není k dispozici během používání programu Setup Utility, apod.).
Externí monitor nevykazuje normální funkci.	● Pokud externí monitor nepodporuje funkci úspory energie, nemusí vykazovat normální funkci při uvedení počítače do úsporného režimu. Vypněte externí monitor.
Nelze otáčet displejem.	● Aktuálně běžící aplikace nemusí otáčení obrazu podporovat. Ukončete program a zkuste otočit obraz. To může stav zlepšit. ● Ve výchozích výrobních nastaveních se zobrazení obrazu neotáčí v režimu laptopu automaticky. Ani v režimu tabletu se zobrazení obrazovky neotáčí automaticky, je-li automatické otáčení vypnuté.

■ Dotyková deska/obrazovka

Nefunkční šipka.	● Pokud používáte externí myš, dbejte na její správné připojení. ● Restartujte počítač pomocí klávesnice. ● Pokud počítač nereaguje na příkazy z klávesnice, přečtete si uvedený postup pod heslem “Počítač nereaguje” (➔ strana 34).

■ Dotyková deska/obrazovka

Dodávané pero digitizéru se nedotýká správné pozice.	● Proveďte kalibraci (➔ *Reference Manual* “Screen Input Operation”). ● Používejte dodané pero. ● Na přihlašovací obrazovce Windows nebo na uvítací obrazovce nemusí být možné dotknout se přiloženým perem digitizéru správné pozice. Použijte pro přihlášení klávesnici nebo dotykovou desku. ● Nemusí být možné se prstem dotknout správného místa po návratu z režimu spánku nebo hibernace při otáčení displeje. V tomto případě postupujte následovně. ① **Windows 8** 1. Klikněte pravým tlačítkem na jakékoliv prázdné místo Úvodní obrazovky a klikněte na [Všechny aplikace] na nástrojové liště. 2. Klikněte na [Spustit] ve “Systém Windows” zadejte [c:\util\resset\resset.exe] klikněte na [OK]. **Windows 7** Přejděte na položku (Start) a zadejte “c:\util\resset\resset.exe” v [Prohledat programy a soubory], poté stiskněte **Enter**. ② Klepněte na tlačítko [Ano] na obrazovce [Řízení uživatelských účtů]. ③ Vyberte [Zakázat] a klepněte na [OK]. ④ Klepněte na tlačítko [Ano], jste-li vyzváni k restartování počítače.

■ Elektronický dokument

Windows 7 Dokument formátu PDF se nezobrazí.	● Proveďte instalaci programu Adobe Reader. ① Přihlaste se do systému Windows jako správce. ② Klikněte na položku (Start) a zadejte “c:\util\reader\Pinstall.bat” v [Prohledat programy a soubory], poté stiskněte **Enter**. ③ Zaktualizujte program Adobe Reader na nejaktuálnější verzi. Jestliže je počítač připojen k Internetu, spusťte program Adobe Reader a klepněte na [Help] - [Check for Updates...].

■ Ostatní

Počítač nereaguje.	● Stisknutím kombinace kláves **Ctrl**+**Shift**+**Esc** otevřete správce úloh systému Windows a ukončete chod aplikací, které nereagují. ● Vstupní obrazovka (například okno pro zadání hesla při spuštění) může být skrytá za jiným oknem. Proveďte kontrolu stisknutím kombinace kláves **Alt**+**Tab**. ● Vypněte počítač posunutím hlavního vypínače alespoň na čtyři sekundy, poté počítač zapněte opětovným posunutím hlavního vypínače. Pokud aplikační program nevykazuje normální funkci, odinstalujte jej a znovu nainstalujte. Chcete-li program nainstalovat, proveďte následující postup, ① Otevřete ovládací panel. **Windows 8** 1. Klikněte pravým tlačítkem na jakékoliv prázdné místo na Úvodní obrazovce. 2. Klikněte na [Všechny aplikace] na nástrojové liště. 3. Klikněte na [Ovládací panely] v položce “Systém Windows”. **Windows 7** Klikněte na (Start) - [Ovládací panel]. ② Klikněte na [Program] - [Odinstalovat program].
Indikátor stavu baterie svítí zeleně a ihned zhasne.	● Je-li baterie zcela nabitá a počítač není v provozu (např. je vypnutý nebo v režimu spánku), napájení ze síťového adaptéru ustane a spotřeba energie se utlumí. V těchto případech se indikátor po připojení síťového adaptéru rozsvítí zeleně, avšak pouze na chvíli.
Obnovovací disk pro Windows 8 nefunguje.	● Proveďte nejprve obnovu pomocí obnovovacího disku pro Windows 7 a poté proveďte obnovu pomocí obnovovacího disku pro Windows 8.

■ **Ostatní**

Nelze se připojit k síti.	● Přepněte spínač bezdrátové funkce do polohy zapnutí bezdrátových zařízení. ● Nastavte zařízení ([Wireless LAN] / [Bluetooth] / [Wireless WAN] ve [Wireless Configuration]) na [Enabled] v nabídce [Advanced] programu Setup Utility (Wireless Configuration). **Windows 8** ● Klikněte na [Ovládací tlačítko] - ⚙ - [Změnit nastavení počítače] - [Bezdrátová síť]. Nastavte [Režim v letadle] na [Vypnuto] a poté nastavte [Wi-Fi] v položce “Bezdrátová zařízení” na [Zapnuto] (pro bezdrátovou síť LAN). nastavte [Mobilní širokopásmové připojení (mobile broadband)] v položce “Bezdrátová zařízení” na [Zapnuto] (pro bezdrátovou síť WAN). nastavte [Bluetooth] v položce “Bezdrátová zařízení” na [Zapnuto] (pro Bluetooth).

LIMITED USE LICENSE AGREEMENT

THE SOFTWARE PROGRAM(S) (“PROGRAMS”) FURNISHED WITH THIS PANASONIC PRODUCT (“PRODUCT”) ARE LICENSED ONLY TO THE END-USER (“YOU”), AND MAY BE USED BY YOU ONLY IN ACCORDANCE WITH THE LICENSE TERMS DESCRIBED BELOW. YOUR USE OF THE PROGRAMS SHALL BE CONCLUSIVELY DEEMED TO CONSTITUTE YOUR ACCEPTANCE OF THE TERMS OF THIS LICENSE.
Panasonic Corporation has developed or otherwise obtained the Programs and hereby licenses their use to you. You assume sole responsibility for the selection of the Product (including the associated Programs) to achieve your intended results, and for the installation, use and results obtained therefrom.

LICENSE

A. Panasonic Corporation hereby grants you a personal, non-transferable and non-exclusive right and license to use the Programs in accordance with the terms and conditions stated in this Agreement. You acknowledge that you are receiving only a LIMITED LICENSE TO USE the Programs and related documentation and that you shall obtain no title, ownership nor any other rights in or to the Programs and related documentation nor in or to the algorithms, concepts, designs and ideas represented by or incorporated in the Programs and related documentation, all of which title, ownership and rights shall remain with Panasonic Corporation or its suppliers.

B. You may use the Programs only on the single Product which was accompanied by the Programs.

C. You and your employees and agents are required to protect the confidentiality of the Programs. You may not distribute or otherwise make the Programs or related documentation available to any third party, by time-sharing or otherwise, without the prior written consent of Panasonic Corporation.

D. You may not copy or reproduce, or permit to be copied or reproduced, the Programs or related documentation for any purpose, except that you may make one (1) copy of the Programs for backup purposes only in support of your use of the Programs on the single Product which was accompanied by the Programs. You shall not modify, or attempt to modify, the Programs.

E. You may transfer the Programs and license them to another party only in connection with your transfer of the single Product which was accompanied by the Programs to such other party. At the time of such a transfer, you must also transfer all copies, whether in printed or machine readable form, of every Program, and the related documentation, to the same party or destroy any such copies not so transferred.

F. You may not remove any copyright, trademark or other notice or product identification from the Programs and you must reproduce and include any such notice or product identification on any copy of any Program.

YOU MAY NOT REVERSE ASSEMBLE, REVERSE COMPILE, OR MECHANICALLY OR ELECTRONICALLY TRACE THE PROGRAMS, OR ANY COPY THEREOF, IN WHOLE OR IN PART.

YOU MAY NOT USE, COPY, MODIFY, ALTER, OR TRANSFER THE PROGRAMS OR ANY COPY THEREOF, IN WHOLE OR IN PART, EXCEPT AS EXPRESSLY PROVIDED IN THE LICENSE.

IF YOU TRANSFER POSSESSION OF ANY COPY OF ANY PROGRAM TO ANOTHER PARTY, EXCEPT AS PERMITTED IN PARAGRAPH E ABOVE, YOUR LICENSE IS AUTOMATICALLY TERMINATED.

TERM

This license is effective only for so long as you own or lease the Product, unless earlier terminated. You may terminate this license at any time by destroying, at your expense, the Programs and related documentation together with all copies thereof in any form. This license will also terminate effective immediately upon occurrence of the conditions thereof set forth elsewhere in this Agreement, or if you fail to comply with any term or condition contained herein. Upon any such termination, you agree to destroy, at your expense, the Programs and related documentation together with all copies thereof in any form.
YOU ACKNOWLEDGE THAT YOU HAVE READ THIS AGREEMENT, UNDERSTAND IT AND AGREE TO BE BOUND BY ITS TERMS AND CONDITIONS. YOU FURTHER AGREE THAT IT IS THE COMPLETE AND EXCLUSIVE STATEMENT OF THE AGREEMENT BETWEEN US, WHICH SUPERSEDES ANY PROPOSAL OR PRIOR AGREEMENT, ORAL OR WRITTEN, AND ANY OTHER COMMUNICATIONS BETWEEN US, RELATING TO THE SUBJECT MATTER OF THIS AGREEMENT.

LICENČNÍ UJEDNÁNÍ PRO OMEZENÉ POUŽITÍ

LICENCE NA SOFTWAROVÝ PROGRAM(Y) (DÁLE JEN “PROGRAMY”), JIMIŽ JE VYBAVEN TENTO VÝROBEK SPOLEČNOSTI PANASONIC (DÁLE JEN “PRODUKT”), SE POSKYTUJE POUZE KONCOVÉMU UŽIVATELI (“VÁM”). TYTO PROGRAMY SMÍTE VYUŽÍVAT POUZE V SOULADU S LICENČNÍMI PODMÍNKAMI UVEDENÝMI NÍŽE. SKUTEČNOST, ŽE PROGRAMY ZAČNETE POUŽÍVAT, BUDE JEDNOZNAČNĚ CHÁPÁNA JAKO VÁŠ SOUHLAS S PODMÍNKAMI TOHOTO LICENČNÍHO UJEDNÁNÍ.
Společnost Panasonic Corporation programy vyvinula nebo je jinak získala a tímto vám poskytuje licenci na jejich používání. Za výběr výrobku (včetně souvisejících programů), který vám umožní dosažení sledovaných cílů, za instalaci, používání a získané výsledky nesete odpovědnost výhradně vy jako uživatel.

LICENCE

A. Společnost Panasonic Corporation vám tímto poskytuje osobní, nepřenositelné a nevýlučné právo a licenci používat programy v souladu s podmínkami uvedenými v tomto ujednání. Berete tímto na vědomí, že je vám udělena pouze OMEZENÁ LICENCE K POUŽITÍ programů a související dokumentace, a že se vám tímto nevzniká žádný nárok, vlastnictví ani jiné právo na programy a související dokumentaci, včetně algoritmů, konceptů, plánů a myšlenek reprezentovaných programy a související dokumentací nebo do nich zahrnutých. Právní nárok, vlastnictví a práva zůstávají na straně společnosti Panasonic Corporation nebo jejích dodavatelů.

B. Programy smíte používat pouze na jednom výrobku, se kterým byly dodány.

C. Vy a vaši zaměstnanci a zástupci se zavazujete zachovávat o programech mlčenlivost. Společnost Panasonic Corporation vám neuděluje právo na šíření ani zpřístupňování programů a související dokumentace libovolné třetí straně prostřednictvím časového sdílení nebo jiným způsobem bez předchozího písemného povolení společnosti Panasonic Corporation.

D. Programy a související dokumentaci není povoleno za žádným účelem kopírovat, reprodukovat ani umožnit jejích kopírování či reprodukování. Je vám však povoleno pořízení jedné (1) kopie programů jako zálohu pro účely podpory používání programů na jednom výrobku, se kterým byly programy dodány. Programy nesmíte upravovat ani se o jakoukoliv úpravu pokoušet.

E. Programy a licenci na jejich používání můžete převést na další stranu pouze ve spojitosti s převodem výrobku, se kterým byly programy dodány, na takovou stranu. Při převodu se zavazujete převést také všechny kopie v tištěné nebo v elektronické podobě každého programu a související dokumentace na tutéž stranu, případně všechny kopie takto nepřevedené zničit.

F. Z Programů nesmíte odstranit označení autorských práv, ochrannou známku ani jinou poznámku nebo označení výrobku. Libovolnou takovou poznámku nebo označení výrobku se zavazujete reprodukovat a umístit na každou kopii libovolného Programu.

ZPĚTNÁ ANALÝZA, ZPĚTNÁ KOMPILACE A MECHANICKÉ ČI ELEKTRONICKÉ TRASOVÁNÍ PROGRAMŮ NEBO JEJICH KOPIÍ, A TO VCELKU NEBO JAKÉKOLI JEJICH ČÁSTI, JE ZAKÁZÁNO.

PROGRAMY A ŽÁDNÉ JEJICH KOPIE NESMÍTE POUŽÍVAT, KOPÍROVAT, UPRAVOVAT, MĚNIT ANI PŘEVÁDĚT, A TO VCELKU NEBO JAKOUKOLI JEJICH ČÁST, KROMĚ PŘÍPADŮ VÝSLOVNĚ UVEDENÝCH V LICENČNÍM UJEDNÁNÍ.

PŘEVEDETE-LI VLASTNICTVÍ KOPIE LIBOVOLNÉHO PROGRAMU NA JINOU STRANU, S VÝJIMKOU PŘÍPADŮ POVOLENÝCH V ODSTAVCI E VÝŠE, JE VAŠE LICENCE AUTOMATICKY UKONČENA.

PLATNOST LICENCE

Licence platí pouze po dobu, po kterou produkt vlastníte nebo jej užíváte v nájmu, pokud licence neskončí dříve. Tuto licenci můžete kdykoliv ukončit, pokud na vlastní náklady programy a související dokumentaci zničíte společně se všemi kopiemi v libovolné formě. Licence bude s okamžitou platností ukončena také tehdy, pokud budou splněny podmínky uvedené v jiných bodech tohoto ujednání, nebo pokud nedodržíte jakoukoliv podmínku uvedenou v tomto dokumentu. Dojde-li k takovému ukončení licence, souhlasíte, že na vlastní náklady programy a související dokumentaci zničíte společně se všemi kopiemi v libovolné formě.
POTVRZUJETE TÍMTO, ŽE JSTE SI TOTO UJEDNÁNÍ PŘEČETLI, POROZUMĚLI MU A ZAVAZUJETE SE, ŽE SE BUDETE ŘÍDIT JEHO PODMÍNKAMI. DÁLE BERETE NA VĚDOMÍ, ŽE SE JEDNÁ O ÚPLNÉ A VÝLUČNÉ VYJÁDŘENÍ UJEDNÁNÍ MEZI STRANAMI TOHOTO LICENČNÍHO UJEDNÁNÍ, KTERÉ NAHRAZUJE JAKÝKOLIV NÁVRH NEBO PŘEDCHOZÍ UJEDNÁNÍ PROVEDENÉ ÚSTNÍ ČI PÍSEMNOU FORMOU, JAKOŽ I LIBOVOLNOU JINOU KOMUNIKACI MEZI STRANAMI VZTAHUJÍCÍ SE K PŘEDMĚTU TOHOTO LICENČNÍHO UJEDNÁNÍ.

Technické údaje

Na této stránce jsou uvedeny technické údaje pro základní model.
Číslo modelu se liší podle konfigurace jednotky.
Ověření čísla modelu:
Zkontrolujte informace na spodní straně počítače nebo na obalu, ve kterém byl počítač dodán při zakoupení.

- Kontrola rychlosti CPU, velikosti paměti a velikosti pevného disku (HDD):
  Spusťte nástroj Setup Utility (➔ *Reference Manual* "Setup Utility") a vyberte nabídku [Information].
  [Processor Speed]: rychlost procesoru, [Memory Size]: velikost paměti, [Hard Disk]: velikost pevného disku

■ Hlavní technické údaje

Číslo modelu		Řada CF-C2A		
Procesor		Procesor Intel® Core™ i5-3427ULV (mezipaměť 3 MB[*1], až 2,80 GHz) s technologií Intel® Turbo Boost Technology		
Čipová sada		Čipová sada Mobile Intel® QM77 Express		
Ovladač videa		Zabudovaná čipová sada		
Paměť[*1*2]		4 GB (8 GB max.)		
Videopaměť[*1*3]		**Windows 8** UMA 1664 MB max. (když je paměť 4 GB nebo 8 GB)	**Windows 7** UMA <32bit> 1416 MB max. <64bit> 1696 MB Max. (když je paměť buď 4 GB nebo 8 GB)	
Skladovací[*4]		<Pouze pro model s pevným diskem> 500 GB <Pouze pro model s paměťovou jednotkou Flash> 128 GB		
		Windows 8 Cca. 10 GB je vyhrazeno pro oddíl s nástroji na obnovení HDD. (Tento oddíl není určen pro uživatele.) Cca. 1 GB je vyhrazeno pro oddíl se systémovými nástroji. (Tento oddíl není určen pro uživatele.)	**Windows 7** <Pouze pro model Windows 7 downgrade> Cca. 20 GB je vyhrazeno pro oddíl s nástroji na obnovení HDD. (Tento oddíl není určen pro uživatele.) Cca. 300 MB je vyhrazeno pro oddíl se systémovými nástroji. (Tento oddíl není určen pro uživatele.)	**Windows 7** Cca. 15 GB je vyhrazeno pro oddíl s nástroji na obnovení HDD. (Tento oddíl není určen pro uživatele.) Cca. 300 MB je vyhrazeno pro oddíl se systémovými nástroji. (Tento oddíl není určen pro uživatele.)
Zobrazovací metoda		Typ 12.5 HD (IPS)		
Interní LCD[*5]		65.536/16.777.216 barev (1366 x 768 bodů)		
Externí monitor (HDMI)[*6]		65 536/16 777 216 barev (max. 1920 x 1200 bodů)		
Bezdrátová místní síť (LAN)[*7]		Intel® Centrino® Advanced-N 6235 (➔ strana 40)		
Bluetooth[*8]		➔ strana 40		
Bezdrátová síť WAN[*9]		Sierra Wireless™ MC8305 (➔ strana 40)		
LAN		IEEE 802.3 10Base-T/IEEE 802.3u 100Base-TX/IEEE 802.3ab 1000Base-T		
Modem[*10]		Údaje: 56 kbps (V.92) FAX: 14.4 kbps		
Zvuk		Podpora přehrávání formátů WAVE a MIDI, podpora audio subsystému Intel® s vysokým rozlišením, monofonní reproduktor		
Čip zabezpečení		TPM (kompatibilita s protokolem TCG V1.2)[*11]		
Kamera	Přední	1280 × 720 bodů, 30 fps (video), monofonní mikrofon		
	Zadní[*12]	1280 × 720 bodů, 30 fps (video) / 2048 x 1536 bodů (staticky)		
Čidlo	Čidlo intenzity okolního osvětlení	Vybavený		
	Magnetický senzor			
	Senzor Gyro			
	Senzor akcelerace			
Sloty pro karty	ExpressCard[*13]	ExpressCard/34		
	Smart Card[*14]	x 1, slot pro kartu Smart Card poloviční velikosti x 1[*15]		
	Paměťová karta SD[*16]	x 1		
Slot pro modul RAM		DDR3L SDRAM, 204 vývodů, 1,35 V, kompatibilní s SO-DIMM PC3L-10600[*3]		
Rozhraní		Port USB 2.0 x 1, 3.0 x 2[*17], sériový port (Dsub 9 vývodů zástrčky)[*18], port modemu (RJ-11)[*10], port LAN (RJ-45), port VGA (Mini Dsub 15 vývodů zásuvka)[*19], port HDMI (typ A)[*20], senzor NFC (Near Field Communication)[*21], rozšiřující konektor sběrnice (dedikovaný 100 vývodů zásuvka), zdířka pro mikrofon (miniaturní zdířka, 3,5 DIA, stereo), zdířka pro sluchátka (miniaturní zdířka, 3,5 DIA, impedance 32 Ω, výstupní výkon 4 mW x 2)		

■ Hlavní technické údaje

Číslo modelu			Řada CF-C2A
Klávesnice / polohovací zařízení			82 nebo 83 kláves / dotyková deska / digitizér + multidotyk (kapacitní) (antireflexní, pero digitizéru (součástí dodávky) dotykové)
Napájení			Síťový adaptér nebo bateriový blok
Síťový adaptér[*22]			Vstup: 100 V až 240 V stř, 50 Hz/60 Hz, výstup: 16 V DC, 4,06 A
Bateriový blok			Li-ion 10,8 V, 6800 mAh (typ.), 6400 mAh (min.) (s CF-VZSU80U) Li-ion 10,8 V, 3400 mAh (typ.), 3200 mAh (min.) (s CF-VZSU82U) Li-ion 10,8 V, 9300 mAh (typ.), 8700 mAh (min.) (s CF-VZSU83U)
Provozní doba[*23]			Cca 11 hodin (s CF-VZSU80U) Cca 5 hodin (s CF-VZSU82U) Cca 15 hodin (s CF-VZSU83U)
Čas nabíjení[*24]	V zapnutém stavu		Cca 3,0 hodin (s CF-VZSU80U) Cca 2,5 hodin (s CF-VZSU82U) Cca 3,5 hodin (s CF-VZSU83U)
	Ve vypnutém stavu		Cca 2,5 hodin (s CF-VZSU80U) Cca 2,0 hodin (s CF-VZSU82U) Cca 3,0 hodin (s CF-VZSU83U)
Vestavěná vyrovnávací baterie (nevyměnitelná)			Li-Polymer 7,4 V, 500 mAh (typ.), 490 mAh (min.)
Příkon[*25]			Cca 30 W[*26] / Cca 60 W (maximální hodnoty při nabíjení v zapnutém stavu)
Fyzické rozměry (Š × H × V) (včetně ručního řemínku)			299 mm × 217,3 mm × 25 mm (vpředu)/42 mm (vzadu)
Hmotnost[*27] (včetně ručního řemínku)			Cca 1,81 kg (s CF-VZSU80U) Cca 1,68 kg (s CF-VZSU82U) Cca 1,94 kg (s CF-VZSU83U)
Pro-středí	Provozní	Teplota	<Model bez zahřívání HDD> 0 °C až 50 °C (IEC60068-2-1, 2)[*28] <Model se zahříváním HDD> -10 °C až 50 °C (IEC60068-2-1, 2)[*28]
		Vlhkost	30% až 80% RV (bez kondenzace)
	Skladovací	Teplota	-20 °C až 60 °C
		Vlhkost	30% až 90% RV (bez kondenzace)

■ Software

	Řada CF-C2A		
Základní operační systém	Windows® 8 Pro 64bit		Windows® 7 Professional 32bit Service Pack 1 / Windows® 7 Professional 64bit Service Pack 1
Nainstalovaný operační systém[*29]	**Windows 8** Windows® 8 Pro 64bit	**Windows 7** <Pouze pro model Windows 7 downgrade> Windows® 7 Professional 32bit Service Pack 1 (downgradované na Windows® 7)[*30] / Windows® 7 Professional 64bit Service Pack 1 (downgradované na Windows® 7)[*30]	**Windows 7** Windows® 7 Professional 32bit Service Pack 1 / Windows® 7 Professional 64bit Service Pack 1
Předinstalovaný software[*29]	Adobe Reader, PC Information Viewer, Hotkey Settings, Battery Recalibration Utility, Hand Writing Utility, Infineon TPM Professional Package[*11 *31], Dashboard for Panasonic PC, Recovery Disc Creation Utility, Power Plan Extension Utility, Camera Utility, Manual Selector, Bluetooth Stack for Windows by TOSHIBA		
	Wireless Toolbox, Camera for Panasonic PC	Wireless Switch Utility, Wireless Connection Disable Utility[*31], Quick Boot Manager, Software Keyboard	
	Aptio Setup Utility, PC-Diagnostic Utility, Hard Disk Data Erase Utility[*32]		

■ Bezdrátová místní síť (LAN)[*7]

Číslo modelu	Řada CF-C2A
Rychlosti přenosu dat	IEEE802.11a: 54/48/36/24/18/12/9/6 Mbps (s automatickým přepínáním)[*33] IEEE802.11b: 11/5.5/2/1 Mbps (s automatickým přepínáním)[*33] IEEE802.11g: 54/48/36/24/18/12/9/6 Mbps (s automatickým přepínáním)[*33] IEEE802.11n[*34]: (HT20) GI[*35] = 400ns: 150/130/115/86/72/65/57/43/28/21/14/7 Mbps (s automatickým přepínáním)[*33] GI[*35] = 800ns: 130/117/104/78/65/58/52/39/26/19/13/6 Mbps (s automatickým přepínáním)[*33] (HT40) GI[*35] = 400ns: 300/270/240/180/150/135/120/90/60/45/30/15 Mbps (s automatickým přepínáním)[*33] GI[*35] = 800ns: 270/243/216/162/135/121/108/81/54/40/27/13 Mbps (s automatickým přepínáním)[*33]
Podporované standardy	IEEE802.11a / IEEE802.11b / IEEE802.11g / IEEE802.11n
Metoda vysílání	Systém OFDM, systém DSSS
Použité bezdrátové kanály	IEEE802.11a : Kanály 36/40/44/48/52/56/60/64/100/104/108/112/116/120/124/128/132/136/140 IEEE802.11b/IEEE802.11g: Kanály 1 až 13 IEEE802.11n : Kanály 1-13/36/40/44/48/52/56/60/64/100/104/108/112/116/120/124/128/132/136/140
Kmitočtová pásma	IEEE802.11a : 5,18 GHz - 5,32 GHz, 5,5 GHz - 5,7 GHz IEEE802.11b/IEEE802.11g: 2,412 GHz - 2,462 GHz IEEE802.11n : 2,412 GHz - 2,462 GHz, 5,18 GHz - 5,32 GHz, 5,5 GHz - 5,7 GHz

■ Bluetooth[*8]

Číslo modelu	Řada CF-C2A
Verze Bluetooth	4,0
	Klasický režim / režim nízké spotřeby
Metoda vysílání	Systém FHSS
Použité bezdrátové kanály	Kanály 1 až 79 / Kanály 0 až 39
Kmitočtová pásma	2,402 GHz - 2,480 GHz

■ Bezdrátová síť WAN[*9]

Číslo modelu		Řada CF-C2A
Datová komunikace	HSUPA	Kategorie 6, 5,7 Mbps
	HSUPA (HSPA+)	Kategorie 10, 14,4 Mbps
	UMTS	3GPP vydání 6
	EDGE/ GPRS	MultiSlot třída 10 Přepojování okruhů
Další funkce	SMS	SMS z mobilních telefonů (MO-SMS) SMS na mobilní telefony (MT-SMS)
	FAX	Nepodporováno
	Röst	Nepodporováno
SIM		Podpora SIM 1,8/3V

*1 1 MB = 1.048.576 bajtů/1 GB = 1.073.741.824 bajtů
*2 Výchozí tovární velikost paměti závisí na modelu.
Paměť lze fyzicky rozšířit na 8 GB, celková velikost využitelné paměti však bude v závislosti na skutečné konfiguraci systému menší.
*3 Segment operační paměti bude přidělen automaticky v závislosti na provozním stavu počítače. Uživatel nemůže nastavit velikost videopaměti.
*4 1 MB = 1.000.000 bajtů/1 GB = 1.000.000.000 bajtů. Váš operační systém nebo některý aplikační software může hlásit menší hodnotu GB.
*5 16 777 216 barev obrazovky je dosaženo pomocí funkce rozptylu.
*6 Volitelné rozlišení závisí na specifikacích externího zobrazovacího zařízení. U některých externích připojených obrazovek nemusí být zobrazení k dispozici.
*7 Pouze pro model s bezdrátovou sítí LAN.
*8 Pouze pro model podporující bezdrátovou technologii Bluetooth.
*9 Pouze pro model s bezdrátovým rozhraním WAN.

Specifikace se mohou lišit v závislosti na modelech.

*10 Pouze pro model s modemem.

*11 Pouze pro model podporující technologii TPM.
Pro informace o TPM Windows 8 na Úvodní obrazovce, klikněte na dlaždici [Manual Selector] a vyberte “Installation Manual for Trusted Platform Module (TPM)” / Windows 7 Dvakrát klikněte na [Manual Selector] na ploše a vyberte “Installation Manual for Trusted Platform Module (TPM)”.

*12 Pouze pro model se zadním fotoaparátem.

*13 Pouze pro model se slotem pro kartu ExpressCard.

*14 Pouze pro model se slotem pro kartu Smart Card.

*15 Pouze pro model se slotem pro kartu Smart Card poloviční velikosti.

*16 Provoz byl testován a potvrzen použitím paměťové karty SD Panasonic s kapacitou až 2 GB, paměťové karty SDHC Panasonic s kapacitou až 32 GB a paměťové karty SDXC Panasonic s kapacitou až 64 GB.
Provoz s jiným médiem SD není zaručen.

*17 Nelze zaručit provoz všech periferních zařízení kompatibilních s rozhraním USB.

*18 Pouze pro model se sériovým portem.

*19 Pouze pro model s portem VGA.

*20 Nelze zaručit provoz všech periferních zařízení kompatibilních s rozhraním HDMI.

*21 Pouze pro model se senzorem NFC.

*22 Síťový adaptér je kompatibilní se síťovými rozvody o napětí do 240 V AC.
Výrobek pro Severní Ameriku (označený příponou 'M' v čísle modelu) je dodáván se síťovým kabelem kompatibilním s napětím 125 V AC.

20-M-1-1

*23 Měřeno při jasu LCD obrazovky: 60 cd/m^2
Tento údaj se mění v závislosti na podmínkách využití nebo v závislosti na připojení volitelného zařízení.

*24 Tento údaj se mění v závislosti na podmínkách využití.

*25 Cca 0,5 W v případě plného nabití (nebo nenabíjení) bateriového bloku a VYPNUTÍ počítače.
<Při použití s 115 V AC>
Síťový adaptér odebírá určitý výkon i tehdy, není-li připojen k počítači (max. 0,3 W) a je zapojen v síťové zásuvce.
<Při použití s 240 V AC>
Síťový adaptér odebírá určitý výkon i tehdy, není-li připojen k počítači (max. 0,3 W) a je zapojen v síťové zásuvce.

*26 Jmenovitý příkon 23-Cz-1

*27 Průměrná hodnota. Může se lišit v závislosti na modelu.

*28 Nevystavujte pokožku tomuto produktu při používání v horkém nebo chladném prostředí. (➔ strana 4)
Při používání v horkém nebo chladném prostředí nemusí některé periferie a bateriový blok fungovat správně. Zkontrolujte provozní prostředí periférií.
Při dlouhodobém používání v horkém prostředí dojde ke zkrácení životnosti produktu. Nepoužívejte v těchto typech prostředí.
Při používání v prostředí s nízkou teplotou se může zpomalit spouštění nebo se může zkrátit provozní doba baterie. Počítač spotřebovává energii, když se pevný disk zahřívá během spouštění. Používáte-li napájení z baterie a stav energie je nízký, počítač se nemusí spustit.
Tento výrobek byl rovněž testován v souladu s UL60950-1 pro teplotu prostředí do 35 °C.

*29 Činnosti tohoto počítače nejsou zaručeny s výjimkou předinstalovaného OS a OS nainstalovaného použitím obnovy pevného disku a obnovovacího disku.

*30 V tomto systému je předinstalovaný software Windows® 7 Professional a systém má rovněž licenci pro Windows 8 Pro. Současně můžete použít pouze jednu verzi softwaru Windows. Přepínání mezi verzemi bude vyžadovat odinstalování jedné verze a nainstalování druhé verze.

*31 Nutné nainstalovat před použitím.

*32 Vytvořte obnovovací disk. Windows 7 Alternativně proveďte obnovu pevného disku.

*33 Neodpovídá normám IEEE802.11a+b+g+n.
Skutečné rychlosti mohou být odlišné.

*34 K dispozici při nastavení “WPA-PSK”, “WPA2-PSK” nebo “none”.

*35 K dispozici pouze, když je HT40 aktivováno počítačem a když přidružený přístupový bod podporuje HT40.

Standardní omezená záruka

Panasonic System Communications Company Europe

Panasonic System Communications Company Europe (dále jen “Panasonic”) opraví tento výrobek (kromě softwaru, který je ošetřen v jiné části této záruky) novými nebo renovovanými součástkami, od data nákupu v případě závady v materiálu nebo zpracování. Tato záruka se vztahuje pouze na nové Panasonic Toughbooky zakoupené v EEA, Švýcarsku a Turecku. Panasonic (nebo jeho autorizovaný servisní partner) opraví Vaše zařízení do 48 hodin od obdržení v servisním centru. V případě zasílání mimo státy EU mohou být účtovány dodatečné poplatky.

Tato záruka je poskytována na poruchy materiálu nebo zpracování, které se vyskytnou během běžného užívání, a to po dobu níže uvedenou v odstavci Záruční lhůta. V případě, že je výrobek (nebo jeho část) opravována, Panasonic dodá zákazníkovi nový nebo opravený výrobek (nebo jeho část – náhradní díl) a zákazník vrátí vadný výrobek (nebo jeho část) Panasoniku.

Záruční lhůta – od doby koupě výrobku

- Toughbooky (včetně veškerého příslušenství dodaného v originálním balení výrobku kromě baterie) – 3 roky
- Tablety Toughpad (včetně veškerého příslušenství dodaného v originálním balení výrobku kromě baterie) - 3 roky
- Příslušenství dodané v originálním balení výrobku – 3 roky
- Další periférní zařízení vyrobené Panasonikem (včetně mediových zařízení jako je CD-Rom) – 1 rok
- Baterie – 6 měsíců. Panasonic záruka se vztahuje na baterie po dobu 6 měsíců. Baterie se pokládá za bezvadnou pokud vydrží 50% její napájecí kapacity během záruční doby. Pokud je baterie vrácena v rámci těchto zíručních podmínek a při testování se prokáže, že její napájecí kapacita je vyšší než 50%, baterie bude vrácena spolu s fakturou ve výši maloobchodní nákupní ceny za novou baterii.

Tuto záruku může uplatnit výhradně původní kupující. Doklad o koupi výrobku neho jiný doklad, kde je uvedeno datum originálního nákupu, musí být doložen před uptaněním záruční opravy.

Omezení a výjimky:

Tato záruka nepokrývá a nevztahuje se na následující:

- Rozbitá nebo prasklá LCD obrazovka.
- Defektní pixel na obrazovce notebooku a LCD displeji do 0,002%
- Škoda vzniklá působením ohně, odcizením či zásahem vyšší moci.
- Škoda vzniklá vlivem okolního prostředí (bouřka, magnetická pole atd.).
- Škoda, která nebyla způsobena běžným používáním výrobku
- Oprava škody, která je pouze kosmetická a neovlivňuje funkčnost výrobku jako je např. opotřebování, poškrábání, záděrky.
- Porucha způsobená produkty nedodaných Panasonikem.
- Poruchy vzniklé modifikací (přestavbou) zařízení, poškození vzniklé nehodou, špatným či hrubým zacházením, nedbalostí.
- Zanešení kapalinou nebo cizími látkami do výrobku.
- Nevhodná instalace, provoz a údržba.
- Nevhodné propojení s periférními zařízeními.
- Špatné seřízení zákaznických kontrol jako je nastavení funkcí.
- Modifikace nebo servisní zásah provedený někým jiným než Panasonikem nebo jeho autorizovaným servisním partnerem.
- Výrobky, které jsou předmětem krátkodobého pronájmu nebo leasingu.
- Výrobky, jejichž sériová čísla byla odstraněna a nelze tím jasně určit záruční podmínky

Tento výrobek není určen pro použití, nebo jako součást použití v nukleárním vybavení/systémech, vybavení/systémech sloužících pro kontrolu vzduchového provozu, vybavení/systémech pilotní kabiny letadel[*1]. Panasonic neponese odpovědnost za používání výrobků v prostorech výše zmíněných v tomto odstavci.

[*1] Vybavení/systémy pilotní kabiny letadel zahrnují Class2 Electrical Flight Bag (EFB) systémy a Class1 EFB systémy během kritických fází letu (např. při vzletu či přistání letadla) a/nebo jsou součástí montáže letadla. Class1 EFB systémy a 2 EFB systémy jsou definovány jako FAA: AC (Advisory Circular) 120-76A nebo JAA: JAA TGL (Temporary Guidance Leaflets) No.36

Nejsou jiné záruční podmínky než ty výše uvedené.

Velice doporučujeme, aby si zákazníci zálohovali data před tím, než zašlou výrobek autorizovanému servisnímu partnerovi.

Panasonic není odpovědný za ztrátu dat nebo za jinou související či následnou škodu v důsledku použití tohoto výrobku nebo vzniklou z nedodržení těchto záručních podmínek. Všechny expresní a předpokládané záruky, včetně záruky dostačující kvality a použitelnost k určitému účelu jsou omezeny výše uvedenou záruční lhůtou. Panasonic není odpovědný za žádnou nepřímou, speciální či následnou ztrátu či škodu (včetně případných ztrát zisku) vzniklých z použití tohoto výrobku nebo z nedodržení těchto servisních podmínek.

Tato omezená záruka vám dává zvláštní zákonná práva a můžete mít další práva, která se v jednotlivých zemích liší. Abyste mohli určit plný rozsah svých práv, musíte se seznámit s platnými zákony své země. Tato omezená záruka doplňuje a nijak neovlivňuje žádná práva, vyplývající z kupní smlouvy nebo ze zákona.

Paměťová média

Paměťová média jsou taková média, na nichž jsou uloženy operační systém, ovladače a programy původně nainstalované společností Panasonic. Tato média tvoří součást původní dodávky přístroje.

Společnost Panasonic zaručuje pouze to, že disky nebo jiná média s programy budou při normálním používání bez vad materiálu a výrobních vad po dobu šedesáti (60) dnů od data, kdy vám budou dodána, jak dokládá nákupní stvrzenka.

To je jediná záruka, kterou vám společnost Panasonic poskytuje. Samotné programy nejsou předmětem této záruky. Společnost Panasonic nezaručuje, že funkce obsažené v těchto programech budou splňovat vaše požadavky, ani že používání programu bude nepřetržité a bez chyb.

Veškerá odpovednost společnosti Panasonic a váš výhradní nárok na nápravu podle této záruky budou omezeny na výměnu jakéhokoliv vadného disku nebo média, které bude společně s kopií nákupní stvrzenky vráceno servisnímu středisku Panasonic ve výše uvedené záruční lhůtě.

Společnost Panasonic neponese odpovědnost za žádné vady disku nebo jiných médií s programy, k nimž dojde v důsledku jejich skladování, ani za vady způsobené používáním disku nebo jiných médií jinde než ve výrobku nebo v jiných podmínkách prostředí, než jaká specifikuje společnost Panasonic, v důsledku úpravy, nehody, nesprávného použití, zneužití, nedbalosti, nesprávné manipulace, nevhodné aplikace, instalace, nesprávného nastavení prvku ovládaných zákazníkem, nesprávné údržby, modifikace nebo poškození způsobeného vyšší mocí. Společnost Panasonic navíc neponese odpovědnost za žádné vady disku nebo jiných médií v případe, že jste upravili nebo se pokusili upravit jakýkoliv program.

Existují-li nějaké předpokládané záruky, jejich platnost je omezena na šedesát (60) dnů.

Předinstalovaný software

Předinstalovaným softwarem se rozumí software nainstalovaný před dodáním společností Panasonic, nikoliv software nainstalovaný jakoukoliv třetí stranou nebo obchodním zástupcem.

Společnost Panasonic a její dodavatelé neposkytují žádné výslovné, předpokládané nebo statutární záruky na software dodávaný s výrobkem a licencovaný kupujícímu, ani na jeho kvalitu, výkonnost, prodejnost nebo vhodnost pro konkrétní účel. Společnost Panasonic nezaručuje, že funkce obsažené v softwaru budou trvale funkční nebo bez chyb. Společnost Panasonic nepřebírá rizika a v žádném případě neponese odpovědnost za žádné škody, mezi něž patří mimo jiné jakékoliv speciální, náhodné, následné nebo trestné škody, způsobené v důsledku porušení záručních nebo smluvních podmínek, nedbalostí nebo jakéhokoliv jiného výkladu zákona, zahrnující mimo jiné poškození pověsti, ztrátu kapitálu, náklady na jakékoliv náhradní vybavení, zařízení nebo služby, náklady na prostoje nebo reklamace jakékoliv strany v souvislosti s takovými škodami.

Některé země nedovolují vyloučení nebo omezení náhodných ci následných škod nebo omezení délky předpokládané záruky, takže výše uvedená omezení nebo vyloučení se vás nemusí týkat. Tato omezená záruka vám dává zvláštní zákonná práva a také můžete mít další práva, která se v jednotlivých zemích liší.

Abyste mohli určit plný rozsah svých práv, musíte se seznámit s platnými zákony své země.

Kontakty

Adresa

Panasonic System Communications Company Europe
Panasonic Manufacturing U.K. Ltd.
Service Centre Building B4,
Wyncliffe Road,
Pentwyn Industrial Estate,
Cardiff, United Kingdom
CF23 7XB

Webové stránky

http://www.toughbook.eu/

Oddělení podpory

Servis v angličtině	+44 (0) 8709 079 079
Servis ve francouzštině	+33 (0) 1 47 94 64 99
Servis v němčině	+49 (0) 1805 410 930
Servis v italštině	+39 (0) 848 391 999
Servis ve španělštině	+34 (0) 901 101 157
E-mailová adresa	toughbooksupport@eu.panasonic.com
Servis v češtině	+420 (0) 800 143234
Servis v maďarštině	+36 (0) 6800 163 67
Servis v polštině	+48 (0) 800 4911558
Servis v rumunštině	+40 (0) 800 894 743
Servis v slovensky	+421 (0) 800 42672627
E-mailová adresa	toughbooksupport@csg.de
Platby	toughbookservicepayments.cardiff@eu.panasonic.com

Jako partner programu ENERGY STAR® společnost Panasonic Corporation ověřila, že tento výrobek splňuje požadavky efektivního využívání energie stanovené v programu ENERGY STAR®. Tím, že počítače Panasonic umožňují nastavení řízení výkonu, které je k dispozici, vstoupí po určité době, kdy nebyly používány, do režimu s nízkým výkonem Sleep a šetří tak uživateli energii.

Stručný přehled mezinárodního programu kancelářského vybavení ENERGY STAR®:

Mezinárodní program kancelářského vybavení ENERGY STAR® je program propagující úspory energie při provozování počítačů a dalších kancelářských zařízení.Program podporuje vývoj a šíření výrobků vybavených funkcemi, které účinně omezují spotřebu energie. Jedná se o otevřený program, kterého se mohou společnosti účastnit dobrovolně. K cílovým výrobkům patří kancelářská zařízení, jako jsou například počítače, displeje, tiskárny, faxy a kopírky. Standardy platné pro tato zařízení a použitá loga jsou ve všech zúčastněných státech jednotné.

22-Cz-1

Jméno a adresa dovozce podle směrnice EU GPSD (General Product Safety Directive) 2001/95/EC Art.5
Panasonic System Communications Company Europe, Panasonic Marketing Europe GmbH
Hagenauer Straße 43
65203 Wiesbaden
SRN

© Panasonic Corporation 2012
Vytištěno ve Velké Británii

UK1212-0
CPE02704ZA